－ 添付資料 －

添付資料１．設計数量計算書

添付資料１．１　監査廊工

監査廊　数量集計表（1）

工　種	種 別	細　別	単位	数 量
コンクリート工	鉄筋コンクリート	24-12-40FB	m^3	12,919
	増厚コンクリート	18-12-40FB	m^3	2,420
	監査廊型枠(水平特殊)	L=2.5m	m^2	15
	監査廊型枠(水平特殊)	L=4.5m	m^2	138
	監査廊型枠(水平標準)	L=5.0m	m^2	31
	監査廊型枠(水平標準)	L=6.0m	m^2	1,769
	監査廊型枠(1:0.905標準)	L=6.0m	m^2	154
	監査廊型枠(1:1.00標準)	L=6.0m	m^2	103
	監査廊型枠(1:1.40標準)	L=6.0m	m^2	570
	監査廊型枠(1:2.70特殊)	L=3.0m	m^2	25
	監査廊型枠(1:2.70特殊)	L=4.5m	m^2	37
	監査廊型枠(1:2.70標準)	L=6.0m	m^2	849
	監査廊型枠(1:3.50標準)	L=6.0m	m^2	643
	バラ型枠		m^2	4,609
	断面型枠		m^2	2,183
	止水板	B=300mm(CF300×7)	m	2,593
	〃	B=200mm(FF200×5)	m	847
その他	シール材	監査廊部	m	459
		下流連絡通路部	m	242
	手摺	φ42.7 SUS304	m	349
	支持金属	φ19.0 SUS304 L=22.2	箇所	181
	丸塵金	φ39.5 t=2	箇所	181
	門扉	0.0	箇所	2
	鋼製グレーチング	995×400×25	枚	2
	〃	1500×1900×50	枚	2
	転落防止柵(車止め門型)	φ60.5×H700 可動式	箇所	14
鉄筋工	鉄筋	D35	t	3.9
		D29	t	55.0
		D25	t	77.5
		D22	t	108.6
		D19	t	27.7
		D16	t	27.8
		D13	t	169.3
		合計	t	469.8
コンクリート工				
(打設時施工数量)	チッピング	t=3cm	m^2	2,726
	足場工	単管水平足場	掛m^2	4,300
		単管傾斜足場	掛m^2	4,051

監査廊 数量集計表 (2)

名　　称	規　　格	単位	左岸側 傾斜部 L-1～L-21	河床部 C-1～C-7	右岸側 傾斜部 C-8,R-1～R-40	左岸側 出入口部 L-23～L-27	右岸側 出入口部 R-41～R-42	漏水ピット C-6接続部	下流連絡通路 監査廊断面部 T-1～T-48	合　計
鉄筋コンクリート	24-12-40FB	m^3	2,434.2	765.8	4,528.4	312.3	106.7	143.1	4,628.4	12,918.9
増厚コンクリート	18-12-40FB	m^3							2,419.6	2,419.6
監査廊型枠(水平特殊)	L=2.5m	m^2							15.4	15.4
監査廊型枠(水平特殊)	L=4.5m	m^2		55.3	27.6				55.3	138.2
監査廊型枠(水平標準)	L=5.0m	m^2	30.7							30.7
監査廊型枠(水平標準)	L=6.0m	m^2	184.3	110.6	73.7				1,400.4	1,769.0
監査廊型枠(1:0.905標準)	L=6.0m	m^2	153.8							153.8
監査廊型枠(1:1.00標準)	L=6.0m	m^2			102.6					102.6
監査廊型枠(1:1.40標準)	L=6.0m	m^2	459.7						110.6	570.3
監査廊型枠(1:2.70特殊)	L=3.0m	m^2			24.9					24.9
監査廊型枠(1:2.70特殊)	L=4.5m	m^2			36.6					36.6
監査廊型枠(1:2.70標準)	L=6.0m	m^2			849.3					849.3
監査廊型枠(1:3.50標準)	L=6.0m	m^2			643.0					643.0
バラ型枠		m^2	812.4	211.9	1,310.6	783.3	207.5	53.9	1,229.1	4,608.7
断面型枠		m^2	397.4	170.6	781.8	28.3	13.6		791.3	2,183.0
止水板	B=300mm(CF300×7)	m	597.2	249.9	1,110.6	57.1	19.5		558.4	2,592.7
〃	B=200mm(FF200×5)	m	249.1	82.3	474.3				41.0	846.7
シール材		m	138.4	59.0	262.0				242.4	701.8
手摺	φ42.7 SUS304	m	84.2	5.8	215.1	13.1	6.2		25.0	349.4
支持金属	φ19.0 SUS304 L=22.2	箇所	42	4	108	10	4		13	181
丸塵金	φ39.5 t=2	箇所	42	4	108	10	4		13	181
門扉		箇所					1		1	2
鋼製グレーチング	995×400×25	枚		2						2
〃	1500×1900×50	枚						2		2
転落防止柵(車止め門型)	φ60.5×H700 可動式	箇所	7		7					14
鉄筋	D35	kg	0	0	3,937	0	0	0	0	3,937
	D29	kg	8,126	7,496	15,390	0	0	2,174	21,775	54,961
	D25	kg	16,744	10,320	30,397	0	0	0	20,009	77,470
	D22	kg	22,947	7,061	44,478	702	0	1,315	32,097	108,600
	D19	kg	1,268	0	4,517	743	0	0	21,191	27,719
	D16	kg	4,284	2,081	10,223	2,923	0	0	8,240	27,751
	D13	kg	30,260	8,767	54,439	9,843	3,183	2,083	60,719	169,294
チッピング	t=3cm	m^2	546.5	250.1	1,568.3			43.7	317.2	2,725.8
足場工	単管水平足場	掛m^2	446.6	307.0	186.3	262.5	52.5	44.1	3,000.8	4,299.8
	単管傾斜足場	掛m^2	916.3	138.7	2,443.0	152.8	72.3	0.0	327.8	4,050.9

一般計算書

種　　別：監査廊
ブロック：左岸部 L-1～L-21BL
区　　分：

細別／規格	算　　式	数　量
コンクリート 本体部	・監査廊断面部本体断面積(テーパーあり)L-1～L-14BL ①アーチテーパー部 A1=1/2×(3.520+6.520)×0.300=1.506 m2 ②本体部 A2=1/2×(6.520+4.000)×(4.500-0.300)=22.092 m2 ③内空上部半円部控除 A3=-1/2×π×1.000^2=-1.571 m2 ④内空矩形部控除 A4=-1.500×2.000=-3.000 m2 ⑤内空排水溝部控除 A5=-0.300^2=-0.090 m2 ・1m当り断面積(テーパーあり)合計 ΣA1～A5=1.506+22.092-1.571-3.000-0.090=18.937 m2/m ・区間延長 L-14BL(縦断隅部) L1=1/2×(2.544+0.547)+1/2×(4.952+2.956)=5.500 m L-11～L-13BL(1:0.905部分) L2=3×6.000=18.000 m L-10BL(縦断隅部) L3=1/2×(2.000+2.485)+1/2×(3.716+4.202)=6.202 m L-1～L-9BL(1:1.40部分) L4=9×6.000=54.000 m ・区間延長合計 ΣL1～L4=5.500+18.000+6.202+54.000=83.702 m ・左岸部コンクリート量小計(L-1～L-14BL) V1=18.937×83.702=1585.065 m3	

一般計算書

種　　別：監査廊
ブロック：左岸部 L-1～L-21BL
区　　分：

細別／規格	算　　式	数　量
コンクリート 本体部	・監査廊断面部本体断面積(テーパーなし)L-15～L-21BL ⑥本体部 A6=1/2×(6.700+4.000)×4.500=24.075 m2 ⑦内空上部半円部控除 A7=-1/2×π×1.000^2=-1.571 m2 ⑧内空矩形部控除 A8=-1.500×2.000=-3.000 m2 ⑨内空排水溝部控除(U300×300) A9=-0.300^2=-0.090 m2 ⑩内空排水溝部控除(U200×200) A10=-0.200^2=-0.040 m2 ・1m当り断面積(テーパーなし)合計(U300×300) ΣA1=⑥＋⑦＋⑧＋⑨ =24.075-1.571-3.000-0.090=19.414　m2/m ・1m当り断面積(テーパーなし)合計(U200×200) ΣA2=⑥＋⑦＋⑧＋⑩ =24.075-1.571-3.000-0.040=19.464　m2/m ・区間延長 L-21(平面･縦断隅部) 水平部(U300×300) L5=2.323+1/2×(3.385+4.420)=6.226 m 1:1.0部(U200×200) L6=1/2×(1.414+2.450)=1.932 m L-15～L-20BL(水平部) 水平部(U300×300) L7=5×6.000+5.000=35.000 m ・区間延長合計 水平部(U300×300) ΣL1=L5＋L7 =6.226+35.000=41.226 m 傾斜部(U200×200) ΣL2=L6 =1.932 m ・左岸部コンクリート量小計(L-15～L-21BL) V2=19.414×41.226+19.464×1.932=837.966 m3	

一般計算書

種　　別：監査廊
ブロック：左岸部 L-1～L-21BL
区　　分：

細別／規格	算　　式	数　量
コンクリート 階段部	・監査廊断面階段部一箇所当たり ①1:1.40 v1=1/2×0.200×0.280×1.700=0.048 m3/箇所 ②1:0.905 v2=1/2×0.200×0.181×1.700=0.031 m3/箇所 ③1:1.00 v3=1/2×0.200×0.200×1.800=0.036 m3/箇所 ・階段箇所 1:1.40下部・・・1箇所(0.010m2/箇所) 1:1.40・・・168箇所(①) 1:1.40～1:0.905折れ点部・・・1箇所(0.024m2/箇所) 1:0.905・・・87箇所(②) 1:0.905上部・・・1箇所(0.005m2/箇所) 1:1.00・・・8箇所(③) 1:1.00上部・・・1箇所(0.015m2/箇所) ・階段コンクリート V3=0.048m³×168+0.031m³×87+0.036m³×8+(0.010m²+0.024m² +0.005m²)×1.700＋0.015m²×1.800 =11.142 m3	
合　計	・コンクリート合計 V=ΣV1～V3=1585.065+837.966+11.142=2434.173 m3	2,434.173 m³

一般計算書

種　　別：監査廊
ブロック：左岸部 L-1～L-21BL
区　　分：

細別／規格	算　　式	数　量
型枠 本体部	・監査廊断面部本体型枠延長(テーパーあり)L-1～L-14BL アーチテーパー部1:5.0の斜率=1.020 ・水平部型枠延長 Ls1=1/2×2×π×1.000+2×1.500=6.142 m Ls2=0.300+2×0.300=0.900m 計　7.042m ・傾斜部型枠延長 Lk1-1=1/2×2×π×1.000+2×1.500=6.142m Lk1-2=0.3000+2×0.300)0.900m Lk1-3=2×1.500×1.020+3.520=6.580 計　13.622m ・区間延長 L-14BL(縦断隅部バラ) L1-1(水平部)=1/2×(2.544+0.547)=1.546 m L1-2(1:0.905)=1/2×(4.952+2.956)=3.954 m L-11～L-13BL(1:0.905 傾斜部標準 L=6.000m) L2=3×6.000＝18.000 m L-10BL(縦断隅部バラ) L3=1/2×(2.000+2.485)+1/2×(3.716+4.202)=6.202 m L-1～L-9BL(1:1.40 傾斜部標準 L=6.000m) L4=9×6.000=54.000 m ・監査廊型枠(1:1.40 傾斜部標準 L=6.000m) a1=6.142×54.000=331.668 m2	331.668 m2
	・監査廊型枠(1:0.905 傾斜部標準 L=6.000m) a2=6.142×18.000=110.556 m2	110.556 m2
	・バラ型枠 a3=(6.580+0.900)×(54.000+18.000)=538.56 m2 a4=13.622×(6.202+3.954)+7.042×1.546=149.232 m2 バラ型枠　計　687.792m2	687.792 m2
	・断面型枠 a5=18.937m2×14ヶ所=265.118 m2	265.118 m2
	・監査廊断面部本体型枠小計 A1=Σa1～a5=	1395.134 m2

一般計算書

種　　別：監査廊
ブロック：左岸部 L-1～L-21BL
区　　分：

細別／規格	算　　式	数　量
型枠 本体部	・監査廊断面部本体型枠延長(テーパーなし)L-15～L-21BL	
	・水平部型枠延長(U300×300) Ls2-1=1/2×2×π×1.000+2×1.500=6.142 m Ls2-2=0.300+2×0.300=0.900m 計　7.042m	
	・傾斜部型枠延長(U200×200) Lk2-1=1/2×2×π×1.000+2×1.500=6.142m Lk2-2=0.200+2×0.200)=0.600m 計　6.742m	
	・区間延長 L-21BL(平面･縦断隅部バラ) 水平部(U300×300) L5=2.323+1/2×(3.385+4.420)=6.226 m 1:1.0部(U200×200) L6=1/2×(1.414+2.450)=1.932 m L-20BL(水平部標準 L=5.000m) L7=5.000 m L-15～L-19BL(水平部標準 L=6.000m) L8=5×6.000=30.000 m	
	・監査廊型枠(水平部標準 L=5.000m) a6=6.142×5.000=30.710 m2	30.710 m2
	・監査廊型枠(水平部標準 L=6.000m) a7=6.142×30.000=184.260 m2	184.260 m2
	・バラ型枠 a8-1=0.900×(5.000+30.000+6.226)=37.103 m2 a8-2=6.142×6.226+6.742×1.932=51.266 m2 バラ型枠　計　88.369m2	88.369 m2
	・断面型枠 a9-1=19.414m2×6ヶ所=116.484 m2 a9-2=1/2×(6.700+4.000)×3.500-(π×1.00^2/2+2.000 ×1.500+0.200×0.200)=14.114 m2 断面型枠　計　130.598m2	130.598 m2
	・監査廊断面部本体型枠小計 A2=Σa6～a9=	433.937 m2

一般計算書

種　　別：監査廊
ブロック：左岸部 L-1～L-21BL
区　　分：

細別／規格	算　　式	数　量
型枠 　階段部	・(1:1.40 傾斜部標準 L=6.000m) L-1BL～L-9BL a10={(0.280+0.200)×156+0.201+0.200+0.051}×1.700 =128.064 m2	128.064 m2
	・(1:0.905 傾斜部標準 L=6.000m) L-11BL～L-13BL a11={(0.181+0.200)×65+0.138+0.181+0.200+0.140}×1.700 =43.221 m2	43.221 m2
	・バラ型枠 L-21BL a12={(0.200+0.200)×8+0.200+0.064}×1.800 =6.235 m2 L-10BL、L-14BL a13={(0.280+0.200)×11+0.229+0.200+0.216+(0.181+0.200) ×8+0.062}×1.700+{(0.181+0.200)×12+0.041+0.100 +0.091}×1.700=23.526 m2 側溝側側壁部バラ型枠 a14=0.010㎡+0.028㎡×168+0.024㎡+0.018㎡×87+0.005㎡ +0.020㎡×8+0.015㎡=6.484 m2 バラ型枠　計　36.245m2	36.245 m2
	・断面型枠 L-1BL～L-9BL a15=(0.009+0.148+0.040+0.132+0.071+0.071+0.102+0.011 +0.133)×1.700=1.219 m2 L-10BL～L-13BL a16=(0.042+0.101+0.103+0.030)×1.700=0.469 m2 断面型枠　計　1.688m2	1.688 m2
	・階段型枠小計 A3=Σa10～a16=	209.218 m2
合　計	・型枠合計 A=ΣA1～A3=1395.134+433.937+209.218=2038.289 m2 (型枠内訳) 監査廊型枠(水平標準)　L=5.0m 監査廊型枠(水平標準)　L=6.0m 監査廊型枠(1:0.905標準)L=6.0m 監査廊型枠(1:1.40標準) L=6.0m バラ型枠 断面型枠	2,038.289 m2 30.710 m2 184.260 m2 153.777 m2 459.732 m2 812.406 m2 397.404 m2

一般計算書

種　　別：監査廊
ブロック：左岸部 L-1～L-21BL
区　　分：

細別／規格	算　　式	数　量
止水板 B=300mm(CF300×7) (ジョイント部)	・止水板延長 タイプⅠ　テーパーあり ℓ1=(1.740+1.290+4.016+1.851)×2+(1.885+1.900+1.200)×2 =27.764 m タイプⅡ　テーパーなし ℓ2=(3.081+4.281+1.851)×2+(1.885+1.900+1.200)×2 =28.396 m 非常用洪水吐ジョイント部 ℓ3=3.770+1.800×2+2.400=9.770 m ・ジョイント箇所数 L-21,L22（非常用洪水吐ジョイント部） n1=1箇所 L-15～L-21BL(水平部分) n2=7箇所 L-11～L-14BL(1:0.905部分) n3=4箇所 L-1～L-10BL(1:1.40部分) n4=10箇所 ・止水板延長 L=9.770×1+27.764×(4+10)+28.396×7=597.238　m	597.238 m
止水板 B=200mm(FF200×5) (縦断方向)	・止水板延長 L=2×(2.450+2.086+3.077+35.056+23.777+58.094) =249.080 m	249.080 m
シール材	・シール材充填延長(テーパーあり) L1=1.520×2+3.510=6.550 m ・シール材充填延長(テーパーなし) L2=6.670 m ・ジョイント箇所数(テーパーあり) n1=14箇所 ・ジョイント箇所数(テーパーなし) n2=7箇所 ・シール材延長 L=6.550×14+6.670×7=138.390 m	138.390 m
手摺 φ42.7mm SUS304	・手摺延長 L=1.743+23.777+58.675=84.195 m	84.195 m

一般計算書

種　　別：監査廊
ブロック：左岸部 L-1～L-21BL
区　　分：

細別／規格	算　　式	数　量
支持金属 φ19.0mm SUS304 L=0.222m	・1:1.00部分 n1=1箇所 ・1:0.905部分 n2=12箇所 ・1:1.40部分 n3=29箇所 ・合計 n=1+12+29=42箇所	42 箇所
丸塵金 φ39.5mm t=2mm	・1:1.00部分 n1=1箇所 ・1:0.905部分 n2=12箇所 ・1:1.40部分 n3=29箇所 ・合計 n=1+12+29=42箇所	42 箇所
転落防止柵	車止め門型　φ60.5×H700 可動式 ・n=７箇所	7 箇所

一般計算書

種　　別：監査廊
ブロック：河床部 C-1～C-7BL
区　　分：

細別／規格	算　　式	数　量
コンクリート 本体部	・監査廊断面部本体断面積(テーパーあり)C-1～C-7BL ①アーチテーパー部 A1=1/2×(3.520+6.520)×0.300=1.506 m2 ②本体部 A2=1/2×(6.520+4.000)×(4.500-0.300)=22.092 m2 ③内空上部半円部控除 A3=-1/2×π×1.000^2=-1.571 m2 ④内空矩形部控除 A4=-1.500×2.000=-3.000 m2 ⑤内空排水溝部控除 水平部(U450×300) A5.1=-0.450×0.300=-0.135 m2 傾斜部(U300×300) A5.2=-0.300^2=-0.090 m2 ・1m当り断面積(テーパーあり)合計 水平部(U450×300) ΣA=A1+A2+A3+A4+A5.1 =1.506+22.092-1.571-3.000-0.135=18.892 m2/m 傾斜部(U300×300) ΣA=A1+A2+A3+A4+A5.2 =1.506+22.092-1.571-3.000-0.090=18.937 m2/m ・区間延長 C-1BL(縦断隅部) 水平部 L1.1=1/2×(3.000+4.442)=3.721 m 傾斜部 L1.2=1/2×(2.500+3.942)=3.221 m C-2～C-6BL(水平部分) L2=6.000×3+4.500×2=27.000 m C-7BL(縦断隅部) 水平部 L3.1=1/2×(3.000+3.630)=3.315 m 傾斜部 L3.2=1/2×(2.500+3.130)=2.815 m ・区間延長合計 水平部 ΣL=L1.1+L2+L3.1=3.721+27.000+3.315=34.036 m 傾斜部 ΣL=L1.2+L3.2=3.221+2.815=6.036 m ・河床部コンクリート量小計(C-1～C-7BL) V1=18.892×34.036+18.937×6.036=757.312 m3	

一般計算書

種　　別：監査廊
ブロック：河床部 C-1～C-7BL
区　　分：

細別／規格	算　　式	数　量
コンクリート 本体部	・C-2BL、C-6BL接続部追加 ①天端部 v1=1/2×1.500×0.300×3.520=0.792 m3 ②整形コンクリート部 v2=1/2×1.500×0.300×1.500×1/2×2=0.338 m3 ③側面部 v3=1/2×1.260×4.200×4.000=10.584 m3 v4=1/2×1.260×4.200×1.260×1/2×2=3.334 m3 ・接続部追加コンクリート量小計(C-2BL、C-6BL) V2=(0.792+0.338+10.584+3.334)×2箇所=30.096 m3 ・C-2BL、C-6BL接続部内空控除 ①内空全体 v5=-(1.571+3.000+0.090)×2.260=-10.534 m3 ②アーチ部残り v6=-1.571×1.000×1/2=-0.786 m3 ・接続部内空コンクリート量控除小計(C-2BL、C-6BL) V3=-(10.534+0.786)×2箇所=-22.640 m3	
階段部	・監査廊断面階段部一箇所当たり ①1:1.40 v1=1/2×0.200×0.280×1.700=0.048 m3/箇所 ②1:3.50 v2=1/2×0.200×0.700×1.700=0.119 m3/箇所 ・階段コンクリート V4=0.018m2×1.700m＋0.048×10箇所+0.010m2×1.700m +0.119×4箇所＝1.004 m3	
合　計	・コンクリート合計 V=ΣV1～V4=757.312+30.096-22.640+1.004=765.772 m3	765.772 m^3

一般計算書

種　　別：監査廊
ブロック：河床部 C-1～C-7BL
区　　分：

細別／規格	算　　式	数　　量
型枠 本体部	・監査廊断面部本体型枠延長(テーパーあり) アーチテーパー部1:5.0の斜率=1.020 ・水平部型枠延長 Ls1=1/2×2×π×1.000+2×1.500=6.142 m Ls2=0.450+2×0.300=1.050m 計　7.192m ・水平部型枠延長(下流連絡通路接続部) Lj1=1/2×2×π×1.000+2×1.500=6.142 m Lj2=0.300+2×0.300=0.900m 計　7.042m ・傾斜部型枠延長 Lk1-1=1/2×2×π×1.000+2×1.500=6.142m Lk1-2=0.3000+2×0.300=0.900m Lk1-3=2×1.500×1.020+3.520=6.580 計　13.622m ・区間延長 C-1BL(縦断隅部バラ) L1-1(水平部)=1/2×(3.000+4.442)=3.721 m L1-2(1:1.40)=1/2×(2.500+3.942)=3.221 m C-2BL、C-3BL、C-6BL(水平部標準 L=6.000m) L2=3×6.000=18.000 m C-4BL、C-5BL(水平部特殊 L=4.500m) L3=2×4.500=9.000 m C-7BL(縦断隅部バラ) L4-1(水平部)=1/2×(3.000+3.630)=3.315 m L4-2(1:3.50)=1/2×(2.500+3.130)=2.815 m ・監査廊型枠(水平部特殊 L=4.500m) a1=6.142×9.000=55.278 m2	55.278 m2
	・監査廊型枠(水平部標準 L=6.000m) a2=6.142×18.000=110.556 m2	110.556 m2
	・バラ型枠(水平部インバート、縦断隅部) a3=1.050×(9.000+18.000)=28.350 m2	28.350 m2
	a4=7.192×(3.721＋3.315)＋13.622×(3.221+2.815)=132.825 m2	132.825 m2
	・バラ型枠(C-2BL、C-6BL接続部) a5=(7.042×2.260＋1/2×2×π×1.000×1.000×1/2)×2箇所 =34.971 m2	34.971 m2
	・断面型枠 a6=18.892×7+18.937m2×2=170.118 m2	170.118 m2
	・監査廊断面部本体型枠小計 A1=Σa1～a6=55.278+110.556+28.350+132.825+34.971+170.118 =532.098 m2	532.098 m2

一般計算書

種　　別：監査廊
ブロック：河床部 C-1～C-7BL
区　　分：

細別／規格	算　　式	数　量
型枠 　階段部	・バラ型枠 C-1BL、C-7BL a7={(0.280+0.200)×10+0.200+0.079+(0.700+0.200)×4 +0.200+0.024}×1.700=15.135 m2	15.135 m2
	・断面型枠 a8=(0.117+0.186)×1.700=0.515 m2	0.515 m2
	・側溝側側壁部バラ型枠 a9=0.028×10+0.018＋0.070×4＋0.010=0.588 m2	0.588 m2
	・階段型枠小計 A2=Σa7～a9=	16.238 m2
型枠 　合　計	・型枠合計 A=ΣA1～A2=532.098+16.238=548.336 m2	548.336 m2
	(型枠内訳)	
	監査廊型枠(水平特殊) L=4.5m	55.278 m2
	監査廊型枠(水平標準) L=6.0m	110.556 m2
	バラ型枠	211.869 m2
	断面型枠	170.633 m2

一般計算書

種　　別：監査廊
ブロック：河床部 C-1～C-7BL
区　　分：

細別／規格	算　　式	数　量
止水板 B=300mm(CF300×7) (ジョイント部)	・止水板延長 タイプⅠ　テーパーあり ℓ1=(1.740+1.290+4.016+1.851)×2+(1.885+1.900+1.200)×2 =27.764 m ・ジョイント箇所数 C-1～C-6BL(水平部分) n1=8箇所 C-7BL(1:3.50部分) n2=1箇所 ・止水板延長 L=27.764×(8+1)=249.876　m	249.876 m
止水板 B=200mm(FF200×5) (縦断方向)	・止水板延長 L=2×(3.622+2.990)+34.612+5.472+17.700+4.840+1.610×4 =82.288 m	82.288 m
シール材	・シール材充填延長(テーパーあり) L1=1.520×2+3.510=6.550 m ・ジョイント箇所数 n1=9箇所 ・シール材延長 L=6.550×9=58.950 m	58.950 m
手摺 φ42.7mm SUS304	・手摺延長(C-1BL、C-7BL) L=3.040+2.715=5.755 m	5.755 m
支持金属 φ19.0mm SUS304 L=0.222m	・1:1.40部分(C-1BL) n1=2箇所 ・1:3.50部分(C-7BL) n2=2箇所 ・合計 n=2+2=4箇所	4 箇所
丸塵金 φ39.5mm t=2mm	・合計(支持金属と同様) n=2+2=4箇所	4 箇所
995×400×25mm	n=2 枚	2 枚

一般計算書

種　　別：監査廊
ブロック：右岸部 C-8BL、R-1～R-40BL
区　　分：

細別／規格	算　　式	数　量
コンクリート 本体部	・監査廊断面部本体断面積(テーパーあり)C-8BL、R-1～R-40BL ①アーチテーパー部 A1=1/2×(3.520+6.520)×0.300=1.506 m2 ②本体部 A2=1/2×(6.520+4.000)×(4.500-0.300)=22.092 m2 ③内空上部半円部控除 A3=-1/2×π×1.000^2=-1.571 m2 ④内空矩形部控除 A4=-1.500×2.000=-3.000 m2 ⑤内空排水溝部控除(U300×300:傾斜部) A5=-0.300^2=-0.090 m2 ⑥内空排水溝部控除(U450×300:水平部) A5=-0.450×0.300=-0.135 m2 ・1m当り断面積(テーパーあり)合計(傾斜部:U300×300) ΣA1=①+②+③+④+⑤ =1.506+22.092-1.571-3.000-0.090=18.937 m2/m ・1m当り断面積(テーパーあり)合計(水平部:U450×300) ΣA2=①+②+③+④+⑥ =1.506+22.092-1.571-3.000-0.135=18.892 m2/m ・区間延長 C-8BL,R-1～R-12BL 傾斜部(U300×300) L1=13×6.000=78.000 m R-13BL,R-17BL(縦断隅部) 傾斜部(U300×300) L2=1/2×(3.307+2.677)+1/2×(3.313+4.120)=6.709 m 水平部(U450×300) L3=1/2×(3.134+2.504)+1/2×(1.785+2.589)=5.006 m R-14～R-16BL 水平部(U450×300) L4=4.500+2×6.000=16.500 m R-18～R-36BL 傾斜部(U300×300) L5=4.500+17×6000+3.000=109.500 m R-37BL(縦断隅部) 傾斜部(U300×300) L6=1/2×(1.673+2.657)+1/2×(2.106+3.090)=4.763 m R-38～R-39BL 傾斜部(U300×300) L7=2×6000=12.000 m	

一般計算書

種　　別：監査廊
ブロック：右岸部 C-8BL、R-1～R-40BL
区　　分：

細別／規格	算　　式	数　量
	R-40BL(縦断隅部) 傾斜部･水平部(U300×300) L8=1/2×(4.864+2.000)+1/2×(2.060+0.902)=4.913 m ・区間延長合計 傾斜部(U300×300) ΣL1=L1+L2+L5+L6+L7+L8 =78.000+6.709+109.500+4.763+12.000+4.913=215.885 m 水平部(U450×300) ΣL2=L3+L4 =5.006+16.500=21.506 m ・右岸部コンクリート量小計(C-8BL、R-1～R-40BL) V1=18.937×215.885+18.892×21.506=4494.506 m3	
コンクリート 階段部	・監査廊断面階段部一箇所当たり ①1:3.50 v1=1/2×0.200×0.700×1.700=0.119 m3/箇所 ②1:2.70 v2=1/2×0.200×0.540×1.700=0.092 m3/箇所 ③1:1.00 v3=1/2×0.200×0.200×1.700=0.034 m3/箇所 ・階段箇所 1:3.50下部・・・1箇所(0.060m2/箇所) 1:3.50・・・114箇所(①) 1:3.50上部・・・1箇所(0.085m2/箇所) 1:2.70・・・201箇所(②) 1:2.70～1:1.00折れ点部・・・1箇所(0.035m2/箇所) 1:1.00・・・63箇所(③) 1:1.00上部・・・1箇所(0.015m2/箇所) ・階段コンクリート V2=0.119m^3×109+0.092m^3×201+0.034m^3×63+(0.060m^2 +0.085m^2+0.035m^2+0.015m^2)×1.700 =33.937 m3	
合　計	・コンクリート合計 V=ΣV1～V2=4494.506+33.937=4528.443 m3	4,528.443 m3

一般計算書

種　　別：監査廊
ブロック：右岸部 C-8BL、R-1～R-40BL
区　　分：

細別／規格	算　　式	数　量
型枠 本体部	・監査廊断面部本体型枠延長(テーパーあり) アーチテーパー部1:5.0の斜率=1.020 ・水平部型枠延長(U450×300) Ls1=1/2×2×π×1.000+2×1.500=6.142 m Ls2=0.450+2×0.300=1.050m 計　7.192m ・傾斜部型枠延長(U300×300) Lk1-1=1/2×2×π×1.000+2×1.500=6.142m Lk1-2=0.300+2×0.300)0.900m Lk1-3=2×1.500×1.020+3.520=6.580m 計　13.622m ・区間延長 C-8BL,R-1～R-12BL(1:3.50 傾斜部標準 L=6.000m) L1=13×6.000=78.000 m R-13BL,R-17BL(縦断隅部バラ) 傾斜部(U300×300) L2=1/2×(3.307+2.677)+1/2×(3.313+4.120)=6.709 m 水平部(U450×300) L3=1/2×(3.134+2.504)+1/2×(1.785+2.589)=5.006 m R-14BL(水平部特殊 L=4.500m) L4=4.500 m R-15～R-16BL(水平部標準 L=6.000m) L5=2×6.000=12.000 m R-18BL(1:2.70 傾斜部特殊 L=4.500m) L6=4.500 m R-19～R-35BL(1:2.70 傾斜部標準 L=6.000m) L7=17×6.000=102.000 m R-36BL(1:2.70 傾斜部特殊 L=3.000m) L8=3.000 m R-37BL(縦断隅部バラ) 傾斜部(U300×300) L9=1/2×(1.673+2.657)+1/2×(2.106+3.090)=4.763 m R-38～R-39BL(1:1.00 傾斜部標準 L=6.000m) L10=2×6.000=12.000 m R-40BL(縦断隅部バラ) 傾斜部・水平部(U300×300) L11=1/2×(4.864+2.000)=3.432 m 水平部(U300×300) L12=1/2×(2.060+0.902)=1.481 m	

一般計算書

種　　別：監査廊
ブロック：右岸部 C-8BL、R-1～R-40BL
区　　分：

細別／規格	算　　式	数　量
型枠 本体部	・監査廊型枠(1:3.50 傾斜部標準 L=6.000m) L=L1=78.000m a1=6.142×78.000=479.076 m2	479.076 m2
	・監査廊型枠(1:2.70 傾斜部標準 L=6.000m) L=L7=102.000m a2=6.142×102.000=626.484 m2	626.484 m2
	・監査廊型枠(1:2.70 傾斜部特殊 L=4.500m) L=L6=4.500m a3=6.142×4.500=27.639 m2	27.639 m2
	・監査廊型枠(1:2.70 傾斜部特殊 L=3.000m) L=L8=3.000m a4=6.142×3.000=18.426 m2	18.426 m2
	・監査廊型枠(1:1.00 傾斜部標準 L=6.000m) L=L10=12.000m a5=6.142×12.000=73.704 m2	73.704 m2
	・監査廊型枠(水平部標準 L=6.000m) L=L5=12.000m a6=6.142×12.000=73.704 m2	73.704 m2
	・監査廊型枠(水平部特殊 L=4.500m) L=L4=4.500m a7=6.142×4.500=27.639 m2	27.639 m2
	・バラ型枠 監査廊型枠排水溝部 水平部(U450×300)…L=L4+L5=16.500m 傾斜部(U300×300)…L=L1+L6+L7+L8+L10=199.500m a8=1.050×16.500+0.900×199.500=196.875 m2	
	監査廊型枠傾斜部(1:2.70,1:1.00天端) L=L6+L7+L8+L10=121.500m a9=6.580×121.500=799.470 m2	
	隅部 水平部(U450×300)…L=L3=5.006m 傾斜部(U300×300)…L=L2+L9+L11+L12=16.385m a10=7.192×5.006+13.622×16.385=259.200 m2 バラ型枠　計　1255.545m2	1255.545 m2
	・断面型枠 水平部(U450×300)… 4箇所 傾斜部(U300×300)…37箇所 a11=18.892㎡×4+18.937㎡×37=776.237 m2	776.237 m2
	・監査廊断面部本体型枠小計 A1=Σa1～a11=	3358.454 m2

一般計算書

種　　別：監査廊
ブロック：右岸部 C-8BL、R-1～R-40BL
区　　分：

細別／規格	算　　式	数　量
型枠 　階段部	・(1:3.50 傾斜部標準 L=6.000m) C-8BL,R-1～R-12BL a12={(0.700+0.200)×106+0.676+0.131+0.200}×1.700 =163.892 m2	163.892 m2
	・(1:2.70 傾斜部標準 L=6.000m) R-19～R-35BL a13={(0.540+0.200)×176+0.210+0.414+0.200}×1.700 =222.809 m2	222.809 m2
	・(1:2.70 傾斜部特殊 L=4.500m) R-18BL a14={(0.540+0.200)×7+0.096+0.330+0.200}×1.700 =9.870 m2	8.970 m2
	・(1:2.70 傾斜部特殊 L=3.000m) R-36BL a15={(0.540+0.200)×5+0.126}×1.700 =6.504 m2	6.504 m2
	・(1:1.00 傾斜部標準 L=6.000m) R-38～R-39BL a16={(0.200+0.200)×41+0.045+0.125+0.200×2}×1.700 =28.849 m2	28.849 m2
	・バラ型枠 R-13BL,R-17BL a17={(0.700+0.200)×2+0.569+0.770+0.220 +(0.540+0.200)×6+0.444+0.200}×1.700=14.353 m2 R-37BL,R-40BL a18={(0.540+0.200)×4+0.283+0.200+(0.200+0.200)×(9+11) +0.155+0.075+0.175+0.175}×1.700=20.439 m2 側溝側側壁部バラ型枠 a19=0.070㎡×114+0.054㎡×201+0.020㎡×63+0.085㎡ +0.035㎡+0.015㎡=20.229 m2 バラ型枠　計　55.021m2	55.021 m2
	・断面型枠 C-8BL,R-1～R-13BL a20=(0.135+0.085+0.035+0.188+0.142+0.092+0.042+0.103 +0.149+0.099+0.049+0.018+0.156)×1.700=2.198 m2 R-17～R-37BL a21=(0.033+0.073+0.122+0.107+0.017+0.141+0.052+0.175 +0.086+0.027+0.120+0.031+0.155+0.065+0.181+0.100 +0.010+0.134+0.044+0.009)×1.700=2.859 m2 R-17～R-37BL a22=(0.109+0.113+0.053)×1.700= 0.468 m2 断面型枠　計　5.525m2	5.525 m2
	・階段部型枠小計 A2=Σa12～a22=	491.570 m2

一般計算書

種　　別：監査廊
ブロック：右岸部 C-8BL、R-1～R-40BL
区　　分：

細別／規格	算　　式	数　量
型枠 合　計	・型枠合計 A=ΣA1～A2=3358.454+491.570=3850.024 m2 （型枠内訳） 監査廊型枠(水平標準) L=6.0m 監査廊型枠(水平特殊) L=4.5m 監査廊型枠(1:1.00標準) L=6.0m 監査廊型枠(1:2.70標準) L=6.0m 監査廊型枠(1:2.70特殊) L=4.5m 監査廊型枠(1:2.70特殊) L=3.0m 監査廊型枠(1:3.50標準) L=6.0m バラ型枠 断面型枠	3,850.024 m2 73.704 m2 27.639 m2 102.553 m2 849.293 m2 36.609 m2 24.930 m2 642.968 m2 1,310.566 m2 781.762 m2
止水板 B=300mm(CF300×7) (ジョイント部)	・止水板延長 タイプⅠ　テーパーあり ℓ1=(1.740+1.290+4.016+1.851)×2+(1.885+1.900+1.200)×2 =27.764 m ・ジョイント箇所数 C-8BL,R-1～R-12BL(1:3.50部分) n1=13箇所 R-13～R-16BL(水平部分) n2=4箇所 R-17～R-36BL(1:2.70部分) n3=20箇所 R-37～R-40BL(1:1.00部分) n4=3箇所 ・止水板延長 L=27.764×(13+4+20+3)=1110.560　m	1,110.560 m
止水板 B=200mm(FF200×5) (縦断方向)	・止水板延長 L=2×(80.817+21.555+115.879+18.285+0.610)=474.292 m	474.292 m
シール材	・シール材充填延長(テーパーあり) L1=1.520×2+3.510=6.550 m ・ジョイント箇所数 n1=40箇所 ・シール材延長 L=6.550×40=262.000 m	262.000 m

一般計算書

種　　別：監査廊
ブロック：右岸部 C-8BL、R-1～R-40BL
区　　分：

細別／規格	算　　式	数　量
手摺 φ42.7mm SUS304	・手摺延長 L=80.952+115.881+18.285=215.118 m	215.118 m
支持金属 φ19.0mm SUS304 L=0.222m	・1:3.50部分 n1=3×13+2=41箇所 ・1:2.70部分 n2=4+3×17+3=58箇所 ・1:1.00部分 n3=1+3×2+2=9箇所 ・合計 n=41+58+9=108箇所	108 箇所
丸塵金 φ39.5mm t=2mm	・合計(支持金属と同様) n=41+58+9=108箇所	108 箇所
転落防止柵	車止め門型　φ60.5×H700 可動式 ・n=７箇所	7 箇所

一般計算書

種　　別：監査廊
ブロック：左岸出入口部 L-23～L-27BL
区　　分：

細別／規格	算　　式	数　量
コンクリート 本体部	・ボックス断面部本体断面積 ・1m当り断面積(L-23BL) A1=3.200×3.600-(1/2×π×1.000^2+1.500×2.000 +0.200×0.200)=6.909 m2/m ・1m当り断面積(L-24BL～L-27BL) A2=3.000×3.500-(1/2×π×1.000^2+1.500×2.000 +0.200×0.200)=5.889 m2/m ・区間延長 L-23BL L1=8.000 m L-24BL～L27BL L2=1/2×(2.642+4.658+2.828+2.869+1.607+4.659+2.828 +1.833)+10.000×3-1.000=40.962 m ・ボックス断面部本体コンクリート V1=6.909×8.000+5.889×40.962=296.497 m3 ・L-27BL接続部本体コンクリート 断面積 Aj=3.000×3.500-(π×1.000^2/4+2.500×1.50+1.500×1.000) =4.465 m2 V2=4.465×2.000+3.000×3.500×0.500=14.180 m3	
階段部	・ボックス断面階段部一箇所当たり Ⓛ1:1.00 v1=1/2×0.200×0.200×1.800=0.036 m3/箇所 ・階段コンクリート V3=0.036×(34+10)箇所=1.584 m3	
合　計	・コンクリート合計 V=ΣV1～V3=296.497+14.180+1.584=312.261 m3	312.261 m^3

一般計算書

種　　別：監査廊
ブロック：左岸出入口部 L-23～L-27BL
区　　分：

細別／規格	算　　式	数　量
型枠 本体部	・ボックス断面部本体型枠延長	
	・水平部型枠延長 L-24BL～L27BL Ls1=1/2×2×π×1.000+2×1.500+0.200+2×0.200+3.500×2 =13.742 m	
	・1:1.00傾斜部型枠延長 L-23BL Lk1-1=1/2×2×π×1.000+2×1.500+0.200+2×0.200+3.600×2 =13.942 m Lk1-2=3.200m 計　17.142m L-24BL Lk2-1=1/2×2×π×1.000+2×1.500+0.200+2×0.200+3.500×2 =13.742 m Lk2-2=3.000m 計　16.742m	
	・区間延長 L-23BL(傾斜部バラ) L1(1:1.10)=8.000 m L-24BL(平面・縦断隅部バラ) L2-1(1:1.10)=1/2×(2.642+1.607)+2.828=4.953 m L2-2(水平部)=4.658+1/2×(2.869+1.833)=7.009 m L-25BL～L-27BL(平面バラ) L3=10.000×3-1.000=29.000 m	
	・バラ型枠 ボックス断面部 a1=17.142×8.000+16.742×4.953+13.742×(7.009+29.000) +1.500×2.500-(π×1.000^2/4+1.000×1.500)=716.359 m2	716.359 m2
	L-27BL接続部 a2=(π×1.000/2+1.500+1.500)×2.000+(2.500+3.000)×3.500 +π×1.000^2/4+2.500×1.500+1.500×1.000=34.427 m2	34.427 m2
	・断面型枠 a3=6.909㎡×1+5.889㎡×3+2.500×3.500-2.000×2.500 =28.326 m2	28.326 m2
	・ボックス断面部本体型枠小計 A1=Σa1～a3=	779.112 m2
階段部	・バラ型枠 L-23～L24BL a4={0.186+0.200+(0.200+0.200)×(33+10)}×1.800 =31.655 m2 側溝側側壁部バラ型枠 a5=0.020㎡×(34+10)=0.880 m2 階段部バラ型枠(A2)　計　32.535m2	32.535 m2

一般計算書

種　　別：監査廊
ブロック：左岸出入口部 L-23～L-27BL
区　　分：

細別／規格	算　　式	数　量
型枠 合　計	・型枠合計 A=ΣA1～A2=779.112+32.535=811.647 m2 (型枠内訳) バラ型枠 断面型枠	 811.647 m2 783.321 m2 28.326 m2
止水板 B=300mm(CF300×7) (ジョイント部) 合　計	・ボックス断面部本体止水板延長 ・ジョイント部止水板延長 ℓ=3.770+1.800×2+2.400=9.770 m ・ジョイント部止水板合計 L=9.770×5+2.900×2+2.400=57.050 m	 57.050 m
手摺 φ42.7mm SUS304	・手摺合計 L=10.314+2.828=13.142 m	13.142 m
支持金属 φ19.0mm SUS304 L=0.222m	・手摺支持金物合計 N=5+2=10 箇所	10 箇所
丸塵金 φ39.5mm t=2mm	・手摺丸塵金合計 N=5+2=10 箇所	10 箇所

一般計算書

種　　別：監査廊
ブロック：右岸出入口部 R-41～R-42BL
区　　分：

細別／規格	算　　式	数　量
コンクリート 本体部	・監査廊変形断面部本体断面積 R-40BL ①本体上面部 A1=4.050×6.550+0.500×4.050=28.553 m2 ②本体下面部 A2=3.000×5.500+0.500×3.000=18.000 m2 ③内空上部半円部控除 A3=-1/2×π×1.000^2=-1.571 m2 ④内空矩形部控除 A4=-1.500×2.000=-3.000 m2 ⑤内空排水溝部控除 A5=-0.200^2=-0.040 m2 ・R-40BLコンクリート V1=1/2×(28.553+18.000)×3.500-(1.571+3.000+0.040) ×(2.000+4.000)=53.802 m3 ・ボックス断面部本体断面積 R-41BL ・1m当り断面積 A6=3.000×3.500-(1/2×π×1.000^2+1.500×2.000 +0.200×0.200)=5.889 m2/m ・区間延長合計(R-41BL) L1=1/2×(2.586+1.319)+1/2×(6.248+6.248)+1/2×1.267 =8.834 m ・ボックス断面部本体コンクリー R-41BL V2=5.889×8.834=52.023 m3	
階段部	・ボックス断面階段部一箇所当たり ①1:1.20 v1=1/2×0.200×0.240×1.800=0.043 m3/箇所 ・階段コンクリート V3=0.043×20箇所=0.860 m3	
出入口部排水溝部	・出入口部排水溝部止めコンクリート V4=0.200×0.200×0.500=0.020 m3	
合　計	・コンクリート合計 V=ΣV1～V4=53.802+52.023+0.860+0.020=106.705 m3	106.705 m^3

一般計算書

種　　別：監査廊
ブロック：右岸出入口部 R-41～R-42BL
区　　分：

細別／規格	算　　式	数　量
型枠 本体部	・監査廊変形断面部本体型枠延長 R-40BL	
	・水平部内型枠延長 Ls1=1/2×2×π×1.000+2×1.500+0.200+2×0.200 =6.742 m	
	・区間延長 R-40BL(平面隅部バラ) Ls1(水平部)=2.000+4.000=6.000 m	
	・バラ型枠 a1=6.742×6.000+3.500×(0.500+2.500)=50.952 m2	50.952 m2
	・断面型枠 a2=1/2×(4.050+3.000)×3.500-(1.571+3.000+0.040) =7.727 m2	7.727 m2
	・監査廊変形断面部本体型枠小計 A1=Σa1～a2=	58.679 m2
	・ボックス断面部本体型枠延長 R-41BL	
	・水平部型枠延長 Ls2=1/2×2×π×1.000+2×1.500+0.200+2×0.200+3.500×2 =13.742 m	
	・1:1.20傾斜部型枠延長 Lk2=1/2×2×π×1.000+2×1.500+0.200+2×0.200+3.500×2 +3.000=16.742 m	
	・区間延長 R-41BL(縦断隅部バラ) L2-1(1:1.20)=1/2×(6.248+6.248)=6.248 m L2-2(水平部)=1/2×(2.586+1.319)+1/2×1.267=2.586 m	
	・バラ型枠 a3=16.742×6.248+13.742×2.586=140.141 m2	140.141
	・断面型枠 a4=5.889m2×1=5.889 m2	5.889
	・ボックス断面部本体型枠小計 A2=Σa3～a4=	146.03
階段部	・バラ型枠 R-41BL a5=(0.240+0.200)×20×1.800=15.840 m2	15.84
	・側溝側側壁部バラ型枠 a6=(0.240×0.200)/2×20= 0.480m2	0.48
	・階段型枠小計 A3=a5～a6=	16.32

一般計算書

種　　別：監査廊
ブロック：右岸出入口部 R-41～R-42BL
区　　分：

細別／規格	算　　式	数　量
型枠 出入口部排水溝部	・バラ型枠 a7=0.200×0.200×2=0.080 m2 ・出入口部排水溝部止め型枠小計 A4=a7=	0.08 0.08
合　計	・型枠合計 A=ΣA1～A4=58.679+146.030+6.2320+0.080=221.109 m2 (型枠内訳) バラ型枠 断面型枠	221.109 m^2 207.493 m2 13.616 m2
止水板 B=300mm(CF300×7) (ジョイント部)	・ボックス断面部本体止水板延長 ・ジョイント部止水板延長 ℓ1=3.770+1.800×2+2.400=9.770 m	
合　計	・ジョイント部止水板合計 L=ℓ1×2箇所=9.770×2=19.540 m	19.540 m
手摺 φ42.7mm SUS304	・手摺合計 L=6.248 m	6.248 m
支持金属 φ19.0mm SUS304 L=0.222m	・手摺支持金物合計 N=4 箇所	4 箇所
丸塵金 φ39.5mm t=2mm	・手摺丸塵金合計 N=4 箇所	4 箇所
門扉工1箇所数量 両面フラッシュドア アルミ製 2.250m×1.000m	N=1 箇所	1 箇所
スキンプレート t=4.5mm	W=(0.473×2+0.056)×35.32kg/m2=35.391 kg	35.391 kg
L型鋼 L-75×75×6	W=(2.250×2+1.075+1.463×2+0.425×2+0.350×2+0.896×2 +1.042)×6.85kg/m=88.262 kg	88.262 kg
網入り板ガラス FW6.8	A=0.177×2=0.354 m2	0.354 m^2

一般計算書

種　　別：監査廊
ブロック：右岸出入口部 R-41～R-42BL
区　　分：

細別／規格	算　　式	数　量
ボルトアンカー M16 L=150mm	N=8 本	8 本
丁番 H=102mm	N=2 個	2 個

一般計算書

種　　別：監査廊
ブロック：漏水ピット
区　　分：

細別／規格	算　　式	数　量
コンクリート 本体部	・監査廊変形断面部コンクリート ①上部テーパー部 v1=1/6×0.300×(6.520×6.550+(6.520+3.520)×(6.550+6.640) +3.520×6.640=9.925 m3 ②通廊部 v2=1/6×4.200×(4.000×5.290+(4.000+6.520)×(5.290+6.550) +6.520×6.550=131.896 m3 ③ピット部 v3=1/6×2.000×(2.800×4.000+(2.800+4.000)×(4.000+5.200) +4.000×5.200=31.520 m3 ④内空通廊部控除 v4=-(1/2×π×1.000^2+1.500×2.000)×4.190=-19.152 m3 ⑤内空排水溝部控除 v5=-0.450×0.300×1.290×2=-0.348 m3 ⑥内空ピット部控除 v6-1=-2.000×0.050×3.000=-0.300 m3 v6-2=-1.800×1.850×2.800=-9.324 m3 v6-3=-1/6×0.300×(1.200×2.200+(1.200+1.800)×(2.200+2.800) +1.800×2.800=-1.134 m3	
合　計	・監査廊漏水ピットコンクリート V=Σv1～v6=9.925+131.896+31.520-19.152-0.348-0.300-9.324 -1.134=143.083 m3	143.083 m^3

一般計算書

種　　別：監査廊
ブロック：漏水ピット
区　　分：

細別／規格	算　　式	数　　量
型枠 本体部	・監査廊変形断面部型枠 ①通廊部内側 a1-1=(1/2×2×π×1.000+2×1.500)×4.190+1/2×π×1.000^2 +1.500×2.000=30.304 m2 a1-2=(0.450+0.300×2)×1.290×2=2.709 m2 ②ピット部内側 a2-1=(2.800+0.100)×0.050×2+2.000×0.050+1.200×0.050 =0.450 m2 a2-2=1.850×1.800×2+1.850×2.800×2=17.020 m2 a2-3=1/2×(1.200+1.800)×0.424×2+1/2×(2.200+2.800) ×0.424×2=3.392 m2	 30.304 m2 2.709 m2 0.45 m2 17.02 m2 3.392 m2
合　計	・監査廊漏水ピット型枠 ・バラ型枠 A=Σa1～a2=30.304+2.709+0.450+17.020+3.392=53.875 m2	 53.875 m^2
鋼製グレーチング 1500×1900×50mm	・監査廊漏水ピット部 n=2 枚	 2 枚

一般計算書

種　　別：下流連絡通路
ブロック：T-1～T-48BL
区　　分：

細別／規格	算　　式	数　量
コンクリート 本体部	・下流連絡通路監査廊断面部本体断面積(テーパーあり)T-1～T-38BL ①アーチテーパー部 A1=1/2×(3.520+6.520)×0.300=1.506 m2 ②本体部 A2=1/2×(6.520+4.000)×(4.500-0.300)=22.092 m2 ③内空上部半円部控除 A3=-1/2×π×1.000^2=-1.571 m2 ④内空矩形部控除 A4=-1.500×2.000=-3.000 m2 ⑤内空排水溝部控除 A5=-0.300^2=-0.090 m2 ・1m当り断面積(テーパーあり)合計 ΣA1～A5=1.506+22.092-1.571-3.000-0.090=18.937 m2/m ・区間延長 T-1～T-11BL(LEVEL) L1=2.500+10×6.000=62.500 m T-12BL(平面隅部) L2=2.500+2.500=5.000 m T-13～T-36BL(LEVEL) L3=23×6.000+4.500=142.500 m T-37BL(平面隅部) L4=2.500+2.500=5.000 m T-38BL(縦断隅部) L5=1/2×(3.000+4.362)+1/2×(3.000+4.362)=7.362 m ・区間延長合計 ΣL1～L5=62.500+5.000+142.500+5.000+7.362 =222.362 m ・監査廊断面部本体コンクリート V1=18.937×222.362=4,210.869 m3	

一般計算書

種　　別：下流連絡通路
ブロック：T-1～T-48BL
区　　分：

細別／規格	算　　式	数　量
コンクリート ﾎﾞｯｸｽ本体部	・下流連絡通路ボックス断面部本体断面積 T-39～T-48 ・1m当り断面積(T-39～T-42BL) A6=3.400×4.000-(1/2×π×1.000^2+1.500×2.000 +0.200×0.300)=8.969 m2/m ・1m当り断面積(T-43～T-48) A7=3.000×3.500-(1/2×π×1.000^2+1.500×2.000 +0.200×0.300)=5.869 m2/m ・区間延長合計(T-39～T-42BL) L6=3×6.000+1/2×(3.607+2.396)+1/2×(3.188+1.977)=23.584 m ・区間延長合計(T-43～T48BL) L7=5×6.000+4.500=34.500 m ・ボックス断面部本体コンクリート V2=8.969×23.584+5.869×34.500=414.005 m3	
階段部	・下流連絡通路階段部一箇所当たり ①監査廊断面階段部 v1=1/2×0.300×0.200×1.700=0.051 m3/箇所 ②ボックス断面階段部 v2=1/2×0.300×0.200×1.700=0.051 m3/箇所 ・階段コンクリート V3=0.051×11箇所+0.051×56箇所+(0.007㎡+0.023㎡ +0.008㎡)×1.700m=3.482 m3	
出入口部排水溝部	・出入口部排水溝部止めコンクリート V4=0.200×0.300×0.500=0.030 m3	
合　計	・コンクリート合計 V=ΣV1～4=4,210.869+414.005+3.482+0.030=4,628.386 m3	4,628.386 m^3

下流連絡通路　　掘削；増厚コンクリート

測　点	点間距離 m	増厚コンクリート 面　積 (m^2)	平均面積 (m^2)	体　積 (m^3)				
起点		0.0						
I	16.740	0.0	0.00	0.0				
J	20.000	7.7	3.85	77.0				
K	20.000	7.8	7.75	155.0				
L	23.490	7.5	7.65	179.7				
M	25.945	8.6	8.05	208.9				
N	25.945	16.4	12.50	324.3				
O	25.945	0.5	8.45	219.2				
P	61.912	15.1	7.80	482.9				
Q	20.000	19.0	17.05	341.0				
R	20.000	15.3	17.15	343.0				
岩着タイプ終点	11.585	0.0	7.65	88.6				
	271.562		合　計	2,419.6				

増厚コンクリート型枠
I測線での増厚コンクリート面積=0.0より,T-5から増厚コンクリートが発生するものする。
平均断面積は、

2419.6 ÷ 251.062(T-5～T-46延長)　=　9.637　m2

型枠面積合計

9.637　×　42.0 =　404.75

一般計算書

種　　別：下流連絡通路
ブロック：T-1～T-48BL
区　　分：

細別／規格	算　　式	数　量
型枠 本体部	・下流連絡通路監査廊断面部本体型枠延長(テーパーあり)T-1～T-38BL アーチテーパー部1:5.0の斜率=1.020 ・水平部型枠延長 Ls1-1=1/2×2×π×1.000+2×1.500=6.142 m Ls1-2=0.300+2×0.300=0.900m 計　7.042m ・傾斜部型枠延長 Lk1-1=1/2×2×π×1.000+2×1.500=6.142m Lk1-2=0.300+2×0.300)=0.900m Lk1-3=2×1.500×1.020+3.520=6.580m 計　13.622m ・区間延長 T-1BL(水平部特殊 L=2.500m) L1=2.500 m T-2～T-11BL(水平部標準 L=6.000m) L2=10×6.000=60.000 m T-12BL(平面隅部バラ) L3=2.500+2.500=5.000 m T-13～T-35BL(水平部標準 L=6.000m) L4=23×6.000=138.000 m T-36BL(水平部特殊 L=4.500m) L5=4.500 m T-37BL(平面隅部バラ) L6=2.500+2.500=5.000 m T-38BL(縦断隅部バラ) L7-1(水平部)=1/2×(3.000+4.362)=3.681 m L7-2(1:1.50)=1/2×(3.000+4.362)=3.681 m ・監査廊型枠(水平部特殊 L=2.500m) L=L1=2.500m a1=6.142×2.500=15.355 m2	15.355 m2
	・監査廊型枠(水平部標準 L=6.000m) L=L2+L4=198.000m a2=6.142×198.000=1216.116 m2	1,216.116 m2
	・監査廊型枠(水平部特殊 L=4.500m) L=L5=4.500m a3=6.142×4.500=27.639 m2	27.639 m2
	・バラ型枠 監査廊型枠排水溝部 L=L1+L2+L3+L4+L5+L6+L7-1+L7-2=222.362m a4=0.900×222.362=200.126 m2	

一般計算書

種　　別：下流連絡通路
ブロック：T-1～T-48BL
区　　分：

細別／規格	算　　式	数　量
型枠 本体部	隅部 傾斜部(1:1.5)　L=L7-2=3.681m a5=6.580×3.681=24.221 m2 バラ型枠　計　224.347m2	224.347 m2
	・断面型枠 a6=18.937㎡×38=719.606 m2	719.606 m2
	・監査廊断面部本体型枠小計 A1=Σa1～a6=	2,203.063 m2
型枠 ﾎﾞｯｸｽ本体部	・下流連絡通路ボックス断面部本体型枠延長　T-39～T-48BL	
	・水平部型枠延長　T-43～T-48BL Ls2-1=1/2×2×π×1.000+2×1.500=6.142 m Ls2-2=0.300+2×0.200=0.700m Ls2-3=2×3.500=7.000m 計　13.842m	
	・傾斜部型枠延長　T-39～T-42 Lk2-1=1/2×2×π×1.000+2×1.500=6.142m Lk2-2=0.300+2×0.200)=0.700m Lk2-3=2×4.000+3.400=11.400m 計　18.242m	
	・区間延長 T-39～T-41BL(1:1.50傾斜部標準 L=6.000m) L8=3×6.000=18.000 m	
	T-42BL(縦断隅部バラ) L9-1(1:1.50)=1/2×(3.607+2.396)=3.002 m L9-2(水平部)=1/2×(3.188+1.977)=2.583 m	
	T-43～T-47BL(水平部標準 L=6.000m) L10=5×6.000=30.000 m	
	T-48BL(水平部特殊 L=4.500m) L11=4.500 m	
	・監査廊型枠(1:1.5傾斜部標準 L=6.000m) L=L8=18.000m a7=6.142×18.000=110.556 m2	110.556 m2
	・監査廊型枠(水平部標準 L=6.000m) L=L10=30.000m a8=6.142×30.000=184.260 m2	184.260 m2
	・監査廊型枠(水平部特殊 L=4.500m) L=L11=4.500m a9=6.142×4.500=27.639 m2	27.639 m2

一般計算書

種　　別：下流連絡通路
ブロック：T-1～T-48BL
区　　分：

細別／規格	算　　式	数　量
型枠		
ﾎﾞｯｸｽ本体部	・バラ型枠 監査廊型枠排水溝部 L=L8+L9-1+L9-2+L10+L11=58.085m a10=0.700×58.085=40.660 m2 傾斜部(1:1.5) L=L8+L9-1=21.002m a11=11.400×21.002=239.423 m2 水平部 L=L9-2+L10+L11=37.083m a12=7.000×37.083=259.581 m2 バラ型枠　計　539.664m2	539.664 m2
	・断面型枠 a13=8.969㎡×4+5.869㎡×6=71.090 m2	71.090 m2
	・ボックス断面部本体型枠小計 A2=Σa7～a13=	933.209 m2
階段部	・バラ型枠 傾斜部(1:1.5) a14={(0.300+0.200)×68+0.100+0.150}×1.700=58.225 m2 側溝側側壁部 (1:1.50)　1段あたり面積：0.300×0.200/2=0.030m2 a15=0.030㎡×68+0.008㎡=2.048 m2 バラ型枠　計　60.273m2	60.273 m2
	・断面型枠 a16=(0.140+0.024+0.110+0.099)×1.700=0.634 m2	0.634 m2
	・階段型枠小計 A3=Σa14～a16=	60.907 m2
出入口部排水溝部	・バラ型枠 a17=0.200×0.300=0.060 m2	0.060 m2
	・出入口部排水溝部止め型枠小計 A4=a17=	0.060 m2
合　計	・型枠合計 A=ΣA1～A4=2203.063+933.209+60.907+0.060=3197.239 m2 (型枠内訳) 監査廊型枠(水平特殊)　L=2.5m 監査廊型枠(水平特殊)　L=4.5m 監査廊型枠(水平標準)　L=6.0m 監査廊型枠(1:1.50標準)　L=6.0m バラ型枠 断面型枠	3,197.239 m² 15.355 m2 55.278 m2 1,400.376 m2 110.556 m2 824.344 m2 791.330 m2

一般計算書

種　　別：下流連絡通路
ブロック：T-1～T-48BL
区　　分：

細別／規格	算　　式	数　量
止水板 B=300mm(CF300×7) (ジョイント部)	・下流連絡通路監査廊断面部本体止水板延長(テーパーあり) ・ジョイント部止水板延長 T-1～T-4BL ℓ1=(1.740+1.290+4.016+1.851)×2+(2.018+1.900+1.285)×2 =28.200 m T-5～T-38BL ℓ2=(2.018+1.900+1.285)×2=10.406m ・ジョイント部止水板小計 L1=28.200×4箇所+10.406×34箇所=466.604 m ・下流連絡通路ボックス断面部本体止水板延長 ・ジョイント部止水板延長 ℓ3=2.018×2+1.800×2+2.560=10.196 m ・ジョイント部止水板小計 L2=10.196×9箇所=91.764 m ・止水板合計 L=ΣL1～L2=	466.604 m 91.764 m 558.368 m
合　計		
止水板 B=200mm(FF200×5) (縦断方向)	・下流連絡通路監査廊断面部本体止水板延長(テーパーあり) T-1～T-4BL ・止水板合計 L=(2.500+6.000×3)×2=41.000 m	41.000 m
シール材	・下流連絡通路監査廊断面部本体シール材延長(テーパーあり) ・ジョイント部シール材充填延長 ℓ1=1.520×2+3.510=6.550 m ・シール材合計 L=6.550×37箇所=242.350 m	242.350 m
手摺 φ42.7mm SUS304	・手摺合計 L=3.800+6.000×3+3.200=25.000 m	25.000 m
支持金属 φ19.0mm SUS304 L=0.222m	・手摺支持金物合計 N=2+3×3+2=13 箇所	13 箇所
丸塵金 φ39.5mm t=2mm	・手摺丸塵金合計 N=2+3×3+2=13 箇所	13 箇所

一般計算書

種　　別：下流連絡通路
ブロック：T-1～T-48BL
区　　分：

細別／規格	算　　式	数　　量
門扉工1箇所数量		
両面フラッシュドア アルミ製 2.250m×1.000m	N=1 箇所	1 箇所
スキンプレート t=4.5mm	W=(0.473×2+0.056)×35.32kg/m2=35.391 kg	35.391 kg
L型鋼 L-75×75×6	W=(2.250×2+1.075+1.463×2+0.425×2+0.350×2+0.896×2 +1.042)×6.85kg/m=88.262 kg	88.262 kg
網入り板ガラス FW6.8	A=0.177×2=0.354 m2	0.354 m^2
ボルトアンカー M16 L=150mm	N=8 本	8 本
丁番 H=102mm	N=2 個	2 個

監査廊数量計算書　各ブロック鉄筋数量表

			ブロック長	鉄筋量							面　積
箇所	ブロックNo.	配筋タイプ	m	D13	D16	D19	D22	D25	D29	D35	合　計
左岸部	L-1	タイプⅠ	6.000	1,180	476	0	975	1,272	1,026	0	4,929
	L-2	タイプⅠ	6.000	1,180	476	0	975	1,272	1,026	0	4,929
	L-3	タイプⅠ	6.000	1,180	476	0	975	1,272	1,026	0	4,929
	L-4	タイプⅠ	6.000	1,180	476	0	975	1,272	1,026	0	4,929
	L-5	タイプⅠ	6.000	1,180	476	0	975	1,272	1,026	0	4,929
	L-6	タイプⅡ(傾斜部)	6.000	1,180	476	317	1,490	786	0	0	4,249
	L-7	タイプⅡ(傾斜部)	6.000	1,180	476	317	1,490	786	0	0	4,249
	L-8	タイプⅡ(傾斜部)	6.000	1,180	476	317	1,490	786	0	0	4,249
	L-9	タイプⅡ(傾斜部)	6.000	1,180	476	317	1,490	786	0	0	4,249
	L-10	隅部(タイプⅢ)	6.202	1,649	0	0	1,019	0	944	0	3,612
	L-11	タイプⅢ	6.000	1,620	0	0	975	0	1,026	0	3,621
	L-12	タイプⅢ	6.000	1,620	0	0	975	0	1,026	0	3,621
	L-13	タイプⅣ	6.000	1,620	0	0	975	786	0	0	3,381
	L-14	隅部(タイプⅣ)	5.500	1,487	0	0	800	943	0	0	3,230
	L-15	タイプⅥ	6.000	1,631	0	0	1,019	798	0	0	3,448
	L-16	タイプⅥ	6.000	1,631	0	0	1,019	798	0	0	3,448
	L-17	タイプⅥ	6.000	1,631	0	0	1,019	798	0	0	3,448
	L-18	タイプⅥ	6.000	1,631	0	0	1,019	798	0	0	3,448
	L-19	タイプⅥ	6.000	1,631	0	0	1,019	798	0	0	3,448
	L-20	タイプⅥ(短)	5.000	1,359	0	0	849	665	0	0	2,873
	L-21	隅部(タイプⅥ)	8.158	2,130	0	0	1,424	856	0	0	4,410
	小計			30,260	4,284	1,268	22,947	16,744	8,126	0	83,629
左岸側出入り口	L-23	出入り口部	8.000	1,298	200	743	702	0	0	0	2,943
	L-24	出入り口部	11.962	2,390	695	0	0	0	0	0	3,085
	L-25	出入り口部	10.000	1,970	595	0	0	0	0	0	2,565
	L-26	出入り口部	10.000	1,970	595	0	0	0	0	0	2,565
	L-27	出入り口部	11.500	2,215	838	0	0	0	0	0	3,053
	小計			9,843	2,923	743	702	0	0	0	14,211
河床部	C-1	隅部(タイプⅠ)	6.942	1,385	451	0	1,209	1,436	903	0	5,384
	C-2	接続部(C-2BL)(タイプⅠ)	6.000	1,614	0	0	1,195	2,161	1,562	0	6,532
	C-3	タイプⅠ	6.000	1,180	476	0	975	1,272	1,026	0	4,929
	C-4	タイプⅠ(短)	4.500	885	357	0	731	954	770	0	3,697
	C-5	タイプⅠ(短)	4.500	885	357	0	731	954	770	0	3,697
	C-6	接続部(C-6BL)(タイプⅠ)	6.000	1,616	0	0	1,195	2,248	1,562	0	6,621
	C-7	隅部(タイプⅠ)	6.130	1,202	440	0	1,025	1,295	903	0	4,865
	小計			8,767	2,081	0	7,061	10,320	7,496	0	35,725
漏水ピット	―	ピット部	―	2,083	0	0	1,315	0	2,174	0	5,572
	小計			2,083	0	0	1,315	0	2,174	0	5,572

監査廊数量計算書　各ブロック鉄筋数量表

			ブロック長	鉄筋量							面　積
箇所	ブロックNo.	配筋タイプ	m	D13	D16	D19	D22	D25	D29	D35	合　計
右岸部	C-8	タイプⅠ	6.000	1,180	476	0	975	1,272	1,026	0	4,929
	R-1	タイプⅠ	6.000	1,180	476	0	975	1,272	1,026	0	4,929
	R-2	タイプⅠ	6.000	1,180	476	0	975	1,272	1,026	0	4,929
	R-3	タイプⅠ	6.000	1,180	476	0	975	1,272	1,026	0	4,929
	R-4	タイプⅠ	6.000	1,180	476	0	975	1,272	1,026	0	4,929
	R-5	タイプⅠ	6.000	1,180	476	0	975	1,272	1,026	0	4,929
	R-6	タイプⅠ	6.000	1,180	476	0	975	1,272	1,026	0	4,929
	R-7	タイプⅠ	6.000	1,180	476	0	975	1,272	1,026	0	4,929
	R-8	タイプⅠ	6.000	1,180	476	0	975	1,272	1,026	0	4,929
	R-9	タイプⅠ	6.000	1,180	476	0	975	1,272	1,026	0	4,929
	R-10	タイプⅡ(傾斜部)	6.000	1,180	476	317	1,490	786	0	0	4,249
	R-11	タイプⅡ(傾斜部)	6.000	1,180	476	317	1,490	786	0	0	4,249
	R-12	タイプⅡ(傾斜部)	6.000	1,180	476	317	1,490	786	0	0	4,249
	R-13	隅部(タイプⅡ)	5.811	1,126	494	278	1,480	817	0	0	4,195
	R-14	タイプⅡ(水平部)	4.500	879	358	241	1,116	597	0	0	3,191
	R-15	タイプⅡ-2(水平部)	6.000	1,093	476	317	1,490	786	0	1,263	5,425
	R-16	タイプⅡ-2(水平部)	6.000	1,093	476	317	1,490	786	0	1,263	5,425
	R-17	隅部(タイプⅡ-2)	5.904	1,079	415	330	1,458	629	0	1,411	5,322
	R-18	タイプⅡ(傾斜部短)	4.500	885	357	238	1,118	590	0	0	3,188
	R-19	タイプⅡ(傾斜部)	6.000	1,180	476	317	1,490	786	0	0	4,249
	R-20	タイプⅡ(傾斜部)	6.000	1,180	476	317	1,490	786	0	0	4,249
	R-21	タイプⅡ(傾斜部)	6.000	1,180	476	317	1,490	786	0	0	4,249
	R-22	タイプⅢ	6.000	1,620	0	0	975	0	1,026	0	3,621
	R-23	タイプⅢ	6.000	1,620	0	0	975	0	1,026	0	3,621
	R-24	タイプⅢ	6.000	1,620	0	0	975	0	1,026	0	3,621
	R-25	タイプⅢ	6.000	1,620	0	0	975	0	1,026	0	3,621
	R-26	タイプⅢ	6.000	1,620	0	0	975	0	1,026	0	3,621
	R-27	タイプⅣ	6.000	1,620	0	0	975	786	0	0	3,381
	R-28	タイプⅣ	6.000	1,620	0	0	975	786	0	0	3,381
	R-29	タイプⅣ	6.000	1,620	0	0	975	786	0	0	3,381
	R-30	タイプⅣ	6.000	1,620	0	0	975	786	0	0	3,381
	R-31	タイプⅣ	6.000	1,620	0	0	975	786	0	0	3,381
	R-32	タイプⅣ	6.000	1,620	0	0	975	786	0	0	3,381
	R-33	タイプⅣ	6.000	1,620	0	0	975	786	0	0	3,381
	R-34	タイプⅣ	6.000	1,620	0	0	975	786	0	0	3,381
	R-35	タイプⅣ	6.000	1,620	0	0	975	786	0	0	3,381
	R-36	タイプⅣ(短)	3.000	810	0	0	488	393	0	0	1,691
	R-37	隅部(タイプⅣ)	4.763	1,270	0	0	823	503	0	0	2,596
	R-38	タイプⅣ	6.000	1,620	0	0	975	786	0	0	3,381
	R-39	タイプⅤ	6.000	1,619	0	423	975	0	0	0	3,017
	R-40	隅部(タイプⅤ)	4.913	1,405	31	471	725	0	0	0	2,632
	小計			54,439	10,223	4,517	44,478	30,397	15,390	3,937	163,381

監査廊数量計算書　各ブロック鉄筋数量表

			ブロック長	鉄筋量							面　積
箇所	ブロックNo.	配筋タイプ	m	D13	D16	D19	D22	D25	D29	D35	合　計
右岸側出入り口	R-41	出入り口部	6.000	1,386	0	0	0	0	0	0	1,386
	R-42	出入り口部	8.834	1,797	0	0	0	0	0	0	1,797
	小計			3,183	0	0	0	0	0	0	3,183
下流連絡通路監査廊断面部	T-1	タイプA(短)	2.500	492	198	0	588	288	428	0	1,994
	T-2	タイプA	6.000	1,180	476	0	1,411	692	1,026	0	4,785
	T-3	タイプA	6.000	1,180	476	0	1,411	692	1,026	0	4,785
	T-4	タイプA	6.000	1,180	476	0	1,411	692	1,026	0	4,785
	T-5	タイプA	6.000	1,180	476	0	1,411	692	1,026	0	4,785
	T-6	タイプA	6.000	1,180	476	0	1,411	692	1,026	0	4,785
	T-7	タイプA	6.000	1,180	476	0	1,411	692	1,026	0	4,785
	T-8	タイプA	6.000	1,180	476	0	1,411	692	1,026	0	4,785
	T-9	タイプA	6.000	1,180	476	0	1,411	692	1,026	0	4,785
	T-10	タイプA	6.000	1,180	476	0	1,411	692	1,026	0	4,785
	T-11	タイプA	6.000	1,180	476	0	1,411	692	1,026	0	4,785
	T-12	隅部(タイプA)	5.000	959	381	0	1,128	604	827	0	3,899
	T-13	タイプB	6.000	1,484	0	0	1,411	0	1,026	0	3,921
	T-14	タイプB	6.000	1,484	0	0	1,411	0	1,026	0	3,921
	T-15	タイプB	6.000	1,484	0	0	1,411	0	1,026	0	3,921
	T-16	タイプB	6.000	1,484	0	0	1,411	0	1,026	0	3,921
	T-17	タイプB	6.000	1,484	0	0	1,411	0	1,026	0	3,921
	T-18	タイプB	6.000	1,484	0	0	1,411	0	1,026	0	3,921
	T-19	タイプB	6.000	1,484	0	0	1,411	0	1,026	0	3,921
	T-20	タイプB	6.000	1,484	0	0	1,411	0	1,026	0	3,921
	T-21	タイプB	6.000	1,484	0	0	1,411	0	1,026	0	3,921
	T-22	タイプB	6.000	1,484	0	0	1,411	0	1,026	0	3,921
	T-23	タイプC	6.000	1,484	0	1,040	0	786	0	0	3,310
	T-24	タイプC	6.000	1,484	0	1,040	0	786	0	0	3,310
	T-25	タイプC	6.000	1,484	0	1,040	0	786	0	0	3,310
	T-26	タイプC	6.000	1,484	0	1,040	0	786	0	0	3,310
	T-27	タイプC	6.000	1,484	0	1,040	0	786	0	0	3,310
	T-28	タイプC	6.000	1,484	0	1,040	0	786	0	0	3,310
	T-29	タイプC	6.000	1,484	0	1,040	0	786	0	0	3,310
	T-30	タイプC	6.000	1,484	0	1,040	0	786	0	0	3,310
	T-31	タイプC	6.000	1,484	0	1,040	0	786	0	0	3,310
	T-32	タイプC	6.000	1,484	0	1,040	0	786	0	0	3,310
	T-33	タイプC	6.000	1,484	0	1,040	0	786	0	0	3,310
	T-34	タイプC	6.000	1,484	0	1,040	0	786	0	0	3,310
	T-35	タイプC	6.000	1,484	0	1,040	0	786	0	0	3,310
	T-36	タイプC(短)	4.500	1,113	0	780	0	590	0	0	2,483
	T-37	隅部(タイプC)	5.000	1,201	0	830	0	634	0	0	2,665
	T-38	隅部(タイプC)	7.362	1,688	0	1,356	0	755	0	0	3,799
	小計			51,385	5,339	16,486	29,936	20,009	21,775	0	144,930

監査廊数量計算書　各ブロック鉄筋数量表

			ブロック長	鉄筋量							面　積
箇所	ブロックNo.	配筋タイプ	m	D13	D16	D19	D22	D25	D29	D35	合　計
下流連絡通路ボックス断面部	T-39	タイプD	6.000	952	167	602	570	0	0	0	2,291
	T-40	タイプD	6.000	952	167	602	570	0	0	0	2,291
	T-41	タイプD	6.000	952	167	602	570	0	0	0	2,291
	T-42	隅部(タイプD)	5.584	889	134	633	451	0	0	0	2,107
	T-43	タイプE	6.000	972	394	394	0	0	0	0	1,760
	T-44	タイプE	6.000	972	394	394	0	0	0	0	1,760
	T-45	タイプE	6.000	972	394	394	0	0	0	0	1,760
	T-46	タイプE	6.000	972	394	394	0	0	0	0	1,760
	T-47	タイプE	6.000	972	394	394	0	0	0	0	1,760
	T-48	タイプE(短)	4.500	729	296	296	0	0	0	0	1,321
	小計			9,334	2,901	4,705	2,161	0	0	0	19,101
	計(T-1～T-48)			60,719	8,240	21,191	32,097	20,009	21,775	0	164,031

監査廊数量計算書　チッピング(t=3cm)

コア敷部のチッピング面積を計上する。

箇所	ブロック No.	勾配	チッピング長 (天端縦断延長)	チッピング面積	面　積
			m	㎡/m	㎡
左岸部	L-1	1:1.40	6.000	6.58	39.5
	L-2	〃	6.000	6.58	39.5
	L-3	〃	6.000	6.58	39.5
	L-4	〃	6.000	6.58	39.5
	L-5	〃	6.000	6.58	39.5
	L-6	〃	6.000	6.58	39.5
	L-7	〃	6.000	6.58	39.5
	L-8	〃	6.000	6.58	39.5
	L-9	〃	6.000	6.58	39.5
	L-10	1:1.40～1:0.905	5.716	6.58	37.6
	L-11	1:0.905	6.000	6.58	39.5
	L-12	〃	6.000	6.58	39.5
	L-13	〃	6.000	6.58	39.5
	L-14	1:0.905～Level	5.308	6.58	34.9
	小計				546.5
河床部	C-1	1:1.40～Level	5.500	6.58	36.2
	C-2	level	6.000	6.58	39.5
	C-3	〃	6.000	6.58	39.5
	C-4	〃	4.500	6.58	29.6
	C-5	〃	4.500	6.58	29.6
	C-6	〃	6.000	6.58	39.5
	C-7	Level～1:3.50	5.500	6.58	36.2
	小計				250.1
漏水ピット	ー		6.640	6.58	43.7
	小計				43.7

監査廊数量計算書　チッピング(t=3cm)

コア敷部のチッピング面積を計上する。

箇所	ブロック No.	勾配	チッピング長 (天端縦断延長)	チッピング面積	面　積
			m	㎡/m	㎡
右岸部	C-8	1:3.50	6.000	6.58	39.5
	R-1	〃	6.000	6.58	39.5
	R-2	〃	6.000	6.58	39.5
	R-3	〃	6.000	6.58	39.5
	R-4	〃	6.000	6.58	39.5
	R-5	〃	6.000	6.58	39.5
	R-6	〃	6.000	6.58	39.5
	R-7	〃	6.000	6.58	39.5
	R-8	〃	6.000	6.58	39.5
	R-9	〃	6.000	6.58	39.5
	R-10	〃	6.000	6.58	39.5
	R-11	〃	6.000	6.58	39.5
	R-12	〃	6.000	6.58	39.5
	R-13	1:3.50～Level	6.441	6.58	42.4
	R-14	level	4.500	6.58	29.6
	R-15	〃	6.000	6.58	39.5
	R-16	〃	6.000	6.58	39.5
	R-17	Level～1:2.70	5.098	6.58	33.5
	R-18	1:2.70	4.500	6.58	29.6
	R-19	〃	6.000	6.58	39.5
	R-20	〃	6.000	6.58	39.5
	R-21	〃	6.000	6.58	39.5
	R-22	〃	6.000	6.58	39.5
	R-23	〃	6.000	6.58	39.5
	R-24	〃	6.000	6.58	39.5
	R-25	〃	6.000	6.58	39.5
	R-26	〃	6.000	6.58	39.5
	R-27	〃	6.000	6.58	39.5
	R-28	〃	6.000	6.58	39.5
	R-29	〃	6.000	6.58	39.5
	R-30	〃	6.000	6.58	39.5
	R-31	〃	6.000	6.58	39.5
	R-32	〃	6.000	6.58	39.5
	R-33	〃	6.000	6.58	39.5
	R-34	〃	6.000	6.58	39.5
	R-35	〃	6.000	6.58	39.5
	R-36	〃	3.000	6.58	19.7
	R-37	1:2.70～1:1.00	3.779	6.58	24.9
	R-38	1:1.00	6.000	6.58	39.5
	R-39	〃	6.000	6.58	39.5
	R-40	1:1.00～Level	6.924	6.58	45.6
	小計				1,568.3
下流連絡通路監査廊断面部	T-1	Level	2.500	6.58	16.5
	T-2	〃	6.000	6.58	39.5
	T-3	〃	5.440	6.58	35.8
	小計				91.8
非常用洪水吐き					225.4
	小計				225.4
合計					2,725.8

監査廊数量計算書　足場工

型枠工に必要な足場を計上する。
足場は棲部と側面を計上する。

箇所	ブロック No.	勾配	ブロック長	足場				合計
				妻部		側面		
				単管水平	単管傾斜	単管水平	単管傾斜	
			m	掛㎡	掛㎡	掛㎡	掛㎡	掛㎡
左岸部	L-1	1:1.40	6.000		23.60		42.00	65.6
	L-2	〃	6.000		23.60		42.00	65.6
	L-3	〃	6.000		23.60		42.00	65.6
	L-4	〃	6.000		23.60		42.00	65.6
	L-5	〃	6.000		23.60		42.00	65.6
	L-6	〃	6.000		23.60		42.00	65.6
	L-7	〃	6.000		23.60		42.00	65.6
	L-8	〃	6.000		23.60		42.00	65.6
	L-9	〃	6.000		23.60		42.00	65.6
	L-10	1:1.40～1:0.905	6.202		23.60		43.41	67.0
	L-11	1:0.905	6.000		23.60		42.00	65.6
	L-12	〃	6.000		23.60		42.00	65.6
	L-13	〃	6.000		23.60		42.00	65.6
	L-14	1:0.905～Level	5.500		23.60		38.50	62.1
	L-15	Level	6.000	24.08		42.00		66.1
	L-16	〃	6.000	24.08		42.00		66.1
	L-17	〃	6.000	24.08		42.00		66.1
	L-18	〃	6.000	24.08		42.00		66.1
	L-19	〃	6.000	24.08		42.00		66.1
	L-20	〃	5.000	24.08		35.00		59.1
	L-21	Level～1:1.00	8.158			57.11		57.1
	小計			144.5	330.4	302.1	585.9	1,363.0
左岸側出入り口	L-23	1:1.00	8.000		11.52		57.60	69.1
	L-24	1:1.00～Level	11.962	10.50			83.73	94.2
	L-25	Level	10.000	10.50		70.00		80.5
	L-26	Level	10.000	10.50		70.00		80.5
	L-27	Level	11.500	10.50		80.50		91.0
	小計			42.0	11.5	220.5	141.3	415.3
河床部	C-1	1:1.40～Level	6.942		23.60		48.59	72.2
	C-2	level	6.000	23.60		42.00		65.6
	C-3	〃	6.000	23.60		42.00		65.6
	C-4	〃	4.500	23.60		31.50		55.1
	C-5	〃	4.500	23.60		31.50		55.1
	C-6	〃	6.000	23.60		42.00		65.6
	C-7	Level～1:3.50	6.130		23.60		42.91	66.5
	小計			118.0	47.2	189.0	91.5	445.7
漏水ピット	ー			14.78		29.33		44.1
	小計			14.8	0.0	29.3	0.0	44.1

監査廊数量計算書　　足場工

型枠工に必要な足場を計上する。
足場は棲部と側面を計上する。

箇所	ブロック No.	勾配	ブロック長	足場				合計
				妻部		側面		
				単管水平	単管傾斜	単管水平	単管傾斜	
			m	掛㎡	掛㎡	掛㎡	掛㎡	掛㎡
右岸部	C-8	1:3.50	6.000		23.60		42.00	65.6
	R-1	〃	6.000		23.60		42.00	65.6
	R-2	〃	6.000		23.60		42.00	65.6
	R-3	〃	6.000		23.60		42.00	65.6
	R-4	〃	6.000		23.60		42.00	65.6
	R-5	〃	6.000		23.60		42.00	65.6
	R-6	〃	6.000		23.60		42.00	65.6
	R-7	〃	6.000		23.60		42.00	65.6
	R-8	〃	6.000		23.60		42.00	65.6
	R-9	〃	6.000		23.60		42.00	65.6
	R-10	〃	6.000		23.60		42.00	65.6
	R-11	〃	6.000		23.60		42.00	65.6
	R-12	〃	6.000		23.60		42.00	65.6
	R-13	1:3.50～Level	5.811		23.60		40.68	64.3
	R-14	level	4.500	23.60		31.50		55.1
	R-15	〃	6.000	23.60		42.00		65.6
	R-16	〃	6.000	23.60		42.00		65.6
	R-17	Level～1:2.70	5.904		23.60		41.33	64.9
	R-18	1:2.70	4.500		23.60		31.50	55.1
	R-19	〃	6.000		23.60		42.00	65.6
	R-20	〃	6.000		23.60		42.00	65.6
	R-21	〃	6.000		23.60		42.00	65.6
	R-22	〃	6.000		23.60		42.00	65.6
	R-23	〃	6.000		23.60		42.00	65.6
	R-24	〃	6.000		23.60		42.00	65.6
	R-25	〃	6.000		23.60		42.00	65.6
	R-26	〃	6.000		23.60		42.00	65.6
	R-27	〃	6.000		23.60		42.00	65.6
	R-28	〃	6.000		23.60		42.00	65.6
	R-29	〃	6.000		23.60		42.00	65.6
	R-30	〃	6.000		23.60		42.00	65.6
	R-31	〃	6.000		23.60		42.00	65.6
	R-32	〃	6.000		23.60		42.00	65.6
	R-33	〃	6.000		23.60		42.00	65.6
	R-34	〃	6.000		23.60		42.00	65.6
	R-35	〃	6.000		23.60		42.00	65.6
	R-36	〃	3.000		23.60		21.00	44.6
	R-37	1:2.70～1:1.00	4.763		23.60		33.34	56.9
	R-38	1:1.00	6.000		23.60		42.00	65.6
	R-39	〃	6.000		23.60		42.00	65.6
	R-40	1:1.00～Level	4.913		23.60		34.39	58.0
	小計			70.8	896.8	115.5	1,546.2	2,629.3
右岸側出入り口	R-41	Level	6.000	10.50		42.00		52.5
	R-42	Level～1:1.2～Level	8.834		10.50		61.84	72.3
	小計			10.5	10.5	42.0	61.8	124.8

監査廊数量計算書　　足場工

型枠工に必要な足場を計上する。
足場は棲部と側面を計上する。

箇所	ブロック No.	勾配	ブロック長	足場				合計
				妻部		側面		
				単管水平	単管傾斜	単管水平	単管傾斜	
			m	掛㎡	掛㎡	掛㎡	掛㎡	掛㎡
下流連絡通路監査廊断面部	T-1	Level	2.500	23.60		17.50		41.1
	T-2	〃	6.000	23.60		42.00		65.6
	T-3	〃	6.000	23.60		42.00		65.6
	T-4	〃	6.000	23.60		42.00		65.6
	T-5	〃	6.000	33.24		42.00		75.2
	T-6	〃	6.000	33.24		42.00		75.2
	T-7	〃	6.000	33.24		42.00		75.2
	T-8	〃	6.000	33.24		42.00		75.2
	T-9	〃	6.000	33.24		42.00		75.2
	T-10	〃	6.000	33.24		42.00		75.2
	T-11	〃	6.000	33.24		42.00		75.2
	T-12	level/曲がり	5.000	33.24		35.00		68.2
	T-13	Level	6.000	33.24		42.00		75.2
	T-14	〃	6.000	33.24		42.00		75.2
	T-15	〃	6.000	33.24		42.00		75.2
	T-16	〃	6.000	33.24		42.00		75.2
	T-17	〃	6.000	33.24		42.00		75.2
	T-18	〃	6.000	33.24		42.00		75.2
	T-19	〃	6.000	33.24		42.00		75.2
	T-20	〃	6.000	33.24		42.00		75.2
	T-21	〃	6.000	33.24		42.00		75.2
	T-22	〃	6.000	33.24		42.00		75.2
	T-23	〃	6.000	33.24		42.00		75.2
	T-24	〃	6.000	33.24		42.00		75.2
	T-25	〃	6.000	33.24		42.00		75.2
	T-26	〃	6.000	33.24		42.00		75.2
	T-27	〃	6.000	33.24		42.00		75.2
	T-28	〃	6.000	33.24		42.00		75.2
	T-29	〃	6.000	33.24		42.00		75.2
	T-30	〃	6.000	33.24		42.00		75.2
	T-31	〃	6.000	33.24		42.00		75.2
	T-32	〃	6.000	33.24		42.00		75.2
	T-33	〃	6.000	33.24		42.00		75.2
	T-34	〃	6.000	33.24		42.00		75.2
	T-35	〃	6.000	33.24		42.00		75.2
	T-36	〃	4.500	33.24		31.50		64.7
	T-37	level/曲がり	5.000	33.24		35.00		68.2
	T-38	Level～1:1.50	7.362		33.24		51.53	84.8
	小計			1,191.3	33.2	1,505.0	51.5	2,779.8
下流連絡通路ボックス断面部	T-39	1:1.50	6.000		13.60		48.00	61.6
	T-40	〃	6.000		13.60		48.00	61.6
	T-41	〃	6.000		13.60		48.00	61.6
	T-42	1:1.5～Level	5.584		13.60		44.67	58.3
	T-43	Level	6.000	10.50		42.00		52.5
	T-44	〃	6.000	10.50		42.00		52.5
	T-45	〃	6.000	10.50		42.00		52.5
	T-46	〃	6.000	10.50		42.00		52.5
	T-47	〃	6.000	10.50		42.00		52.5
	T-48	〃	4.500	10.50		31.50		42.0
	小計			63.0	54.4	241.5	188.7	547.6

監査廊一般図 S=1/750

平　面　図

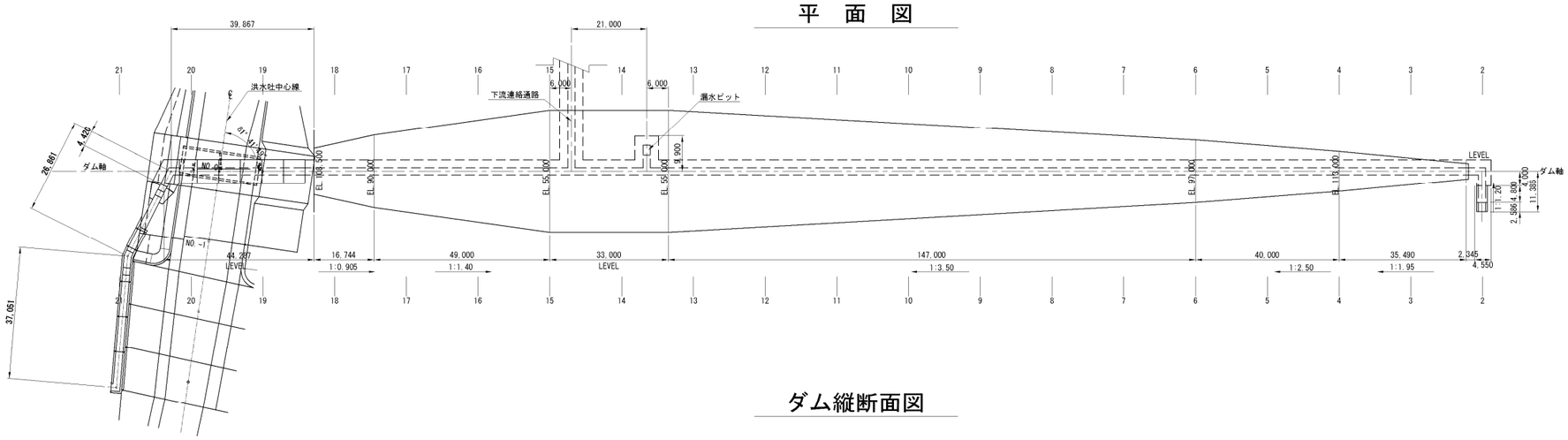

ダム縦断面図

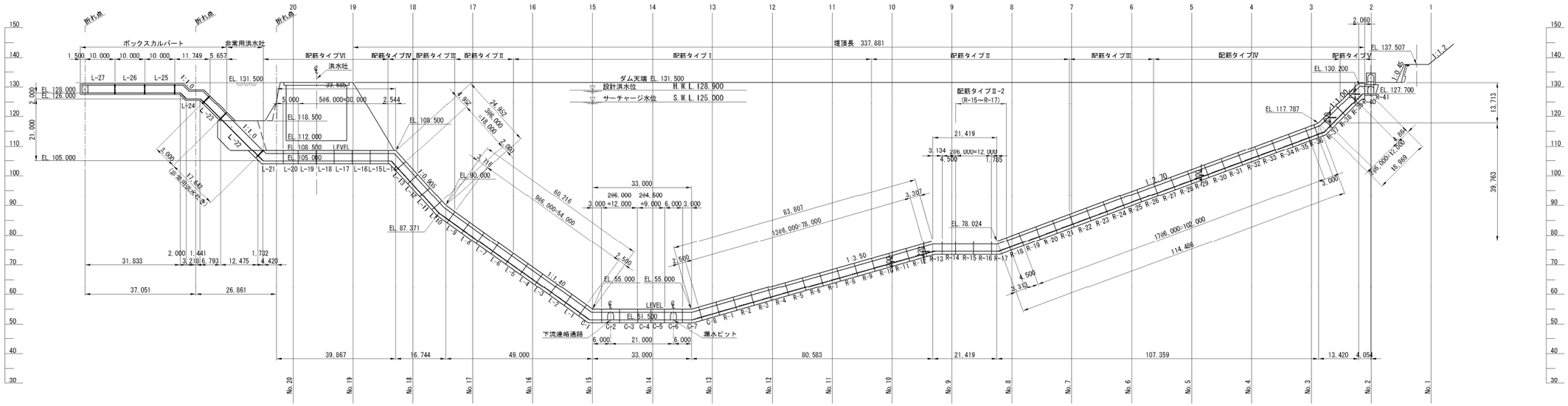

勾　配	
水路敷高	
追加距離	0.000 20.000 40.000 60.000 80.000 100.000 120.000 140.000 160.000 180.000 200.000 220.000 240.000 260.000 280.000 300.000 320.000 340.000 360.000 380.000 400.000 420.000
単 距 離	20.000 20.000
測　点	(NO.22) (NO.21) NO.20 NO.19 NO.18 NO.17 NO.16 NO.15 NO.14 NO.13 NO.12 NO.11 NO.10 NO.9 NO.8 NO.7 NO.6 NO.5 NO.4 NO.3 NO.2 NO.1

平成 28 年度	図面番号	- 1/ 78	
事業名			
河川路線名	安 威 川 ダ ム		
工事名	安 威 川 ダ ム 建 設 工 事		
施工地名	茨木市大字生保～大字大門寺 外		
図面名	監 査 廊 一 般 図	縮尺	S=1:750
大阪府安威川ダム建設事務所			

監査廊標準断面図(1/2) S=図示

監査廊標準断面図(テーパーあり) S=1/50
傾斜部

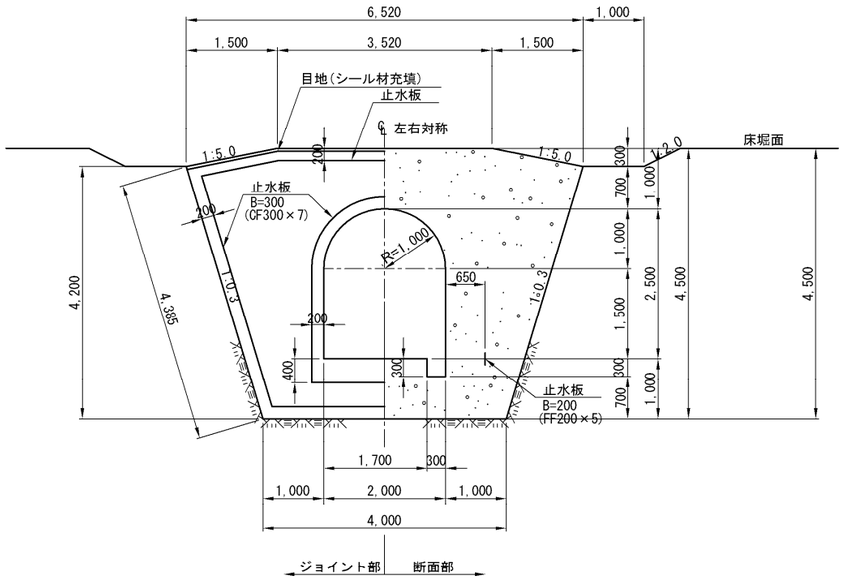

監査廊標準断面図(テーパーあり) S=1/50
水平部

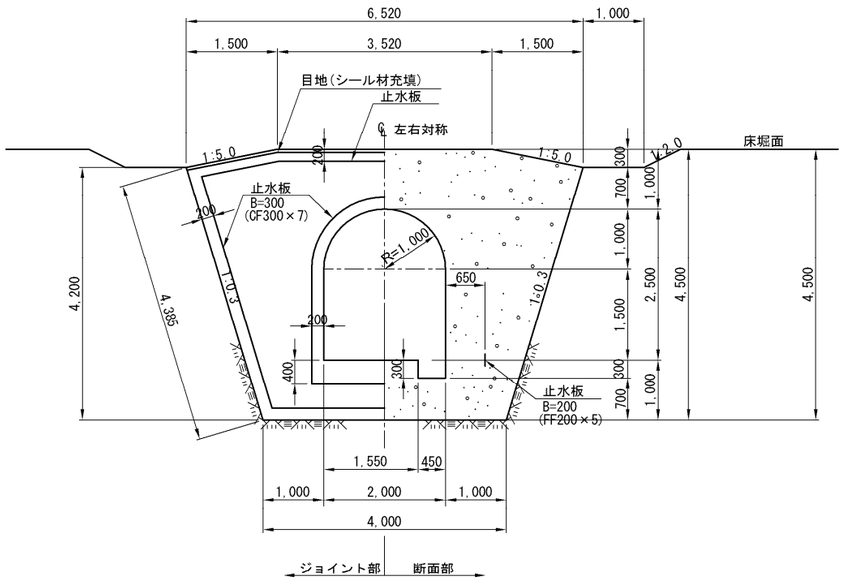

監査廊標準断面図(テーパーなし) S=1/50

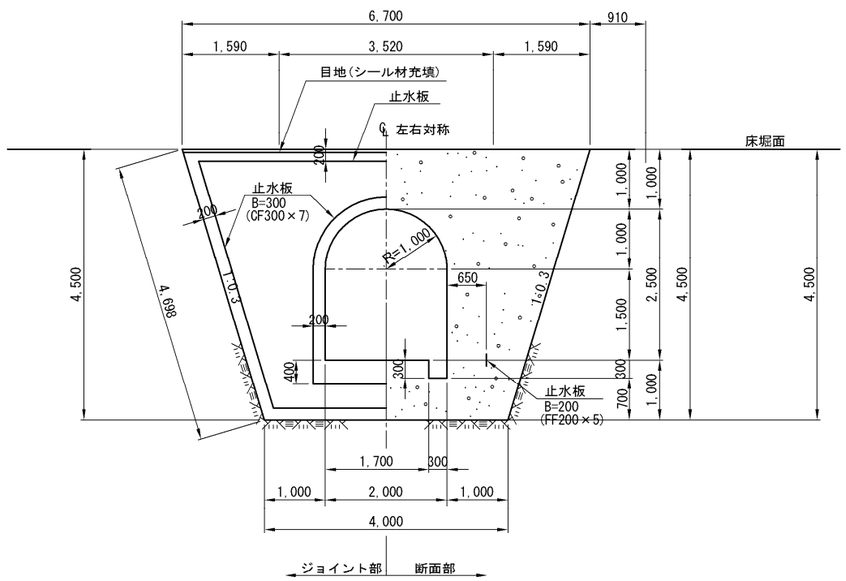

階段・手摺詳細図 S=1/50

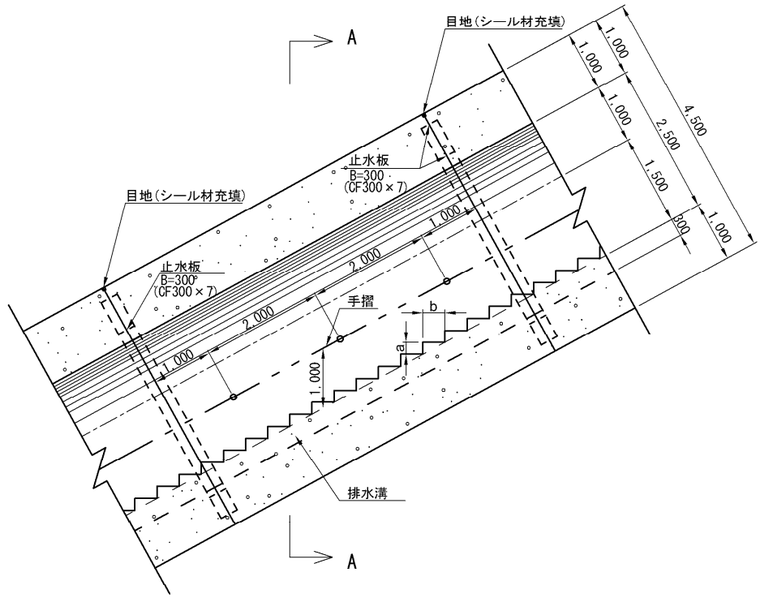

階段寸法表

勾配 1:m	a (mm)	b (mm)	備　考
1:1.00	200	200	
1:0.905	200	181	
1:1.40	200	280	
1:3.50	200	700	
1:2.70	200	540	

A-A 断面

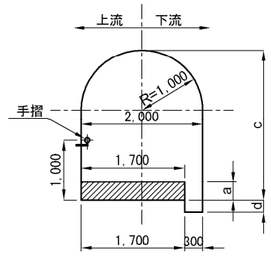

※排水側溝幅は水平部のみ450mm
※手摺は階段凹部から鉛直高さ1mの位置に設置

手摺取付詳細図 S=1/5

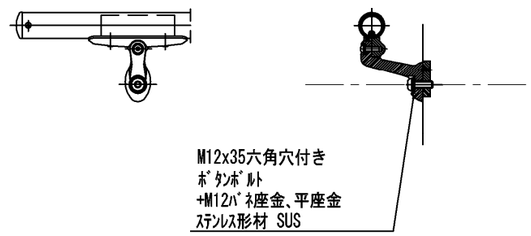

目地詳細図 S=1/5

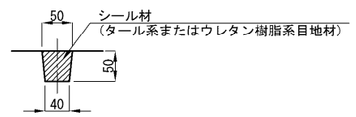

平成 28 年度	図面番号	- 2/ 78	
事業名			
河川路線名	安　威　川　ダ　ム		
工事名	安威川ダム建設工事		
施工地名	茨木市大字生保～大字大門寺 外		
図面名	監査廊標準断面図(1/2)	縮尺	S=1:50
大阪府安威川ダム建設事務所			

監査廊標準断面図(2/2)　S=1/50

標準スパン縦断面図(1:1.00)

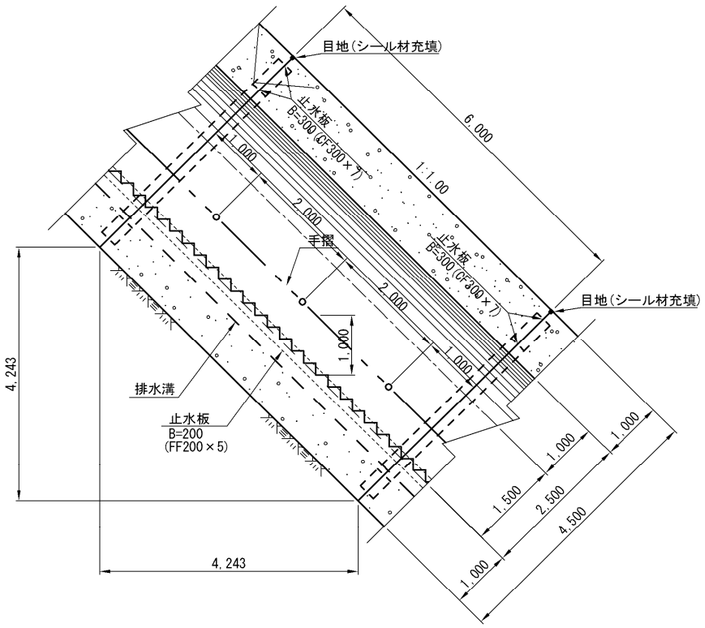

標準スパン縦断面図(LEVEL)　S=1/50

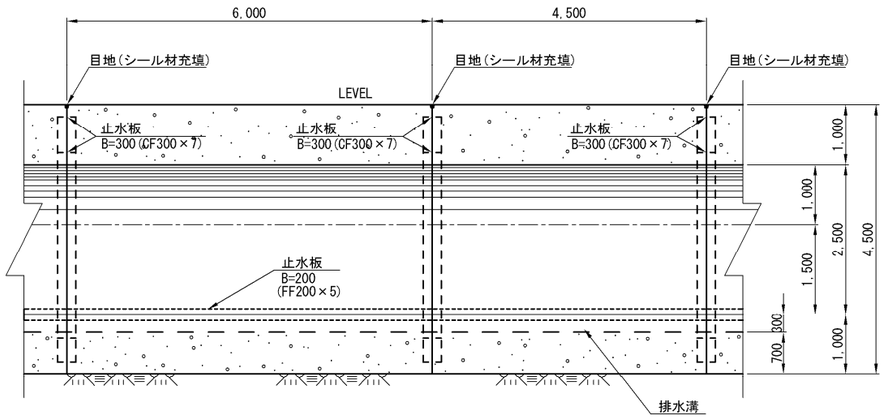

標準スパン縦断面図(1:1.40)

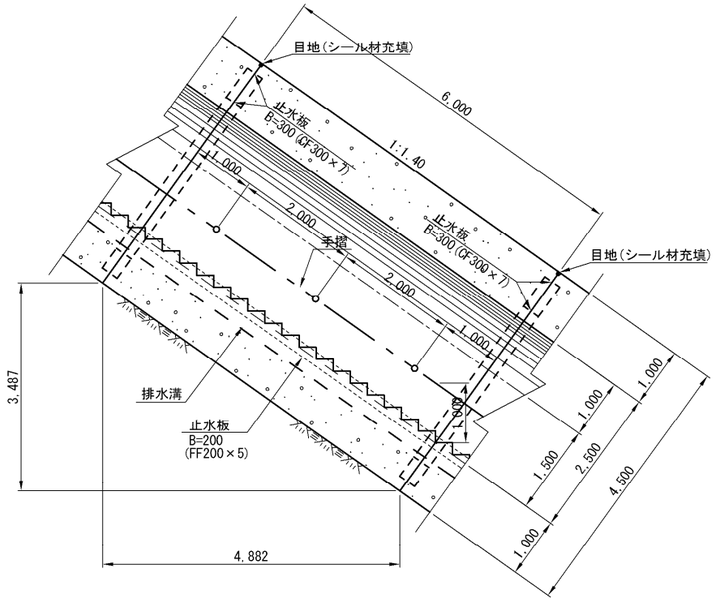

標準スパン縦断面図(1:0.905)

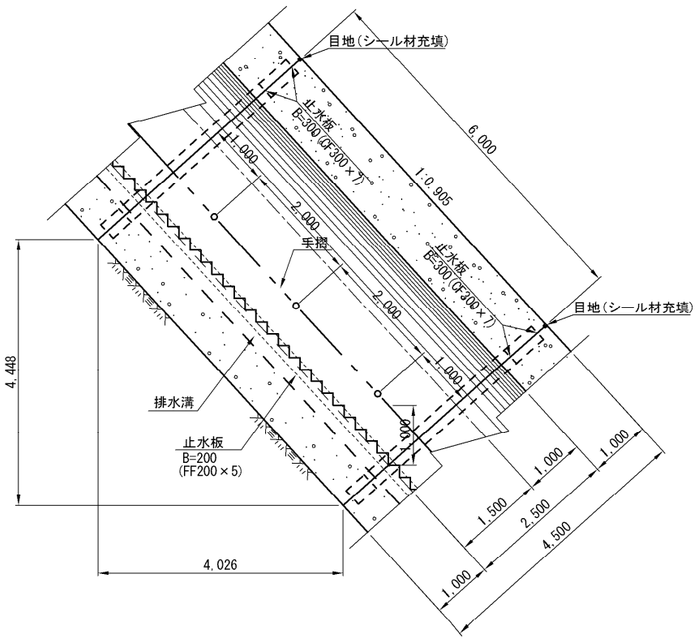

標準スパン縦断面図(1:3.50)

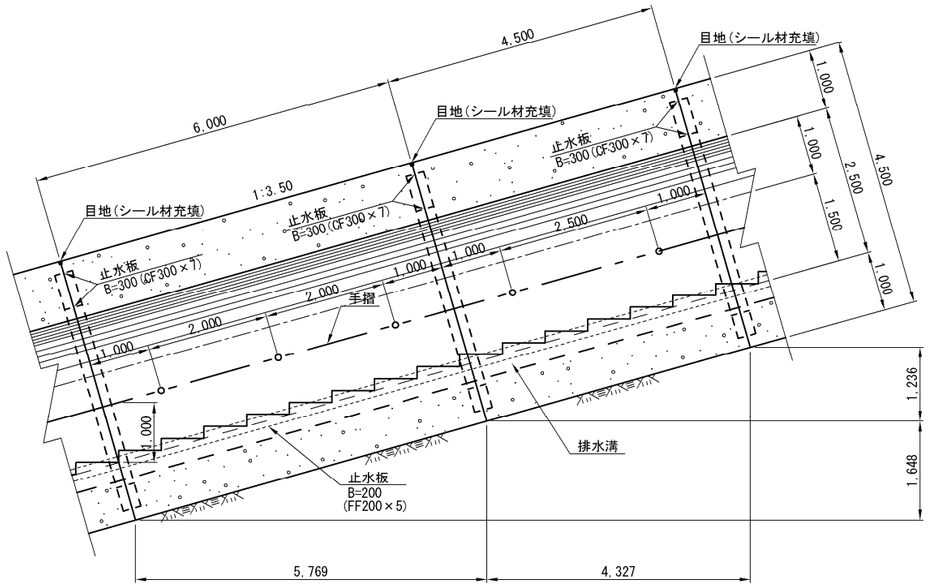

標準スパン縦断面図(1:2.70)

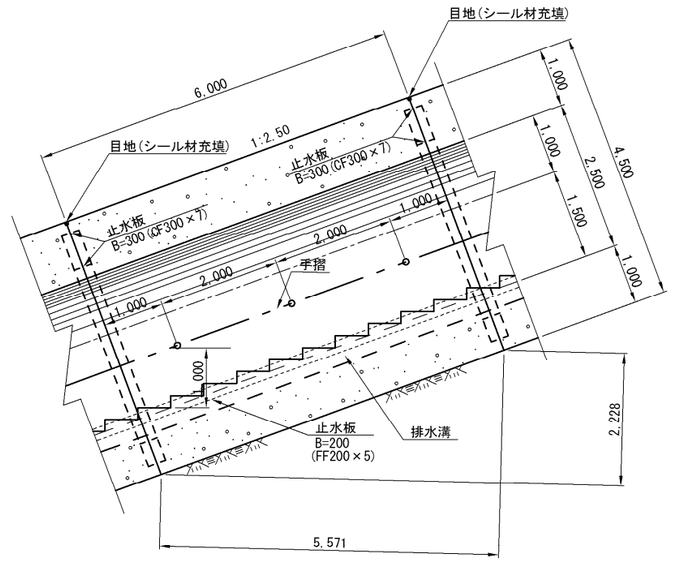

平成 28 年度	図面番号	- 3/ 78	
事業名			
河川路線名	安 威 川 ダ ム		
工事名	安 威 川 ダ ム 建 設 工 事		
施工地名	茨木市大字生保～大字大門寺 外		
図面名	監査廊標準断面図(2/2)	縮尺	S=1:50
大阪府安威川ダム建設事務所			

監査廊隅部断面図(1/3)

S=1/50

L-21ブロック

A-A断面図

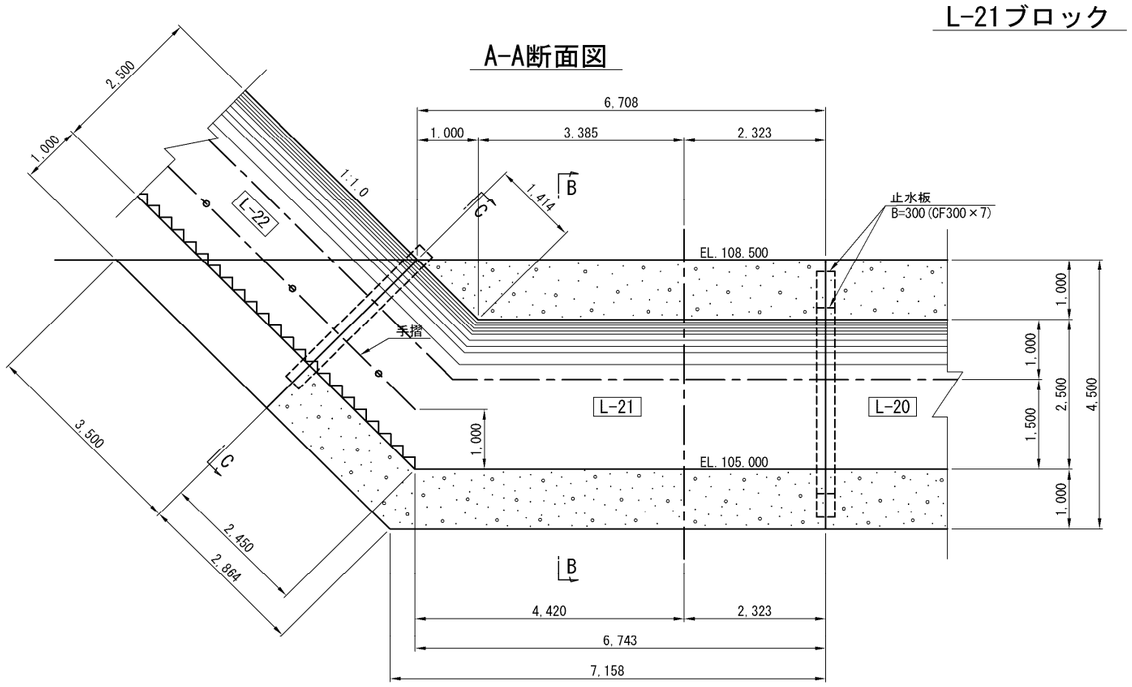

B-B断面図

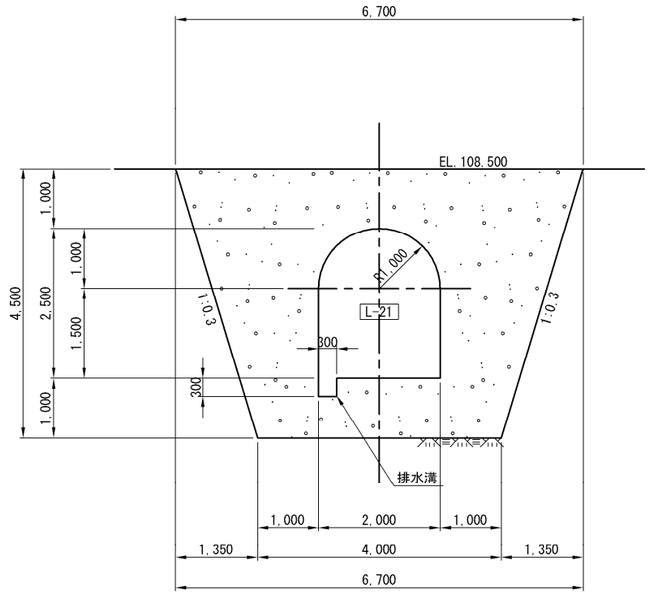

平面図

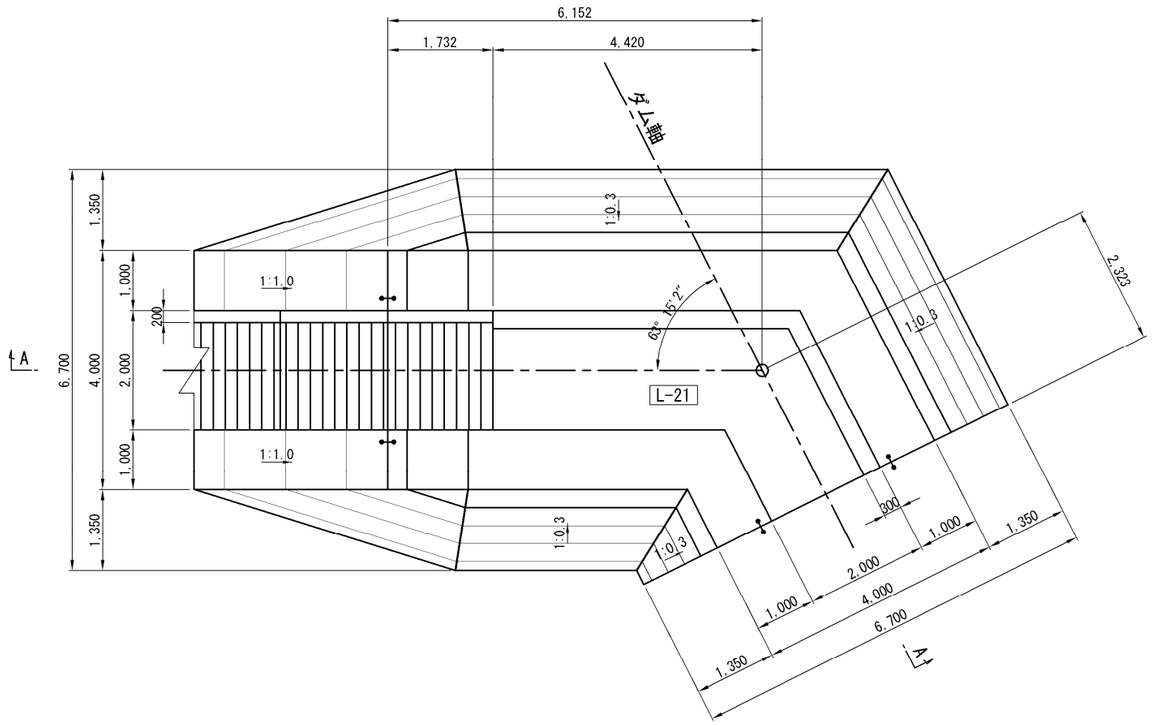

C-C断面図

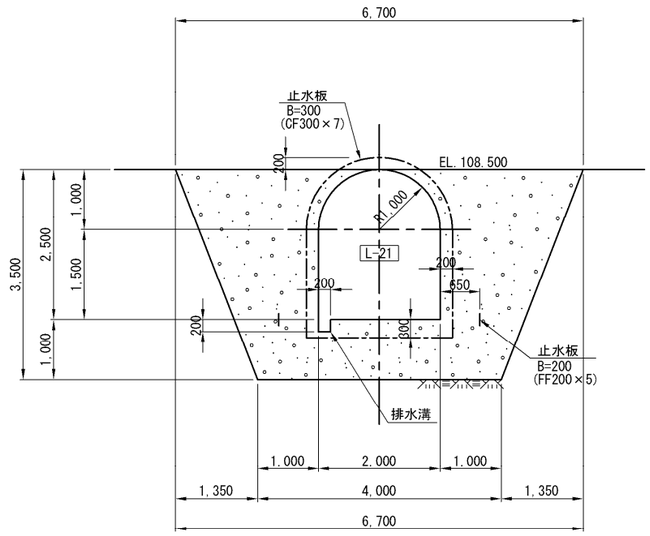

平成 28 年度	図面番号	- 4/ 78	
事業名			
河川路線名	安 威 川 ダ ム		
工事名	安 威 川 ダ ム 建 設 工 事		
施工地名	茨木市大字生保～大字大門寺 外		
図面名	監査廊隅部断面図(1/3)	縮尺	S=1:50
大阪府安威川ダム建設事務所			

監査廊隅部断面図(2/3)

S=1/50

L-10ブロック縦断面図

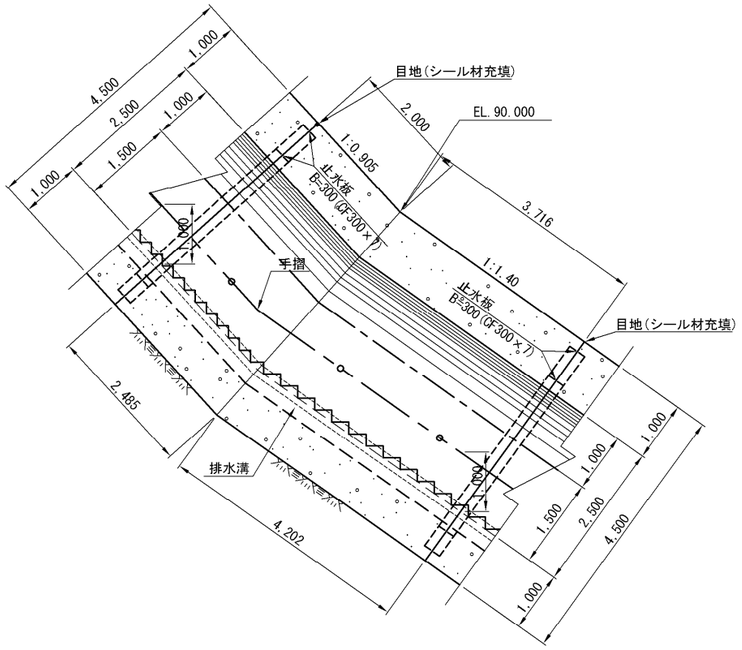

C-7ブロック縦断面図

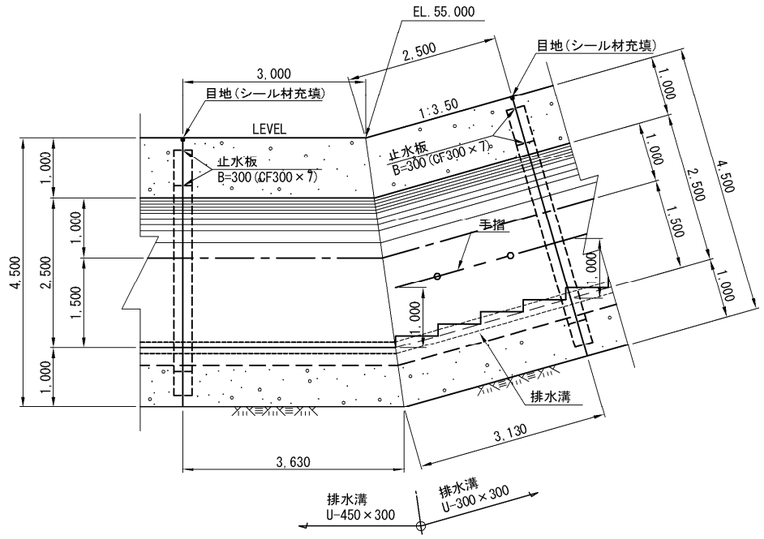

L-14ブロック縦断面図

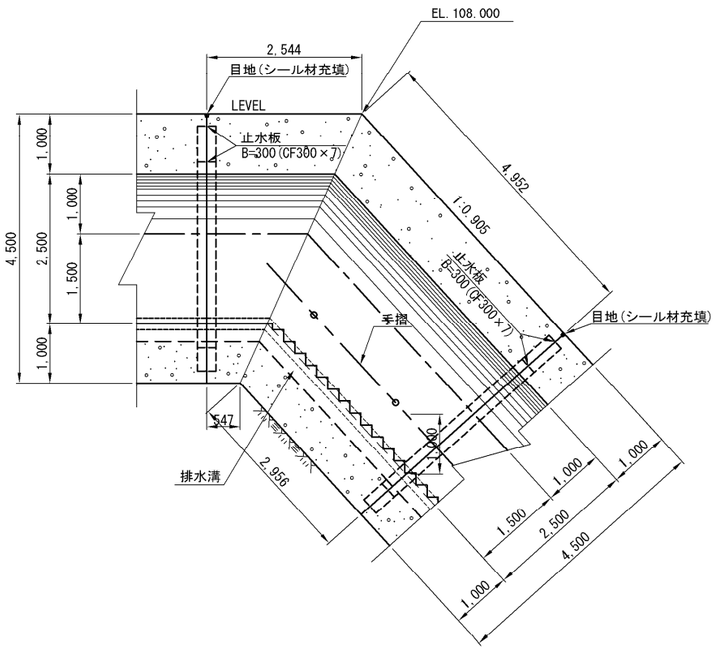

C-1ブロック縦断面図

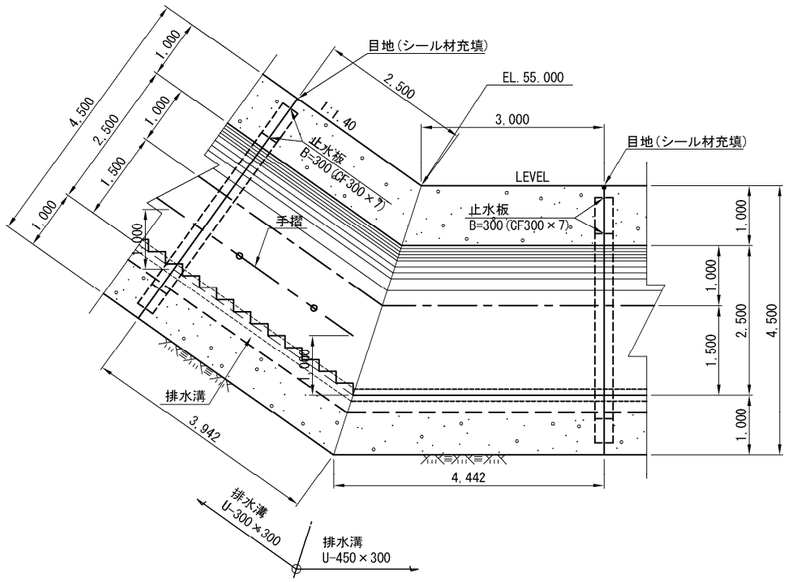

平成 28 年度	図面番号	- 5/ 78	
事業名			
河川路線名	安 威 川 ダ ム		
工事名	安 威 川 ダ ム 建 設 工 事		
施工地名	茨木市大字生保～大字大門寺 外		
図面名	監査廊隅部断面図(2/3)	縮尺	S=1:50
大阪府安威川ダム建設事務所			

監査廊隅部断面図(3/3)

S=1/50

R-13ブロック縦断面図

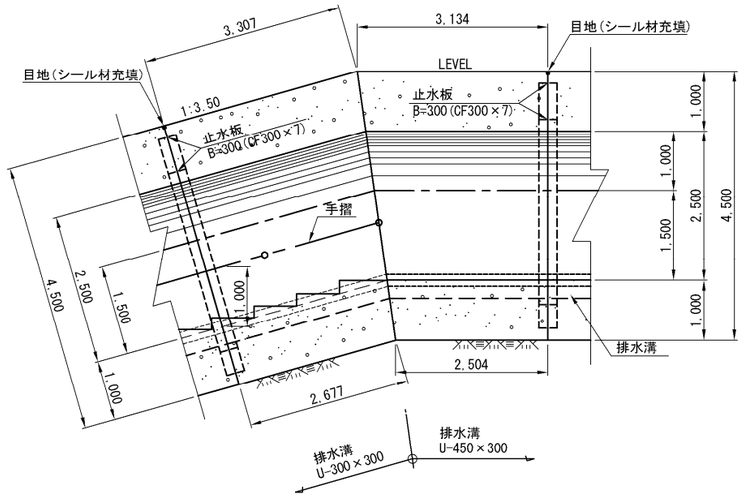

R-37ブロック縦断面図

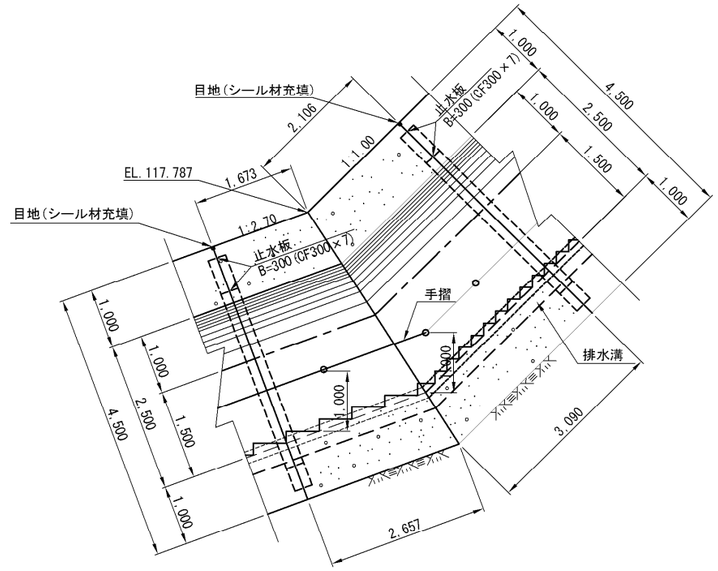

R-17ブロック縦断面図

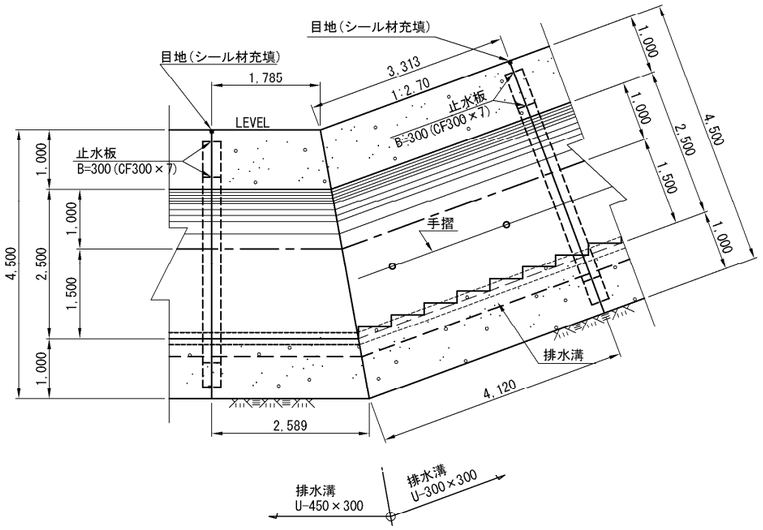

R-40ブロック縦断面図

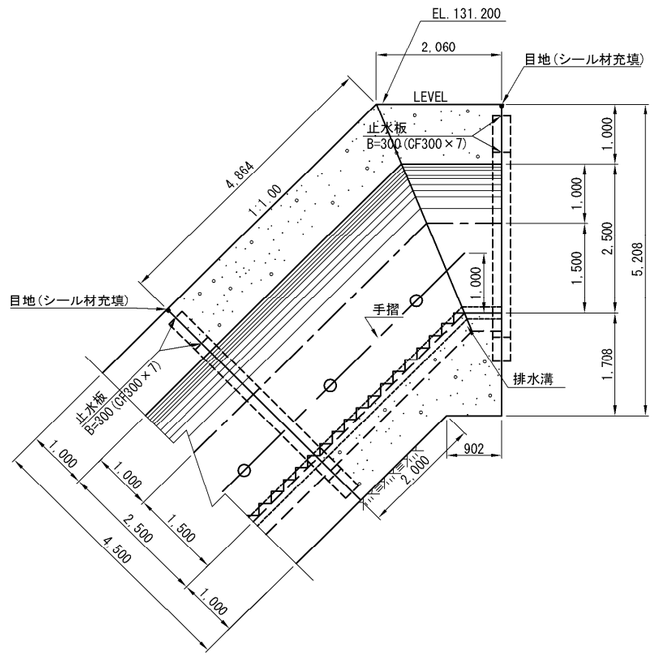

平成 28 年度	図面番号	- 6/ 78	
事業名			
河川路線名	安 威 川 ダ ム		
工事名	安 威 川 ダ ム 建 設 工 事		
施工地名	茨木市大字生保～大字大門寺 外		
図面名	監査廊隅部断面図(3/3)	縮尺	S=1:50
大阪府安威川ダム建設事務所			

監査廊漏水ピット詳細図　S=1/50

C－C断面図

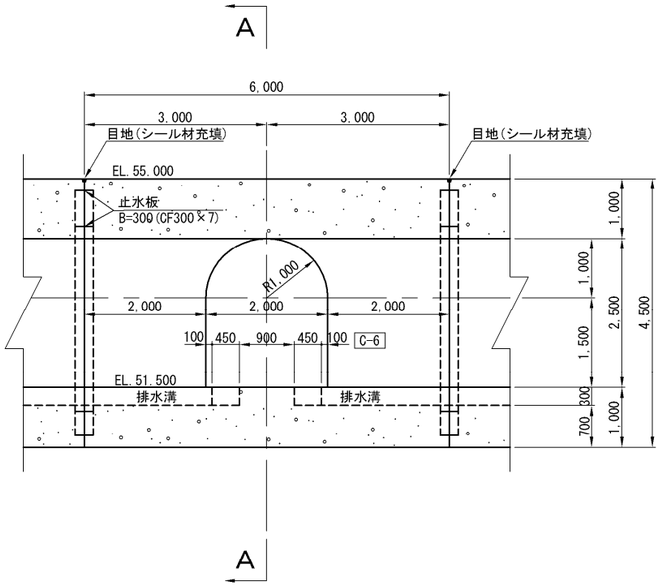

A－A断面図

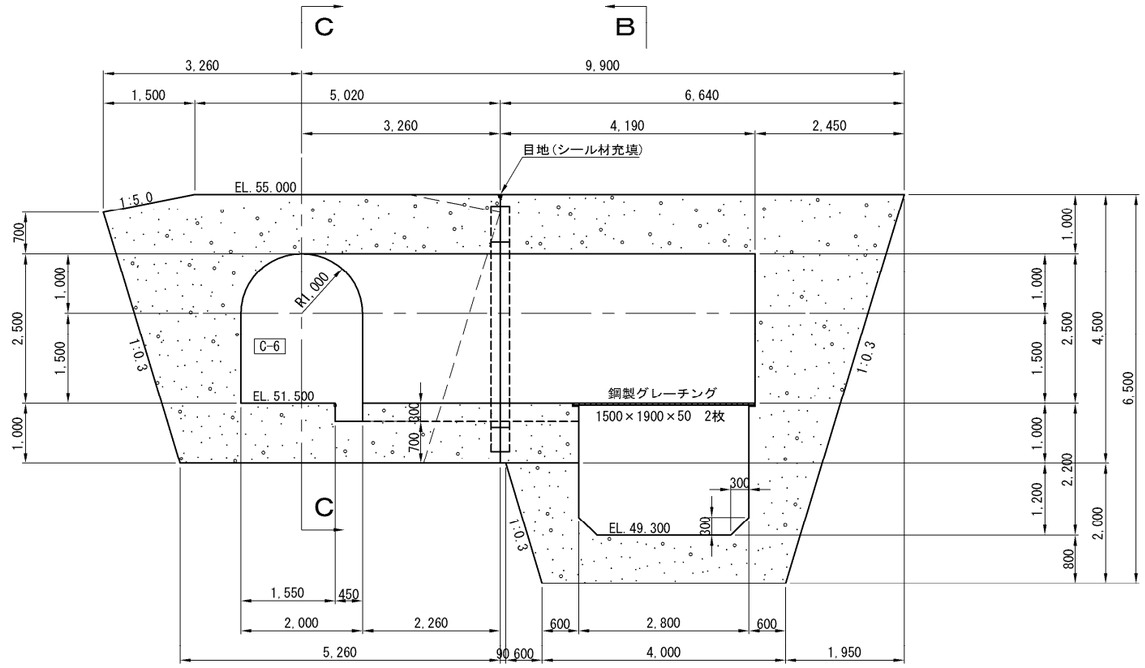

B－B断面図

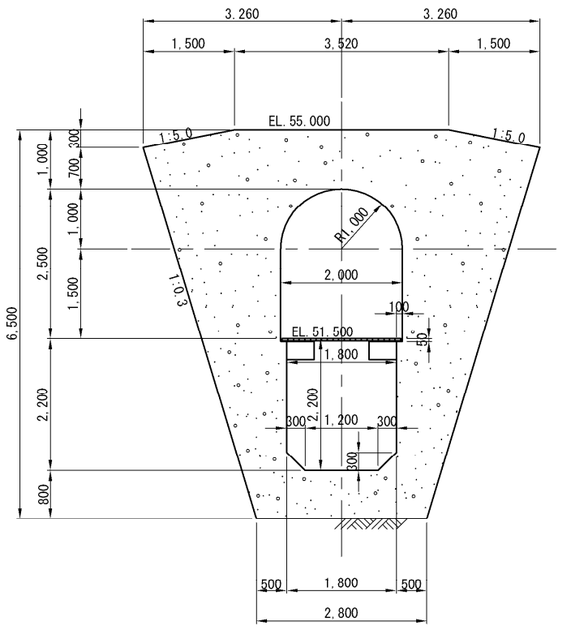

漏水ピット部平面図

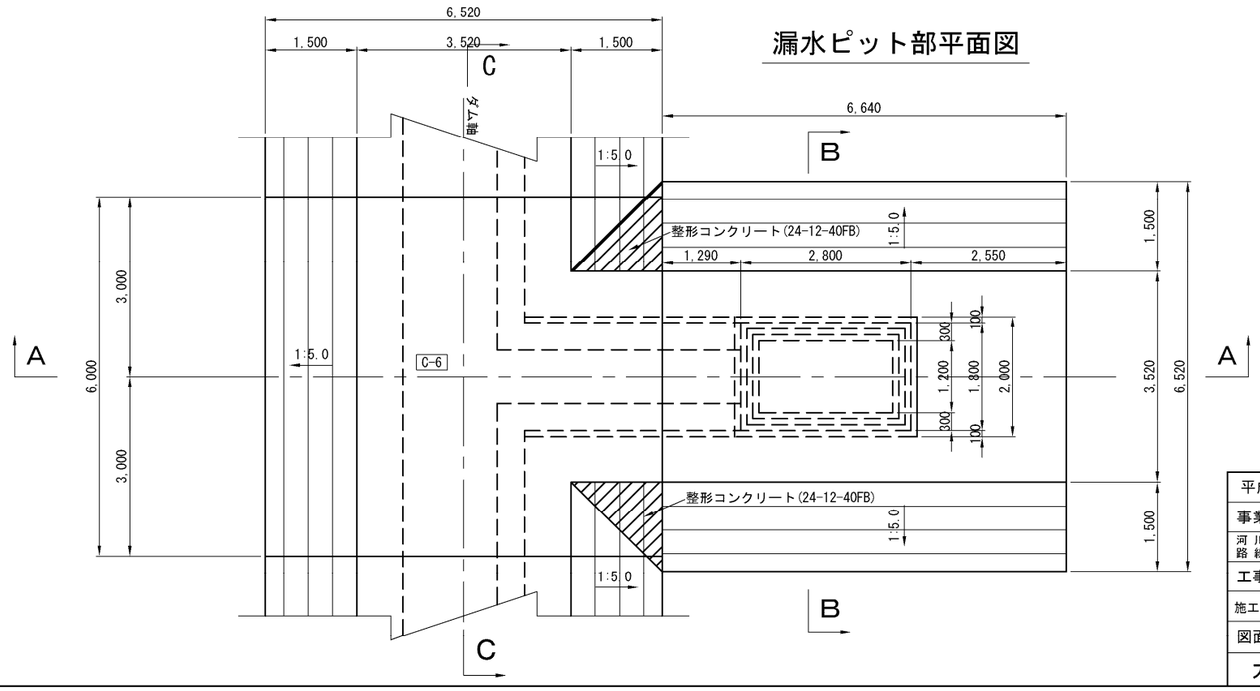

平成 28 年度	図面番号	- 7/ 78	
事業名			
河川路線名	安　威　川　ダ　ム		
工事名	安威川ダム建設工事		
施工地名	茨木市大字生保～大字大門寺 外		
図面名	監査廊漏水ピット詳細図	縮尺	S=1:50
大阪府安威川ダム建設事務所			

左岸側出入口部構造図(1/4)　S=1/125

平 面 図

平成 28 年度	図面番号	- 8 / 78	
事業名			
河川路線名	安 威 川 ダ ム		
工事名	安 威 川 ダ ム 建 設 工 事		
施工地名	茨木市大字生保～大字大門寺 外		
図面名	左岸側出入口部構造図(1/4)	縮尺	図示
大阪府安威川ダム建設事務所			

左岸側出入口部構造図(2/4)　S=1/125

縦断面図

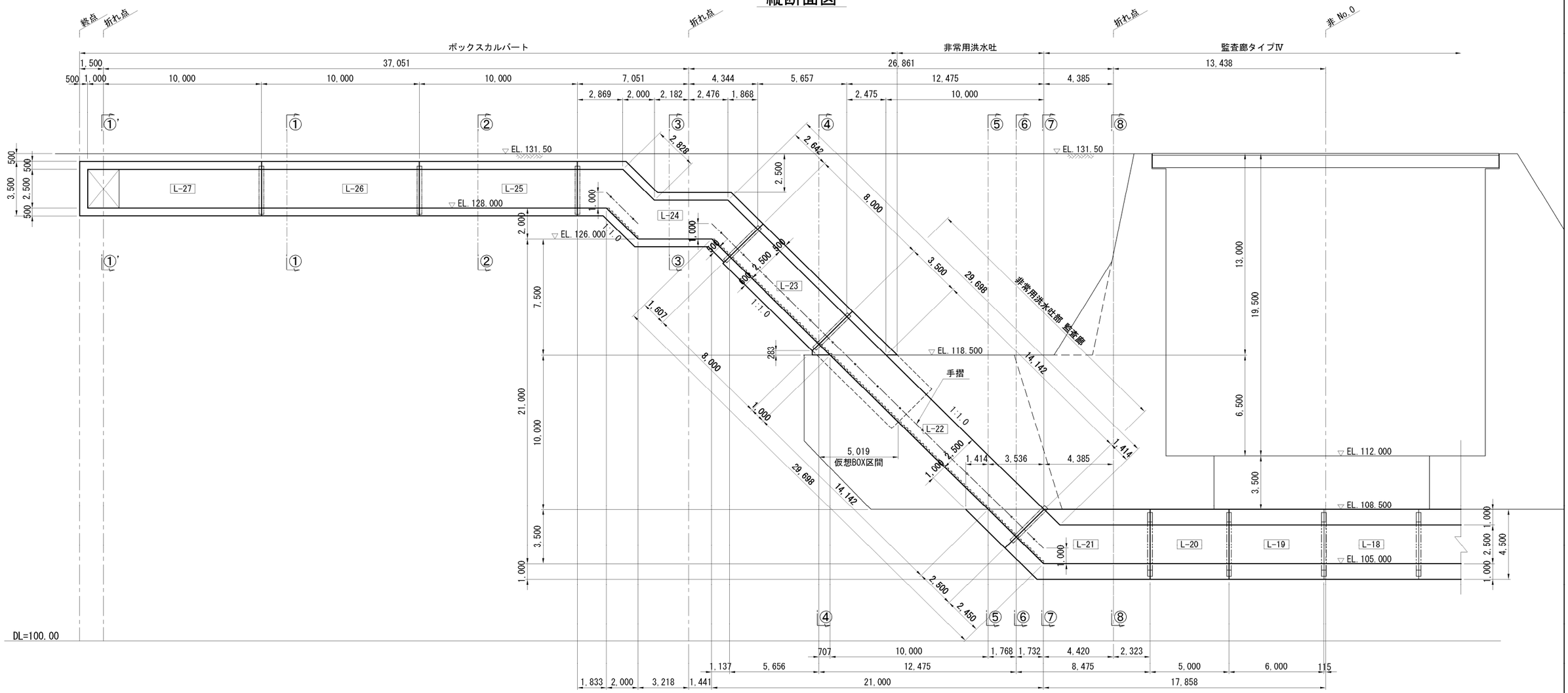

ボックスカルバート標準断面図　S=1/100

L-24 ～ L-27

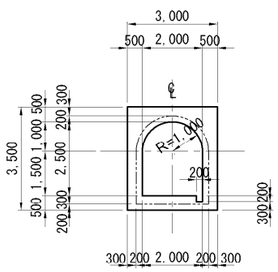

L-23

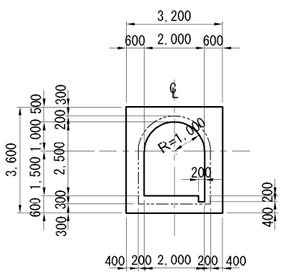

監査廊標準断面図　S=1/100

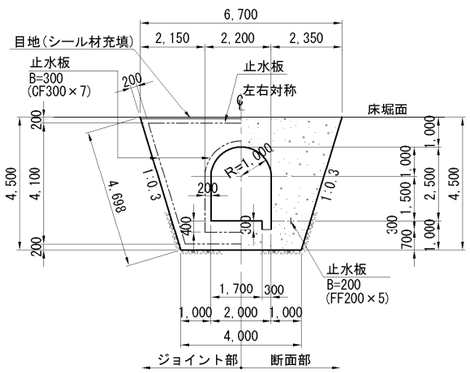

平成 25 年度	図面番号	- 9 / 78	
事業名			
河川路線名	安 威 川 ダ ム		
工事名	安 威 川 ダ ム 建 設 工 事		
施工地名	茨木市大字生保～大字大門寺 外		
図面名	左岸側出入口部構造図(2/4)	縮尺	図示
大阪府安威川ダム建設事務所			

左岸側出入口部構造図(3/4)　S=1/100

①-①断面図
非No.-3+5.940

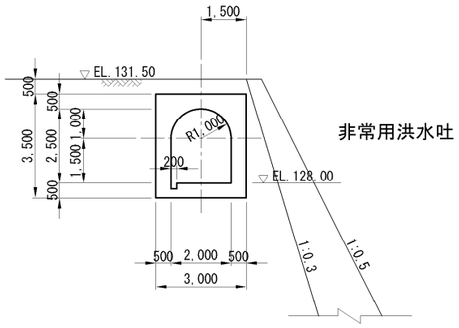

②-②断面図
非No.-3+17.970

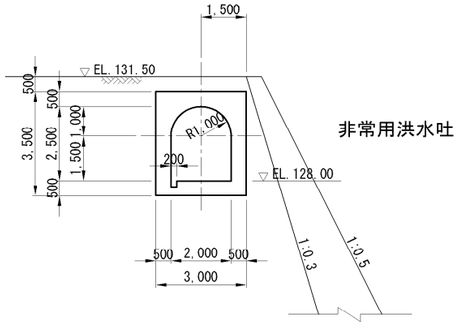

③-③断面図
非No.-2+10.000

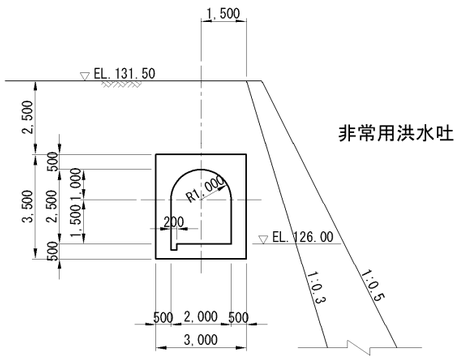

④-④断面図

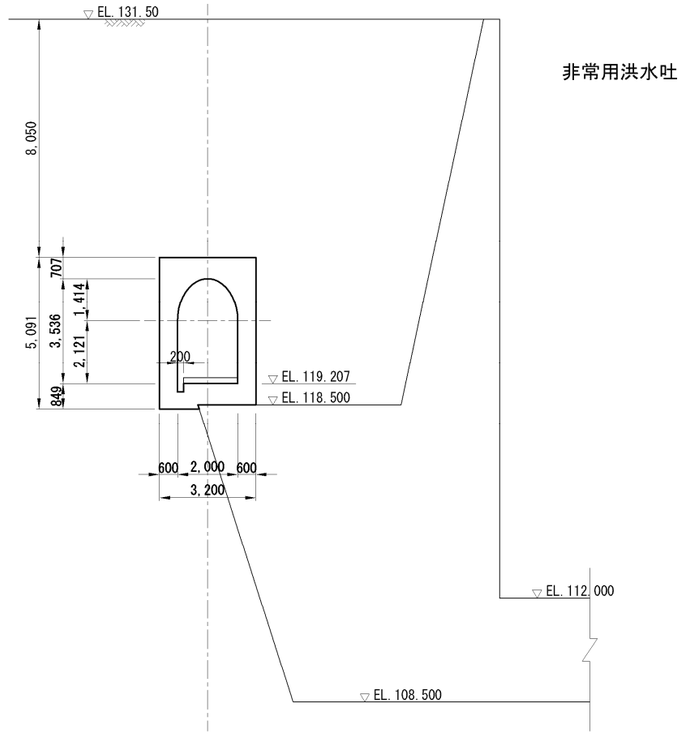

①'-①'断面図
非No.-4+14.40付近

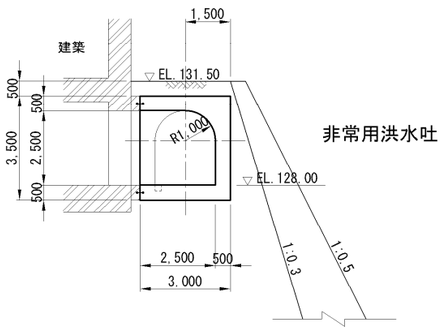

⑤-⑤断面図

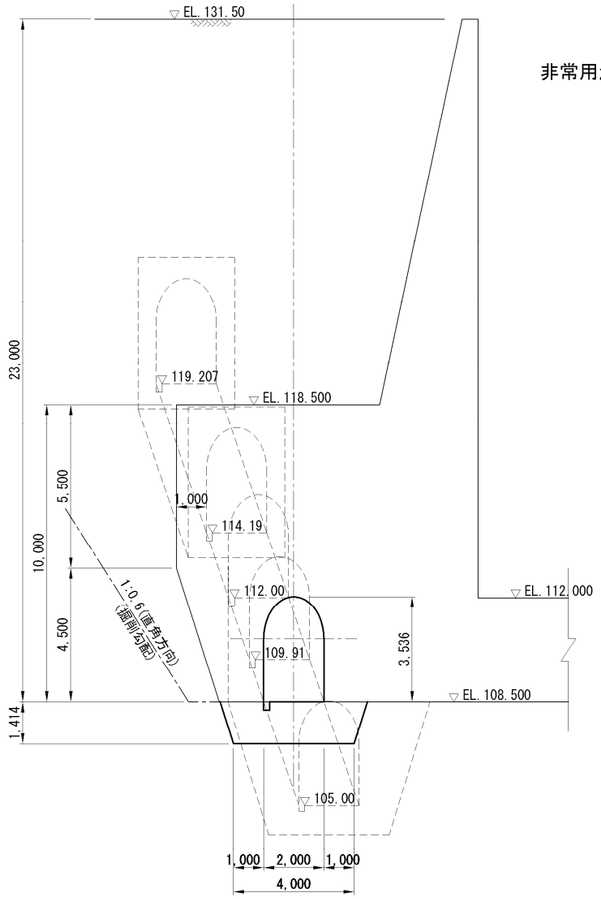

平成 25 年度	図面番号	-10 / 78	
事業名			
河川路線名	安 威 川 ダ ム		
工事名	安 威 川 ダ ム 建 設 工 事		
施工地名	茨木市大字生保～大字大門寺 外		
図面名	左岸側出入口部構造図(3/4)	縮尺	S=1:100
大阪府安威川ダム建設事務所			

右岸部出入口部断面図

右岸部平面図 S=1/50

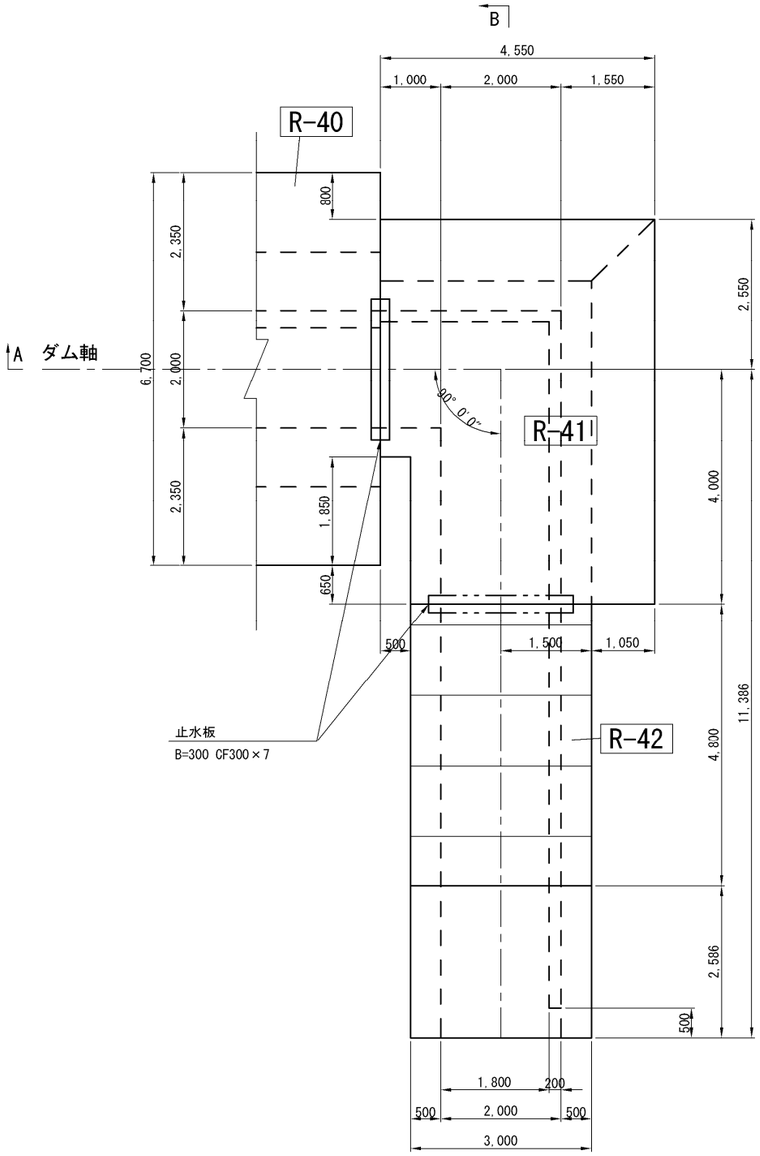

断面 A-A S=1/50

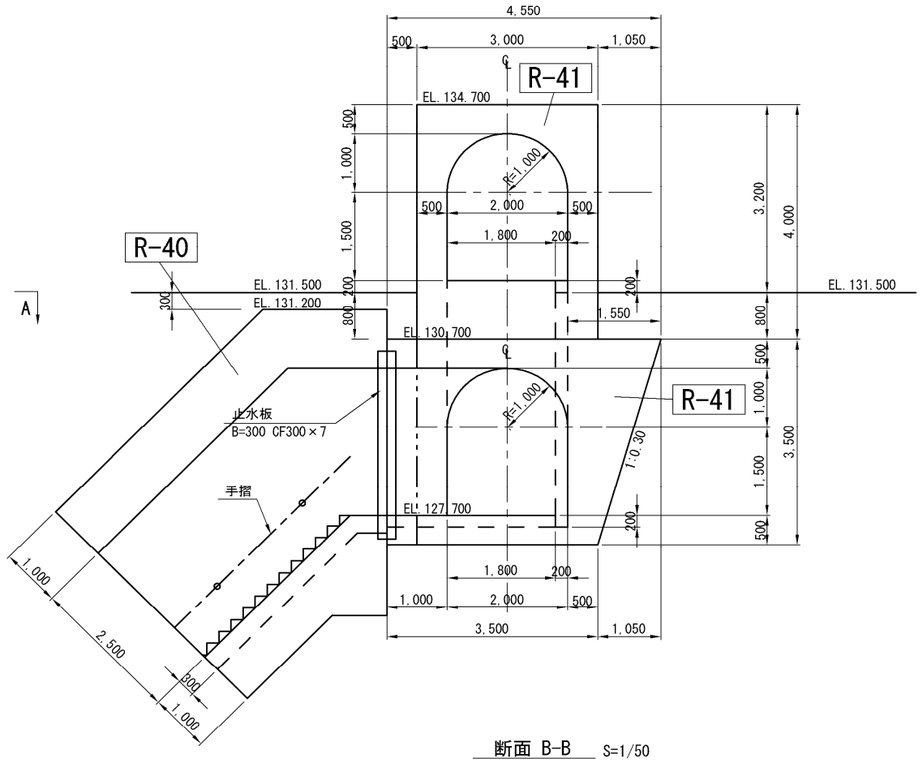

門扉詳細図 S=1/30

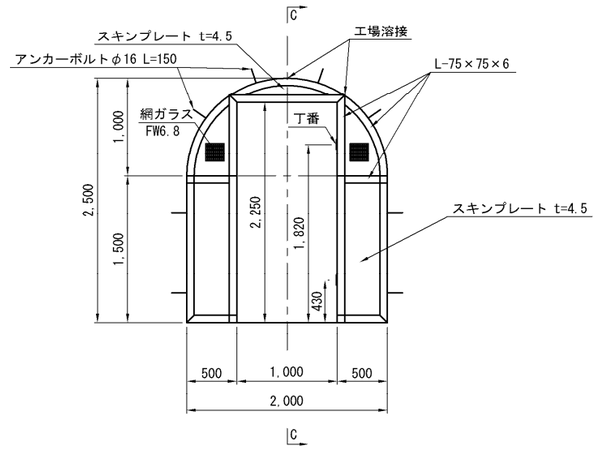

断面 C-C S=1/30

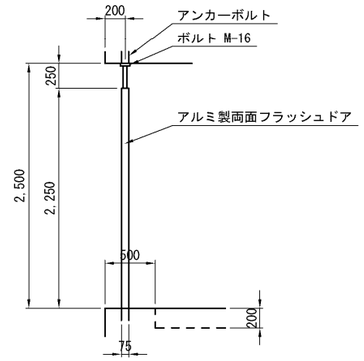

断面 B-B S=1/50

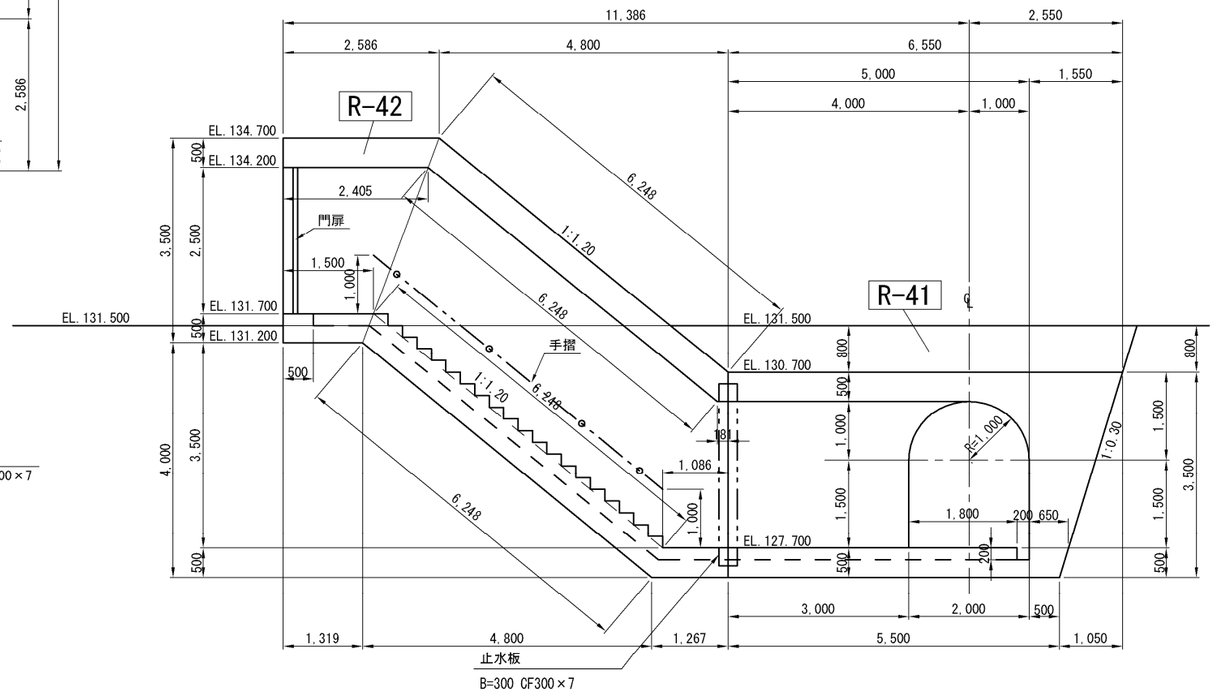

扉詳細図 S=1/30

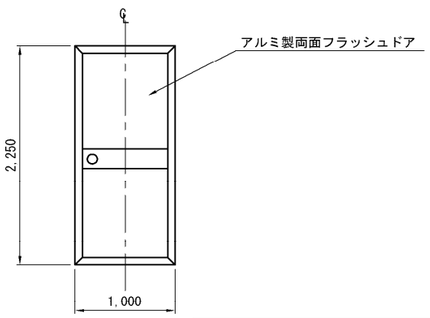

標準断面図 S=1/50

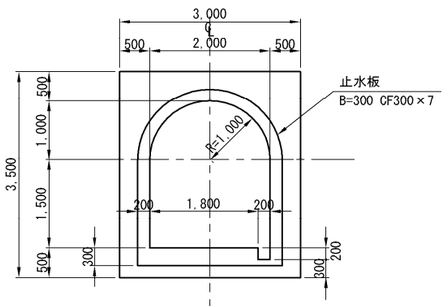

平成 28 年度	図面番号	- 12/ 78	
事業名			
河川路線名	安 威 川 ダ ム		
工事名	安 威 川 ダ ム 建 設 工 事		
施工地名	茨木市大字生保～大字大門寺 外		
図面名	右岸部出入口部断面図	縮尺	図示
大阪府安威川ダム建設事務所			

転落防止柵配置図

配置縦断面図　S=1/750

ダム縦断面図

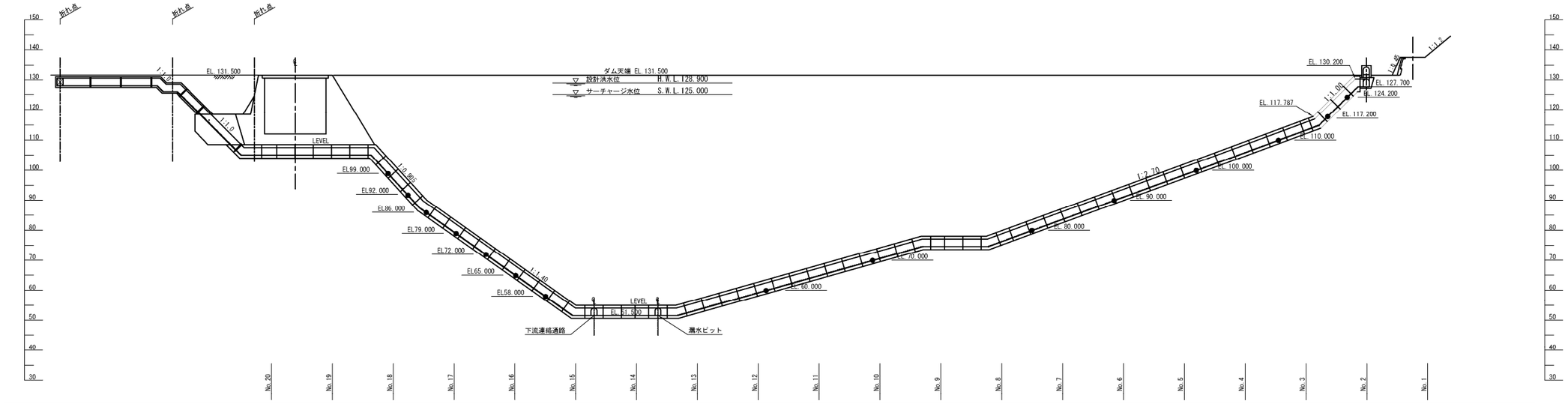

勾　配																						
水路敷高																						
追加距離	0.000	20.000	40.000	60.000	80.000	100.000	120.000	140.000	160.000	180.000	200.000	220.000	240.000	260.000	280.000	300.000	320.000	340.000	360.000	380.000	400.000	420.000
単 距 離		20.000	20.000	20.000	20.000	20.000	20.000	20.000	20.000	20.000	20.000	20.000	20.000	20.000	20.000	20.000	20.000	20.000	20.000	20.000	20.000	20.000
測　点	(NO.22)	(NO.21)	NO.20	NO.19	NO.18	NO.17	NO.16	NO.15	NO.14	NO.13	NO.12	NO.11	NO.10	NO.9	NO.8	NO.7	NO.6	NO.5	NO.4	NO.3	NO.2	NO.1

● 転落防止柵(図中の標高は目安の間隔であり、直近階段上に設置する)

転落防止柵設置図

設置断面図　S=1/50

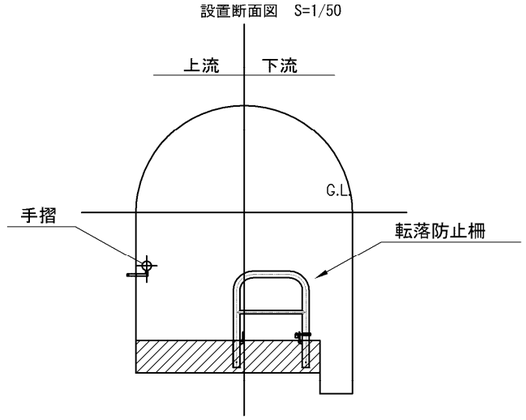

転落防止柵構造図　S=1/20
(車止め門型　φ60.5×H650 蓋・錠付と同等品)

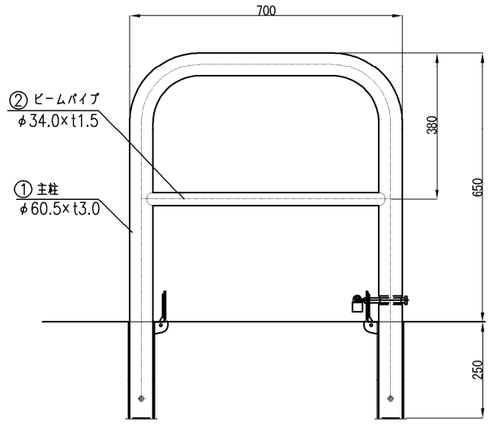

埋設部詳細図 S=1/20

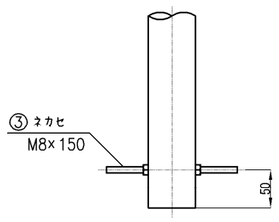

サヤ管詳細図　S=1/20

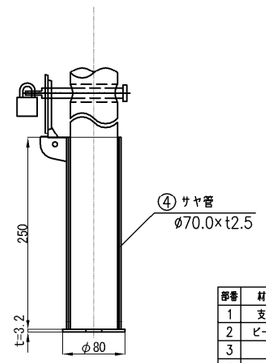

部番	材料名	材質	摘要
1	支柱	SUS304	H.L仕上げ(#240)
2	ビームパイプ	SUS304	H.L仕上げ(#240)
3	ネカセ	SS	ユニクロめっき(ナット付)
4	サヤ管	STK400	溶融亜鉛めっき

平成 28 年度	図面番号	- 13/ 78	
事業名			
河川路線名	安威川ダム		
工事名	安威川ダム建設工事		
施工地名	茨木市大字生保～大字大門寺 外		
図面名	転落防止柵配置図	縮尺	図示
大阪府安威川ダム建設事務所			

下流連絡通路一般図 S=1/400

平　面　図

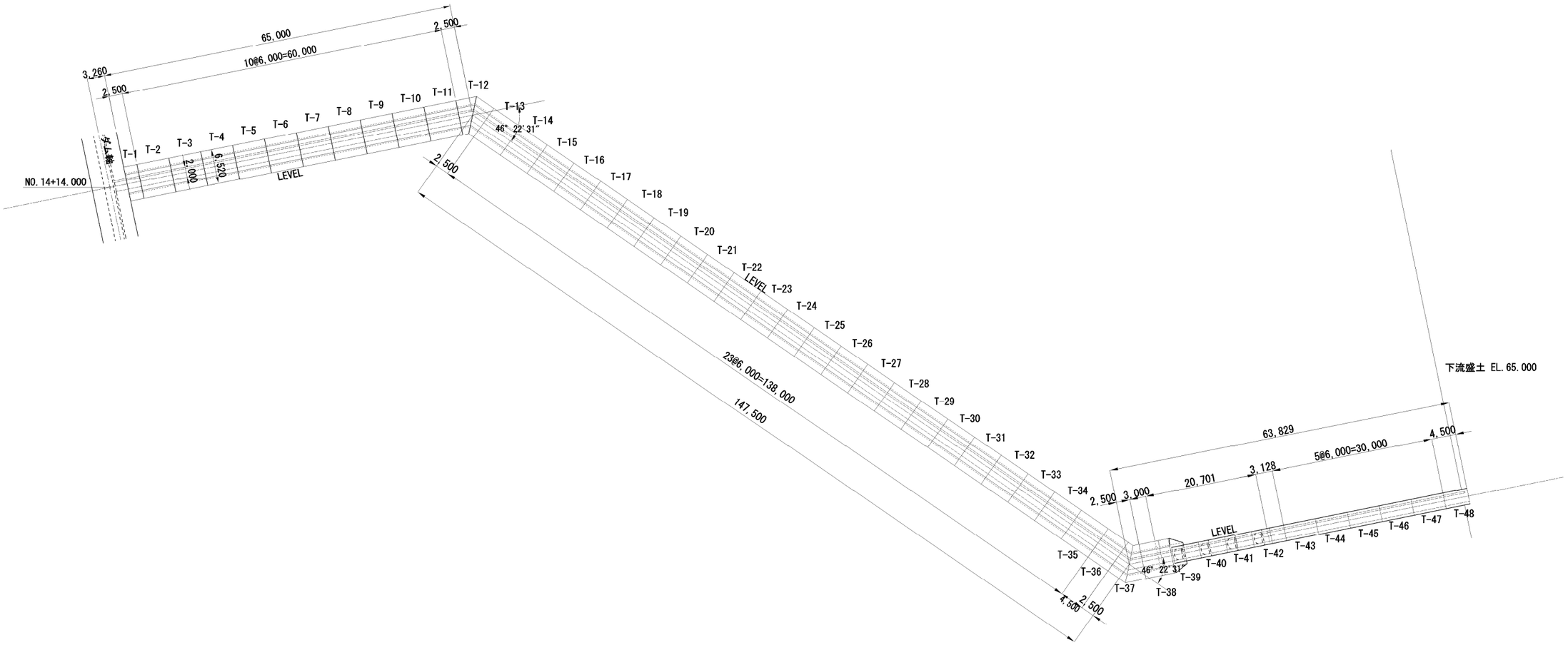

縦　断　図

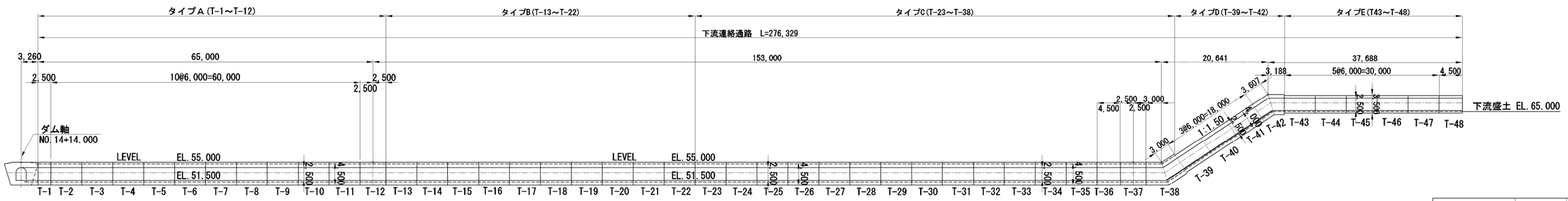

平成 28 年度	図面番号	- 60/ 78	
事業名			
河川路線名	安 威 川 ダ ム		
工事名	安 威 川 ダ ム 建 設 工 事		
施工地名	茨木市大字生保～大字大門寺 外		
図面名	下流連絡通路一般図	縮尺	S=1:400
大阪府安威川ダム建設事務所			

下流連絡通路標準断面図 S=図示

下流連絡通路監査廊断面標準断面図 S=1/50

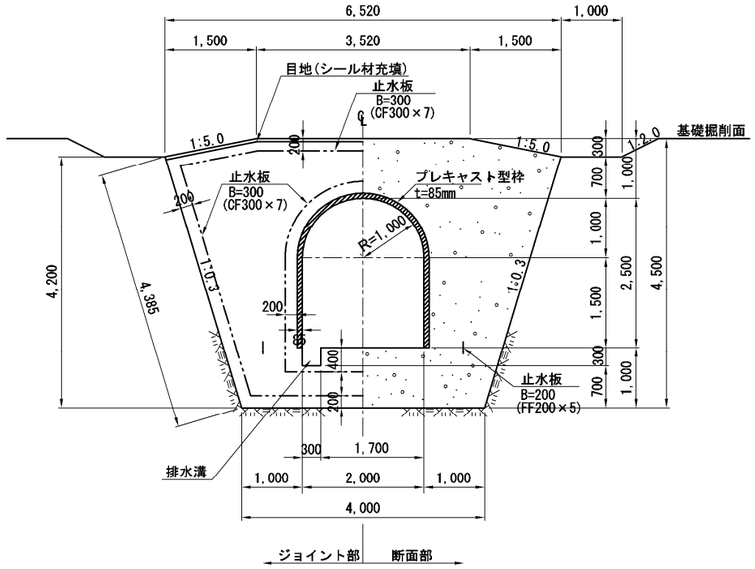

※止水板B=200(FF200×5)および止水板B=300(CF300×7)の外側については、T-1～T-4に適用する。

下流連絡通路ボックス断面標準断面図 S=1/50

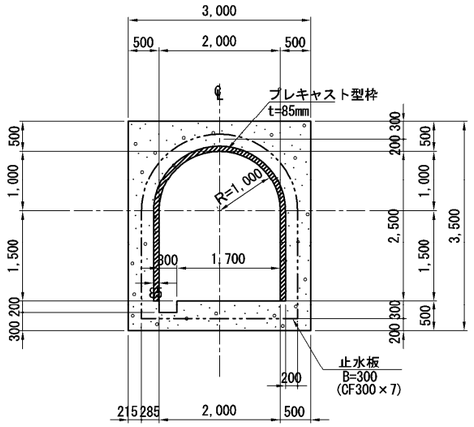

監査廊断面標準スパン縦断面図(LEVEL) S=1/50

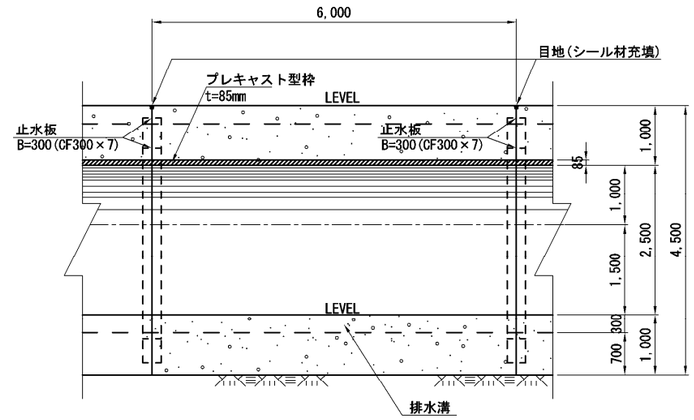

目地詳細図 S=1/5

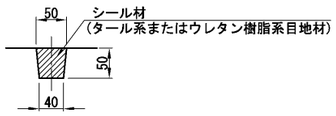

階段寸法表 S=なし

勾配 1:n	a (mm)	b (mm)	備　考
監査廊断面 1:1.50	200	300	
ﾎﾞｯｸｽ断面 1:1.50	200	300	

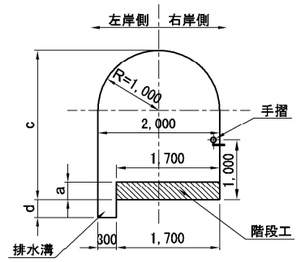

※手摺は階段凹部から鉛直高さ1mの位置に設置

ボックス断面標準スパン縦断面図(1:1.50) S=1/50

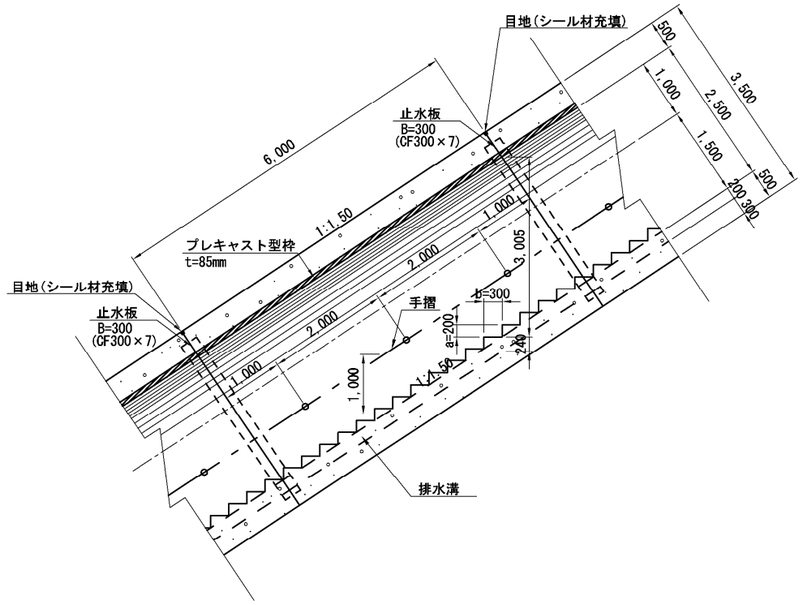

右岸側手摺取付詳細図 S=1/5

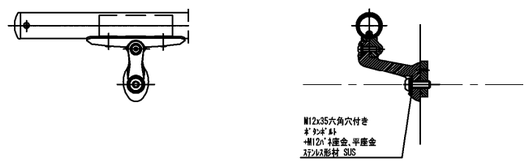

平成 28 年度	図面番号		- 61/ 78
事業名			
河川路線名	安　威　川　ダ　ム		
工事名	安威川ダム建設工事		
施工地名	茨木市大字生保～大字大門寺　外		
図面名	下流連絡通路標準断面図	縮尺	図示
大阪府安威川ダム建設事務所			

下流連絡通路隅部詳細図(1/2) S=1/50

T-12ブロック平面図

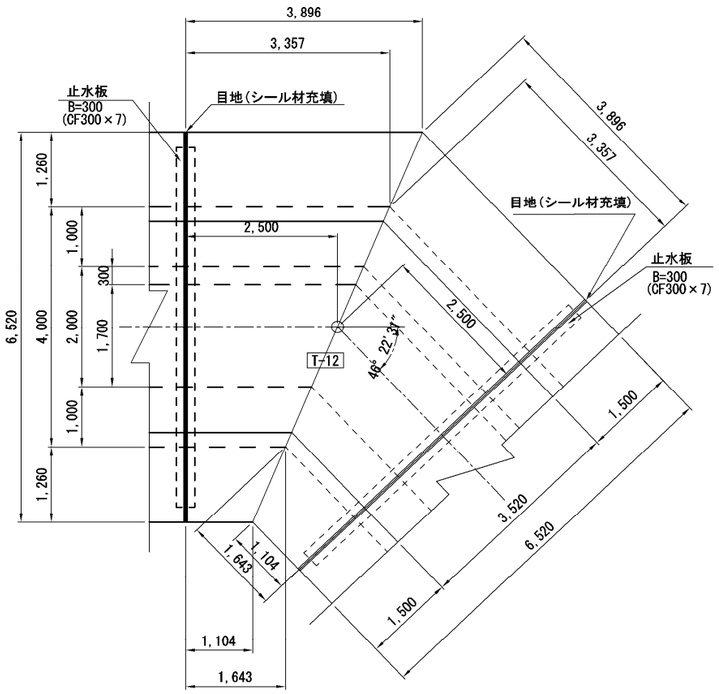

T-37ブロック平面図

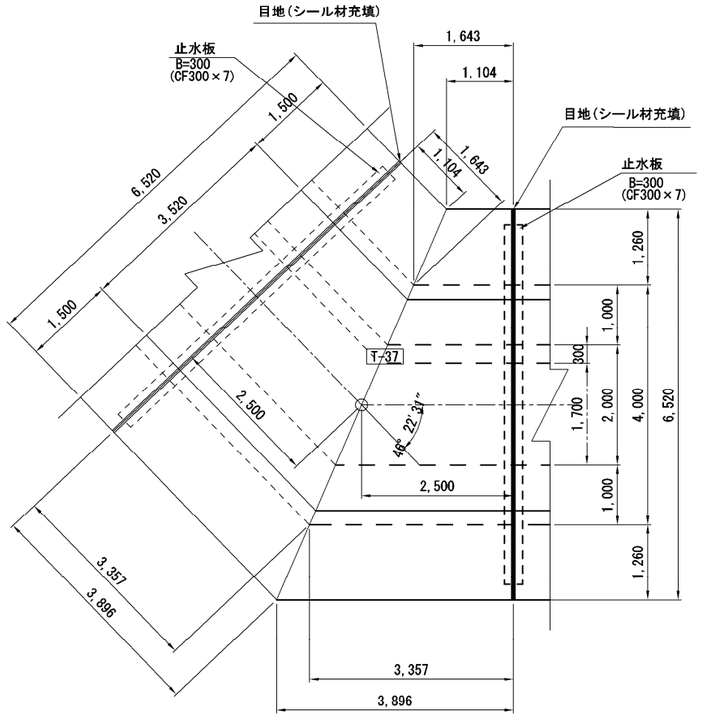

T-38ブロック平面図

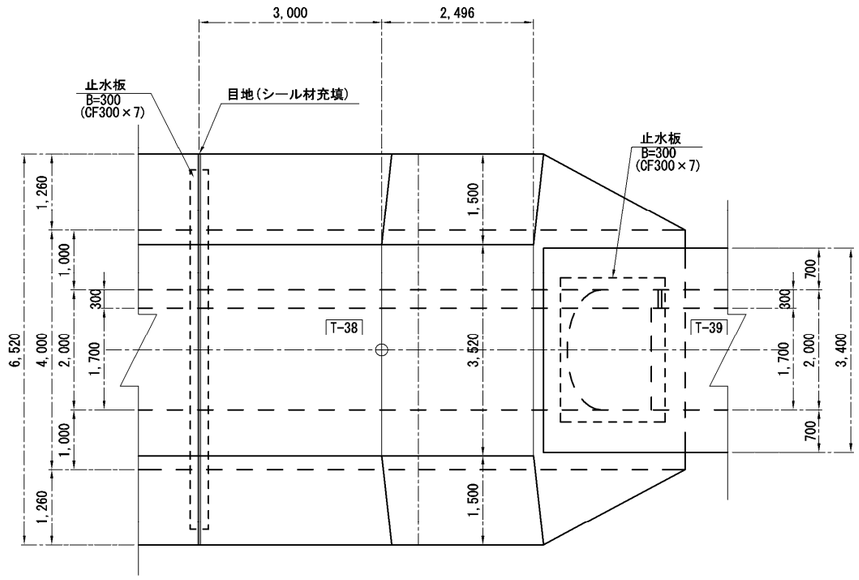

T-38ブロック縦断図

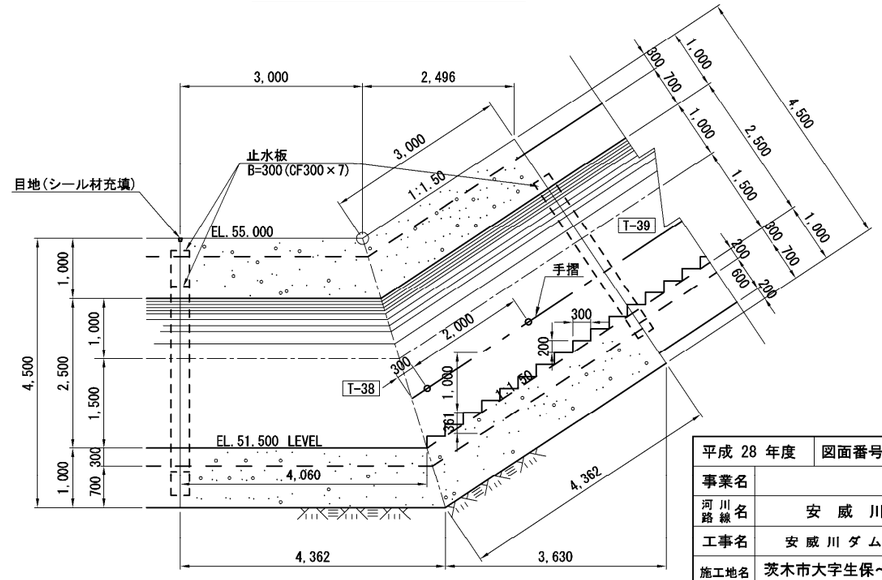

T-12ブロック縦断図

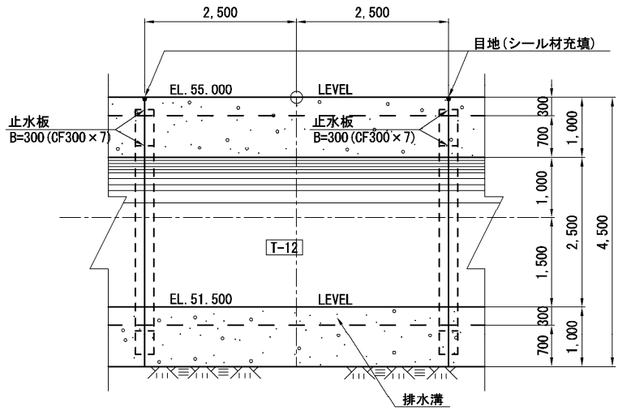

T-37ブロック縦断図

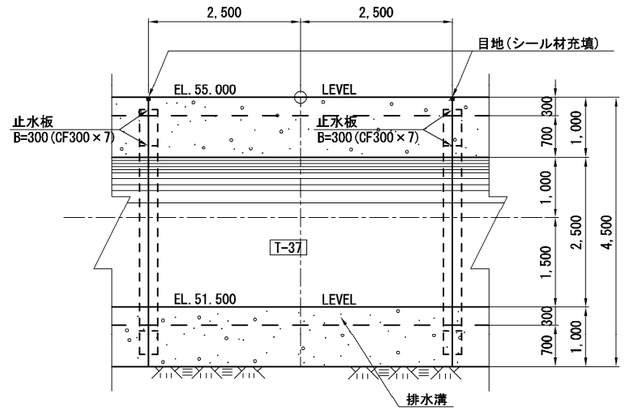

平成 28 年度	図面番号	- 62/ 78	
事業名			
河川路線名	安 威 川 ダ ム		
工事名	安 威 川 ダ ム 建 設 工 事		
施工地名	茨木市大字生保～大字大門寺 外		
図面名	下流連絡通路隅部詳細図(1/2)	縮尺	S=1:50
大阪府安威川ダム建設事務所			

下流連絡通路隅部詳細図(2/2) S=図示

T-42ブロック平面図 S=1/50

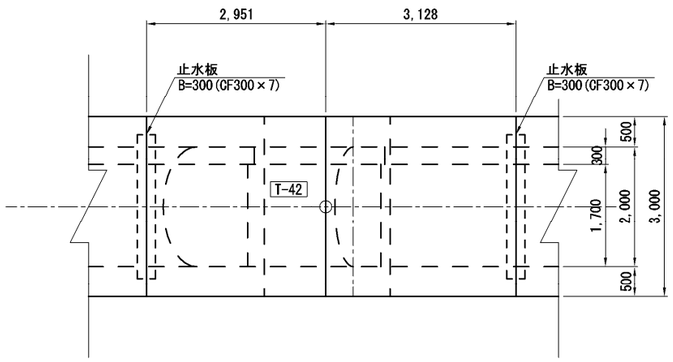

T-50ブロック平面図 S=1/50

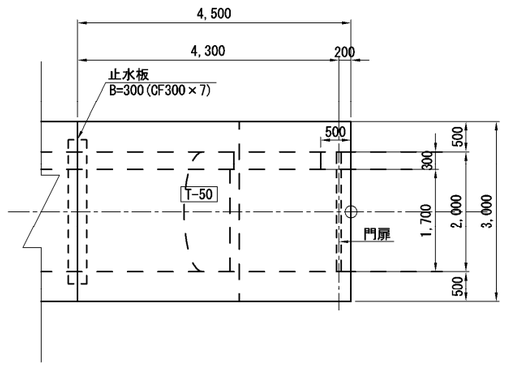

門扉詳細図 S=1/25

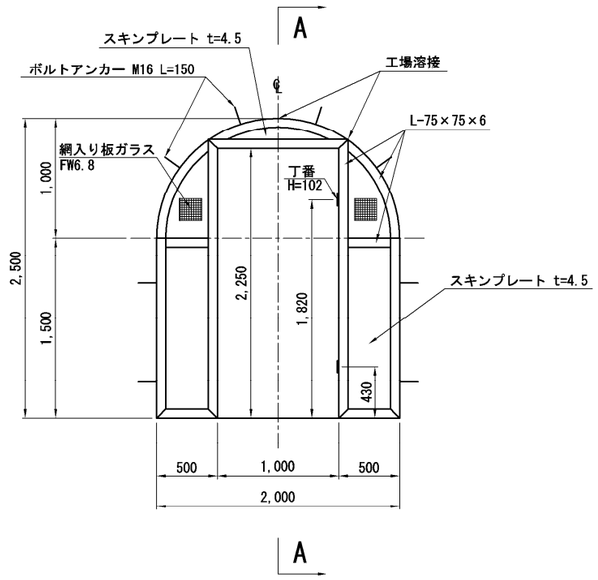

断面 A-A S=1/25

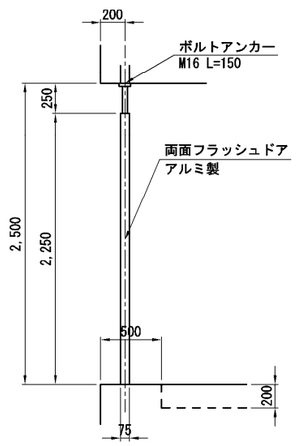

扉詳細図 S=1/25

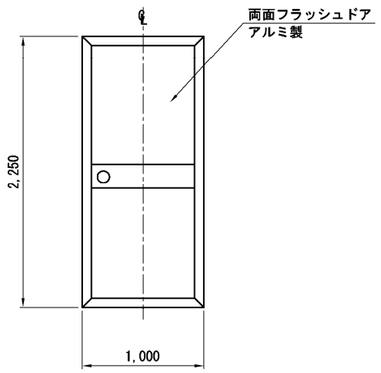

T-42ブロック縦断図 S=1/50

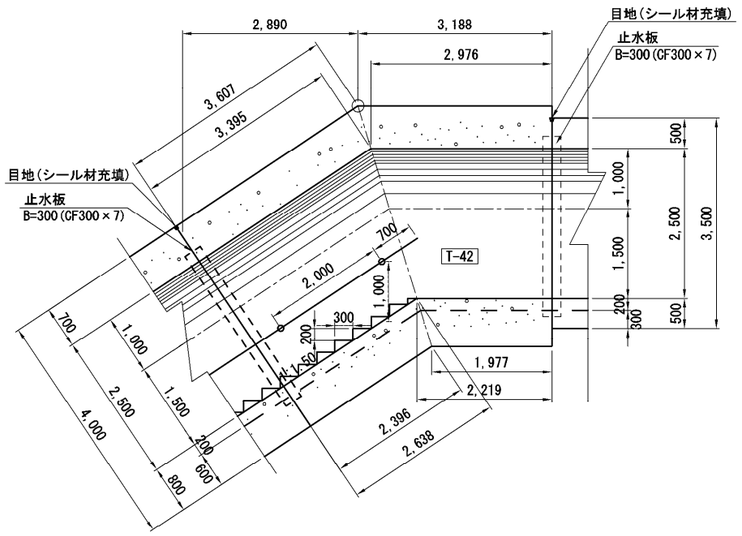

T-50ブロック縦断図 S=1/50

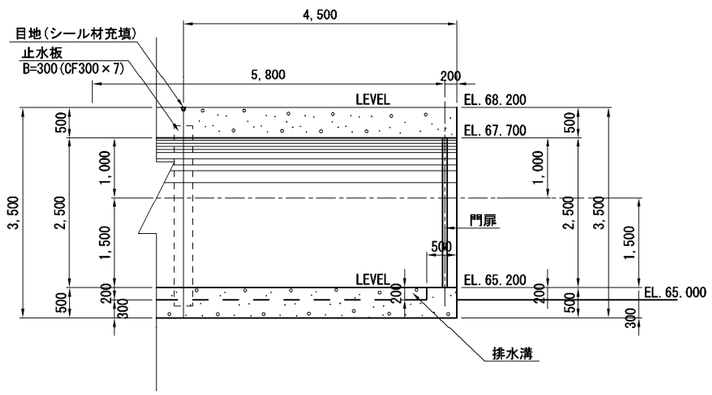

平成 28 年度	図面番号	- 63/ 78	
事業名			
河川路線名	安 威 川 ダ ム		
工事名	安威川ダム建設工事		
施工地名	茨木市大字生保～大字大門寺 外		
図面名	下流連絡通路隅部詳細図(2/2)	縮尺	図示
大阪府安威川ダム建設事務所			

添付資料１．２　非常用洪水吐き導流部

数量集計表

No. 1

種　別：導流部

細　別	規　格	単位	1ブロック	2ブロック	3ブロック	4ブロック	5ブロック	小　計		摘　要
コンクリート	**総計**	**m3**	5,092.9	5,249.5	6,183.8	2,727.1	1,535.9	20,789.2		
	(内訳)人力締固め	m3	5,092.9	5,249.5	6,183.8	2,727.1	1,535.9	20,789.2		
	打継面処理面積	m2	4393.0	4700.3	5353.4	2485.1	1124.6	18056.4		
	養生面積	m2	4669.0	5077.1	5783.3	2782.4	1384.2	19696.0		
一般型枠		m2	1,370.335	1,409.607	1,242.442	739.654	549.627	5,311.67		
断面型枠	鉄筋構造物	m2	627.582	506.935	521.299	252.329	175.817	2,083.96		
一般型枠内訳	上流面(直)	m2	202.500	445.500	418.500	216.000	189.000	1,471.50		
	上流面(1:0.2)	m2	55.080	137.700	110.160	68.850	59.670	431.46		
	下流面(1:0.488)	m2	85.145					85.15		
	下流面(1:0.6)	m2	57.717	272.844	341.055	47.223	99.693	818.53		
	円形	m2	448.362	55.424				503.79		
	バラ	m2	521.531	498.138	372.727	407.581	248.112	2,048.09		
足場	手摺先行型枠組足場	掛m2	849	1054	－	－	－	1903		
	単管足場	掛m2	－	－	1107	591	367	2065		
	単管傾斜足場	掛m2	493	574	634	351	287	2339		
鉄筋	D13	kg		1,057				1,057		
	D16	kg	12,309	14,301	13,393	7,397	11,681	59,081		
	D19	kg	17,089	17,208	1,801	11,945		48,043		
	D22	kg		960	23,468			24,428		
	D25	kg	4,363	5,420	8,075		13,171	31,029		
	D29	kg			5,854	13,208		19,062		
	D32	kg	57,021	49,571		18,753		125,345		
	D35	kg			52,818			52,818		

数量集計表

No. 2

種　別：導流部

細　別	規　格	単位	6ブロック	7ブロック	8ブロック	9ブロック		小　計	合　計	摘　要
コンクリート	**総計**	**m3**	1,326.1	927.1	890.9	1,421.8		4,565.9	25,355.1	
	締固め	m3	1,326.1	927.1	890.9	1,421.8		4,565.9	25,355.1	
	打継面処理面積	m2	1,156.8	810.4	791.5	1,463.1		4,221.8	22,278.2	
	養生面積	m2	1,402.2	995.9	972.8	1,614.2		4,985.1	24,681.1	
一般型枠		m2	496.636	367.944	359.231	715.810		1,939.62	7,251.29	
断面型枠	鉄筋構造物	m2	167.467	156.479	155.735	133.308		612.99	2,696.95	
一般型枠内訳	上流面(直)	m2	135.000			90.000		225.00	1,696.50	
	上流面(1:0.2)	m2	55.080			36.720		91.80	523.26	
	下流面(1:0.488)	m2						0.00	85.15	
	下流面(1:0.6)	m2	94.446			62.964		157.41	975.94	
	円形	m2						0.00	503.79	
	バラ	m2	212.110	367.944	359.231	526.126		1,465.41	3,513.50	
足場	手摺先行型枠組足場	掛m2	183	257	253	-		693	2,596	
	単管足場	掛m2	-	-	-	218.000		-	2,065	
	単管傾斜足場	掛m2	134	210	205	238		787	3,126	
鉄筋	D13	kg							1,057	
	D16	kg	12,245	9,258	9,032	12,902		43,437	102,518	
	D19	kg						0	48,043	
	D22	kg	3,853	3,581	3,490	3,773		14,697	39,125	
	D25	kg	2,267	2,107	2,053	2,165		8,592	39,621	
	D29	kg						0	19,062	
	D32	kg						0	125,345	
	D35	kg						0	52,818	

一般計算書

種　　別：導流部
ブロック：1ブロック
区　　分：

※単位は長さ：m、面積：m^2、体積m^3

細別／規格	算　　式	数　量
コンクリート	(1)No.-1+0.500断面積 1)右岸側側壁部 ①A1=1.00×19.50 =19.5 ②A2=1/2×(12.70-1.00)×19.50 =114.1 2)右岸側底版部 ③A3=3.50×3.50 =12.3 ④A4=1/2×(12.70+14.80)×3.50 =48.1 3)左岸側側壁部 ⑤A5=0.50×13.00 =6.5 ⑥A6=1/2×2.60×13.00 =16.9 ⑦A7=(7.55+9.50)×6.50/2 =55.4 4)左岸側底版部 ⑧A8=(6.50+7.55)×3.5/2 =24.6 ⑨A9=3.00×3.50 =10.5 5)中央部底版部 ⑩A10=3.50×13.50 =47.3 (2)右岸側計算時使用諸量 1)側壁勾配1:0.488断面積 A11=1.00×19.50 =19.5 A12=1/2×(10.52-1.00)×19.50 =92.8 2)底版部底面積 ①A13=254.4 ②A14=8.2 ③A15=1.7 ④A16=1.5 底版部底面積位置図 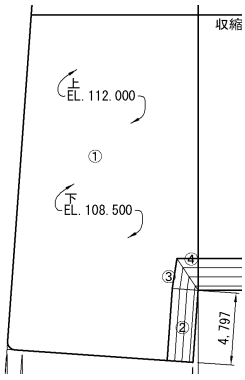	

一般計算書

種　　別：導流部
ブロック：1ブロック
区　　分：

※単位は長さ：m、面積：m^2、体積m^3

細別／規格	算　　式	数　　量
コンクリート	(3)コンクリート量	
	1) 左岸側底版部	
	V1=A8×(8.79+8.33)×1/2+A9×(9.00+8.79)×1/2	
	=304.0	
	2) 左岸側側壁部	
	V2=A5×(4.88+7.80+3.43)+A6×(4.63+5.25+3.43)+A7×8.33	
	=791.1	
	3) 中央部底版部	
	V3=A10×10.500	
	=496.7	
	4) 右岸側底版部	
	V4=A13×3.5+A14×3.50/2+A15×3.50×2/3+A16×3.50×2/3	
	=912.2	
	5) 右岸側側壁部	
	V5.1=A11×(14.11+6.75+6.55)	
	=534.5	
	V5.2=A12×4.80+1/2×(A12+A2)×8.77+A2×6.15	
	=2054.4	
	小計：V5=V5.1+V5.2=2588.9	
	(1ブロック)コンクリート総量	5092.9　m^3
	(部位による内訳)	
	・左岸側	
	底版部	304.0　m^3
	側壁部	791.1　m^3
	・中央部	
	底版部	496.7　m^3
	・右岸側	
	底版部	912.2　m^3
	側壁部	2588.9　m^3

一般計算書

種　　別：導流部
ブロック：1ブロック
区　　分：

※単位は長さ：m、面積：m^2、体積m^3

細別／規格	算　　式	数　量
一般型枠	1:0.20の斜率 1.020 1:0.30の斜率 1.044 1:0.60の斜率 1.166 1:0.488の斜率 1.113 右岸側側壁部(内側) A1=19.5×(7.501+6.550)=273.995 右岸側側壁部(外側) A2=23.0×1.113×4.797+1/2×(23.0×1.113+23.0×1.166) ×8.771+23.0×1.166×6.149=517.577 右岸側端部 A3=1/2×(1.000+12.225)×23.000=152.088 右岸側小計 AR=273.995+517.577+152.088=943.660 左岸側側壁部(内側) A4=19.5×(8.207+3.425)=226.824 左岸側側壁部(外側) A5=13.0×1.020×(4.629+5.253+3.425)=176.451 左岸側端部 A6=1/2×(0.500+3.100)×13.000=23.400 左岸側小計 AL=226.824+176.451+23.400=426.675 合計 A=943.660+426.675=1370.335	1,370.335 m2
断面型枠	No.-2+10.000断面の残り A1=19.5×(4.797+9.313)+19.5×4.883-149.33㎡-1/2×(0.50+4.40)×19.50 +1/2×(3.530+4.580)×3.50+1/2×(3.423+3.166)×3.50=198.982 No.-1+0.500断面 A2=1/2×(0.500+3.100)×13.000+1/2×(7.550+9.500)×6.500+1/2 ×(3.000+7.550+3.000+6.500)×3.500+3.500×13.500+1/2×(1.000 +12.700)×19.500+1/2×(3.500+12.700+18.300)×3.500=355.100 左岸側底版部 A3=3.500×10.500=36.750 右岸側底版部 A4=3.500×10.500=36.750 合計 A=198.982+355.100+36.750+36.750=627.582	627.582 m2

一般計算書

種　　別：導流部
ブロック：1ブロック
区　　分：

※単位は長さ：m、面積：m^2、体積m^3

細別／規格	算　　式	数　量
鉄筋 D16	W=12,309	12,309 kg
鉄筋 D19	W=17,089	17,089 kg
鉄筋 D25	W=4,363	4,363 kg
鉄筋 D32	W=57,021	57,021 kg

一般計算書

種　　別：導流部
ブロック：2ブロック
区　　分：

※単位は長さ：m、面積：m^2、体積m^3

細別／規格	算　　式	数　量
コンクリート	(1)No.-1+0.500～No.-1+12.500 断面積 1)右岸側側壁部 ①A1=1.00×19.50 =19.5 ②A2=1/2×(12.70-1.00)×19.50 =114.1 2)右岸側底版部 ③A3=3.50×3.50 =12.3 ④A4=1/2×(12.70+14.80)×3.50 =48.1 3)左岸側側壁部 ⑤A5=0.50×13.00 =6.5 ⑥A6=1/2×2.60×13.00 =16.9 ⑦A7=9.50×5.50+1/2×(9.50+9.20)×1.00 =61.6 4)左岸側底版部 ⑧A8=1/2×(8.15+9.20)×3.50 =30.4 ⑨A9=3.00×3.50 =10.5 5)中央部底版部 ⑩A10=3.50×13.50 =47.3	

一般計算書

種　　別：導流部
ブロック：2ブロック
区　　分：

※単位は長さ：m、面積：m^2、体積m^3

細別／規格	算　　式	数　量
コンクリート	(3)No.-1+14.500(-)断面積 1)右岸側側壁部 ①A11=2.00×19.50 =39.0 ②A12=1/2×(13.70-2.00)×19.50 =114.1 2)右岸側底版部 ③A13=3.50×3.50 =12.3 ④A14=1/2×(13.70+15.80)×3.50 =51.6 3)左岸側側壁部 ⑤A15=0.50×13.00 =6.5 ⑥A16=1/2×2.60×13.00 =16.9 ⑦A17=9.50×5.50+1/2×(9.50+9.20)×1.00 =61.6 4)左岸側底版部 ⑧A18=1/2×(8.15+9.20)×3.50 =30.4 ⑨A19=3.00×3.50 =10.5 5)中央部底版部 ⑩A20=3.50×13.50 =47.3 (4)開口(監査廊)断面積 ΔA=1/2×π×1.00^2+2.00×1.50+0.20×0.20 =4.611㎡	

一般計算書

種　　別：導流部
ブロック：2ブロック
区　　分：

※単位は長さ：m、面積：m^2、体積m^3

細別／規格	算　　式	数　量
コンクリート	(5)コンクリート量 1)右岸側側壁部 V1=(A1+A2)×12.00＋1/2×(A1+A2+A11+A12)×2.00 =1889.9 2)右岸側底版部 V2=(A3+A4)×12.00＋1/2×(A3+A4+A13+A14)×2.00 =849.1 3)左岸側側壁部 V3.1=1/2×(A5+A6+A7+A15+A16+A17)×15.00 =1275.0 監査廊ボックス接続部 1m当り断面積　a=3.20×3.60-ΔA=6.909㎡ V3.2=6.909×(1.00+3.50)×1/2 =15.5 監査廊階段コンクリート V3.3=1/2×0.20×0.20×36×1.80 =1.3 開口(監査廊)控除 ΔV=ΔA×(6.50×√2+1.00) =47.0 小計：V3=V3.1+V3.2+V3.3－ΔV =1244.8 4)左岸側底版部 V4.1=1/2×(A8+A9+A18+129)×15.00 =613.5 底版下監査廊部 V4.2=1/2×(4.00+6.70)×3.50×2.50×1/2 =23.4 監査廊階段コンクリート V4.3=(1/2×0.20×0.20×26+0.023㎡)×1.80 =1.0 開口(監査廊)控除 ΔV=ΔA×(3.50×√2+2.50) =34.4 小計：V4=V4.1+V4.2+V4.3－ΔV =603.5 5)中央部底版部 V5=1/2×(A10+A20)×14.00 =662.2	

一般計算書

種　　別：導流部
ブロック：2ブロック
区　　分：

※単位は長さ：m、面積：m^2、体積m^3

細別／規格	算　　式	数　量
コンクリート		
	(2ブロック)コンクリート総量	5249.5　m^3
	(部位による内訳)	
	・左岸側	
	底版部	603.5　m^3
	側壁部	1244.8　m^3
	・中央部	
	底版部	662.2　m^3
	・右岸側	
	底版部	849.1　m^3
	側壁部	1889.9　m^3

一般計算書

種　　別：導流部
ブロック：2ブロック
区　　分：

※単位は長さ：m、面積：m^2、体積m^3

細別／規格	算　　式	数　量
一般型枠	1:0.20の斜率 1.020 1:0.30の斜率 1.044 1:0.60の斜率 1.166 右岸側側壁部(内側) A1=19.50×14.00=273.000 右岸側側壁部(外側) A2=23.00×1.166×12.00+23.00×1.166×2.00×1.118=381.781 右岸側小計 AR=273.000+381.781=654.781 左岸側側壁部(内側) A3=19.50×15.00=292.500 左岸側側壁部(外側) A4=(5.50+13.00×1.020)×15.00=281.400 監査廊ボックス接続部(外側) A5=3.60×2×(1.00+3.50)×1/2+3.20×0.283=17.106 監査廊部 延長 L=1.00+14.142+2.50=17.642m A6=(π×1.00+1.50×2+0.20×3)×17.642=118.935 階段部 A7={(0.20+0.20)×62+0.136}×1.80=44.885 左岸側小計 AL=292.500+281.400+17.106+118.935+44.885=754.826 合計 A=654.781+754.826=1409.607	1409.607 m2
断面型枠	No.-0+19.500(+)断面 A1=1.65×4.50+1/2×1.65×5.50=11.963 No.-1+14.500(-)断面 A2=1/2×(0.50+3.10)×13.00+9.50×5.50+1/2×(8.15+9.50)×4.50 +3.00×3.50+1/2×(2.00+15.80)×23.00+3.50×3.50+13.50×3.50 =390.063 左岸側底版部 A3=3.50×14.00=49.000 右岸側底版部 A4=3.50×14.00=49.000 ボックス接続部 A5=3.20×3.60-(π×1.00^2/2+2.00×1.50+0.20×0.20)=6.909	

一般計算書

種　　別：導流部
ブロック：2ブロック
区　　分：

※単位は長さ：m、面積：m^2、体積m^3

細別／規格	算　　式	数　量
	合計 A=11.963+390.063+49.000+49.000+6.909=506.935	506.935 m2
鉄筋 D13	W=1,057	1,057 kg
鉄筋 D16	W=14,301	14,301 kg
鉄筋 D19	W=17,208	17,208 kg
鉄筋 D22	W=960	960 kg
鉄筋 D25	W=5,420	5,420 kg
鉄筋 D32	W=49,571	49,571 kg

一般計算書

種　　別：導流部
ブロック：3ブロック
区　　分：

※単位は長さ：m、面積：m^2、体積m^3

細別／規格	算　　式	数　量
コンクリート	**(1)No.-1+14.500(+)～No.0+9.000(-)** **橋梁部（No.0）断面積** 1)右岸側側壁部 ①A1=2.00×19.50 =39.0 ②A2=1/2×(13.70-2.00)×19.50 =114.1 2)右岸側底版部 ③A3=3.50×3.50 =12.3 ④A4=1/2×(13.70+15.80)×3.50 =51.6 右岸側底版部（右岸側断面:No.0+11.000） ③’ A3’=3.265×3.324 =10.9 ④’ A4’=1/2×(13.70+15.694)×3.324 =48.9 3)左岸側側壁部 ⑤A5=2.00×13.00 =26.0 ⑥A6=1/2×2.60×13.00 =16.9 ⑦A7=1/2×(7.55+9.50)×6.50 =55.4 4)左岸側底版部 ⑧A8=1/2×(6.50+7.55)×3.50 =24.6 ⑨A9=3.00×3.50 =10.5 5)中央部底版部 ⑩A10=3.50×13.50 =47.3 **(2)橋梁部断面欠損部断面積** 1)右岸側欠損面積 ①A11=0.96×0.88 =0.8 2)左岸側欠損面積 ②A12=0.96×0.88 =0.8	

一般計算書

種　　別：導流部
ブロック：3ブロック
区　　分：

※単位は長さ：m、面積：m^2、体積m^3

細別／規格	算　　式	数　量
コンクリート	(3)コンクリート量	
	1)右岸側側壁	
	V1=(A1+A2)×(14.50+2.00)-A11×8.06	
	=2519.7	
	2)右岸側底版	
	V2=(A3+A4)×14.50+1/2×(A3+A4+A3'+A4')×2.00	
	=1050.3	
	3)左岸側側壁	
	V3=(A5+A6+A7)×14.50-A12×8.06	
	=1418.9	
	4)左岸側底版	
	V4=(A8+A9)×14.50	
	=509.0	
	5)中央部底版部	
	V5=A10×14.50	
	=685.9	
	(3ブロック)コンクリート総量	6183.8 m^3
	(部位による内訳)	
	・左岸側	
	底版部	509.0 m^3
	側壁部	1418.9 m^3
	・中央部	
	底版部	685.9 m^3
	・右岸側	
	底版部	1050.3 m^3
	側壁部	2519.7 m^3

一般計算書

種　　別：導流部
ブロック：3ブロック
区　　分：

※単位は長さ：m、面積：m^2、体積m^3

細別／規格	算　　式	数　量
一般型枠	1:0.20の斜率 1.020 1:0.30の斜率 1.044 1:0.60の斜率 1.166 右岸側側壁部(内側) A1=19.50×(14.50+2.00)+0.88×0.96×2=323.440 右岸側側壁部(外側) A2=23.00×1.166×14.50+1/2×(23.00+22.824)×1.166×2.00=442.292 右岸側側壁部　小計 AR=323.440+442.292=765.732 左岸側側壁部(内側) A3=19.50×14.50+0.88×0.96×2=284.440 左岸側側壁部(外側) A4=13.00×1.020×14.50=192.270 左岸側側壁部　小計 AL=284.440+192.270=476.710 合計 A=765.732+476.710=1242.442	1,242.442 m2
断面型枠	No.-1+14.500(+)断面 左岸側 A1=1.50×13.00=19.500 No.0+11.000断面 右岸側 A2=1/2×(2.00+15.694)×22.824+3.265×3.324=212.777 No.0+9.000(-)断面 左岸側 A3=1/2×(2.00+4.60)×13.00+1/2×(9.50+6.50)×10.00+3.00×3.50 =133.400 底版中央部 A4=13.50×3.50=47.250 左岸側底版部 A5=3.50×14.50=50.750 右岸側底版部 A6=3.50×14.50+1/2×(3.50+3.324)×2.00×1.007=57.622 注）No.0+9.00～11.00区間の斜率1.007 合計 A=19.500+212.777+133.400+47.250+50.750+57.622=521.299	521.299 m2

一般計算書

種　　別：導流部
ブロック：3ブロック
区　　分：

※単位は長さ：m、面積：m^2、体積m^3

細別／規格	算　　式	数　量
鉄筋 D16	W=13,393	13,393 kg
鉄筋 D19	W=1,801	1,801 kg
鉄筋 D22	W=23,468	23,468 kg
鉄筋 D25	W=8,075	8,075 kg
鉄筋 D29	W=5,854	5,854 kg
鉄筋 D35	W=52,818	52,818 kg

一般計算書

種　　別:導流部
ブロック:4ブロック
区　　分:

※単位は長さ：m、面積：m^2、体積m^3

細別／規格	算　　式	数　量
コンクリート	(1)No.0+9.000(+)断面積 1)左岸側側壁部 ⑤A5=0.50×13.00 =6.5 ⑥A6=1/2×2.60×13.00 =16.9 ⑦A7=1/2×(7.55+9.50)×6.50 =55.4 2)左岸側底版部 ⑧A8=1/2×(6.50+7.55)×3.50 =24.6 ⑨A9=3.00×3.50 =10.5 3)中央部底版部 ⑩A10=3.50×13.50 =47.3 (2)No.0+11.000(+)断面積 1)右岸側側壁部 ①A1=2.00×19.50 =39.0 ②A2=1/2×(13.70-2.00)×19.50 =114.1 2)右岸側底版部 ③A3=3.265×3.324 =10.9 ④A4=1/2×(13.70+15.694)×3.324 =48.9 (3)No.0+13.800断面積 1)右岸側側壁部 ①A11=0.50×17.10 =8.6 ②A12=1/2×(10.76-0.50)×17.10 =87.7 2)右岸側底版部 ③A13=2.935×3.076 =9.0 ④A14=1/2×(10.76+12.606)×3.076 =35.9	

一般計算書

種　　別:導流部
ブロック:4ブロック
区　　分:

※単位は長さ：m、面積：m^2、体積m^3

細別／規格	算　　式	数　量
コンクリート	(4)No.1+0.500断面積 1)右岸側側壁部 ①A21=0.50×13.75 =6.9 ②A22=1/2×(8.753-0.50)×13.75 =56.7 2)右岸側底版部 ③A23=2.147×2.485 =5.3 ④A24=1/2×(8.753+10.241)×2.485 =23.6 3)左岸側側壁部 ⑤A25=0.50×10.632 =5.3 ⑥A26=1/2×2.126×10.632 =11.3 ⑦A27=1/2×(6.151+5.216)×3.118 =17.7 4)左岸側底版部 ⑧A28=1/2×(4.471+5.216)×2.485 =12.0 ⑨A29=3.00×2.485 =7.5 5)中央部底版部 ⑩A30=14.853×2.485 =36.9	

一般計算書

種　　別:導流部
ブロック:4ブロック
区　　分:

※単位は長さ：m、面積：m^2、体積m^3

細別／規格	算　　式	数　量
コンクリート	(5)コンクリート量	
	1)右岸側側壁部	
	V1=1/2×(A1+A2+A11+A12)×2.80+1/2×(A11+A12+A21+A22)×6.70	
	=884.8	
	2)右岸側底版部	
	V2=1/2×(A3+A4+A13+A14)×2.80+1/2×(A13+A14+A23+A24)×6.70	
	=393.8	
	3)左岸側側壁部	
	V3=1/2×(A5+A6+A7+A25+A26+A27)×11.50	
	=650.3	
	4)左岸側底版部	
	V4=1/2×(A8+A9+A28+A29)×11.50	
	=314.0	
	5)中央部底版部	
	V5=1/2×(A10+A30)×11.50	
	=484.2	
	(4ブロック)コンクリート総量	2727.1　m^3
	(部位による内訳)	
	・左岸側	
	底版部	314.0　m^3
	側壁部	650.3　m^3
	・中央部	
	底版部	484.2　m^3
	・右岸側	
	底版部	393.8　m^3
	側壁部	884.8　m^3

一般計算書

種　　別:導流部
ブロック:4ブロック
区　　分:

※単位は長さ：m、面積：m^2、体積m^3

細別／規格	算　　式	数　量
一般型枠	1:0.20の斜率 1.020 1:0.30の斜率 1.044 1:0.60の斜率 1.166 右岸側側壁部(内側) A1=1/2×(19.50+17.10)×2.80+1/2×(17.10+13.75)×6.70=154.588 右岸側側壁部(外側) A2=1/2×(22.824+20.176)×1.166×2.80×1.489+1/2×(20.176+16.235) ×1.166×6.70×1.060=255.276 右岸側側壁　小計 AR=154.588+255.276=409.864 左岸側側壁部(内側) A3=1/2×(19.50+13.75)×11.50=191.188 左岸側側壁部(外側) A4=1/2×(13.00+10.632)×1.020×11.50 =138.602 左岸側側壁　小計 AL=191.188+138.602=329.790 合計 A=409.864+329.790=739.654	739.654 m2
断面型枠	No.1+0.500断面 右岸側 A1=1/2×(0.50+10.241)×16.235+2.147×2.485=92.525 左岸側 A2=1/2×(0.50+2.625)×10.632+1/2×(6.151+4.471)×5.603+3.00×2.485 =53.825 底版中央部 A3=14.853×2.485=36.910 左岸側底版部 A4=1/2×(3.50+2.485)×11.50=34.414 右岸側底版部 A5=1/2×(3.50+2.485)×11.50×1.007=34.655 合計 A=92.525+53.825+36.910+34.414+34.655=252.329	252.329 m2

一般計算書

種　　別:導流部
ブロック:4ブロック
区　　分:

※単位は長さ：m、面積：m^2、体積m^3

細別／規格	算　　式	数　量
鉄筋 D16	W=7,397	7,397　kg
鉄筋 D19	W=11,945	11,945　kg
鉄筋 D29	W=13,208	13,208　kg
鉄筋 D32	W=18,753	18,753　kg

一般計算書

種　　別：導流部
ブロック：5ブロック
区　　分：

※単位は長さ：m、面積：m^2、体積m^3

細別／規格	算　　式	数　量
コンクリート	(1)No.1+0.500断面積 1)右岸側側壁部 ①A1=0.50×13.75 =6.9 ②A2=1/2×(8.753-0.50)×13.75 =56.7 2)右岸側底版部 ③A3=2.147×2.485 =5.3 ④A4=1/2×(8.753+10.241)×2.485 =23.6 3)左岸側側壁部 ⑤A5=0.50×10.632 =5.3 ⑥A6=1/2×2.126×10.632 =11.3 ⑦A7=1/2×(6.151+5.216)×3.118 =17.7 4)左岸側底版部 ⑧A8=1/2×(4.471+5.216)×2.485 =12.0 ⑨A9=3.00×2.485 =7.5 5)中央部底版部 ⑩A10=14.853×2.485 =36.9	

一般計算書

種　　別：導流部
ブロック：5ブロック
区　　分：

※単位は長さ：m、面積：m^2、体積m^3

細別／規格	算　　式	数　量
コンクリート	(2)No.1+6.000断面積 1)右岸側側壁部 ①A11=0.50×11.00 =5.5 ②A12=1/2×(7.10-0.50)×11.00 =36.3 2)右岸側底版部 ③A13=1.50×2.00 =3.0 ④A14=1/2×(7.10+8.30)×2.00 =15.4 3)左岸側側壁部 ⑤A15=0.50×9.50 =4.8 ⑥A16=1/2×1.90×9.50 =9.0 ⑦A17=1/2×(4.55+4.10)×1.50 =6.5 4)左岸側底版部 ⑧A18=1/2×(3.50+4.10)×2.00 =7.6 ⑨A19=3.00×2.00 =6.0 5)中央部底版部 ⑩A20=2.00×15.50 =31.0	

一般計算書

種　　別：導流部
ブロック：5ブロック
区　　分：

※単位は長さ：m、面積：m^2、体積m^3

細別／規格	算　　式	数　量
コンクリート	(3)No.1+11.500断面積 1)右岸側側壁部 ①A21=0.50×11.00 =5.5 ②A22=1/2×(7.10-0.50)×11.00 =36.3 2)右岸側底版部 ③A23=1.50×2.00 =3.0 ④A24=1/2×(7.10+8.30)×2.00 =15.4 3)左岸側側壁部 ⑤A25=0.50×9.50 =4.8 ⑥A26=1/2×1.90×9.50 =9.0 ⑦A27=1/2×(4.55+4.10)×1.50 =6.5 4)左岸側底版部 ⑧A28=1/2×(3.50+4.10)×2.00 =7.6 ⑨A29=3.00×2.00 =6.0 5)中央部底版部 ⑩A30=2.00×15.50 =31.0	

一般計算書

種　　別：導流部
ブロック：5ブロック
区　　分：

※単位は長さ：m、面積：m^2、体積m^3

細別／規格	算　　式	数　量
コンクリート	(4)コンクリート量	
	1)右岸側側壁部	
	V1=1/2×(A1+A2+A11+A12)×5.50+1/2×(A11+A12＋A21+A22)×5.50	
	=519.8	
	2)右岸側底版部	
	V2=1/2×(A3+A4+A13+A14)×5.50+1/2×(A13+A14＋A23+A24)×5.50	
	=231.3	
	3)左岸側側壁部	
	V3=1/2×(A5+A6+A7+A15+A16+A17)×5.50	
	+1/2×(A15+A16+A17+A25+A26+A27)×5.50	
	=261.8	
	4)左岸側底版部	
	V4=1/2×(A8+A9+A18+A19)×5.50+1/2×(A18+A19＋A28+A29)×5.50	
	=165.8	
	5)中央部底版部	
	V5=1/2×(A10+A20)×5.50+1/2×(A20+A30)×5.50	
	=357.2	
	(5ブロック)コンクリート総量	1535.9 m^3
	(部位による内訳)	
	・左岸側	
	底版部	165.8 m^3
	側壁部	261.8 m^3
	・中央部	
	底版部	357.2 m^3
	・右岸側	
	底版部	231.3 m^3
	側壁部	519.8 m^3

一般計算書

種　　別：導流部
ブロック：5ブロック
区　　分：

※単位は長さ：m、面積：m^2、体積m^3

細別／規格	算　　式	数　量
一般型枠	1:0.20の斜率 1.020 1:0.30の斜率 1.044 1:0.60の斜率 1.166 右岸側側壁部(内側) A1=1/2×(13.75+11.00)×5.50+11.00×5.50=128.563 右岸側側壁部(外側) A2=1/2×(16.235+13.00)×1.166×5.50×1.060+13.00×1.166×5.50 =182.736 右岸側小計 AR=128.563+182.736=311.299 左岸側側壁部(内側) A3=1/2×(13.75+11.00)×5.50+11.00×5.50=128.563 左岸側側壁部(外側) A4=1/2×(10.632+9.50)×1.020×5.50+9.50×1.020×5.50=109.765 左岸側小計 AL=128.563+109.765=238.328 合計 A=311.299+238.328=549.627	549.627 m2
断面型枠	No.1+11.500断面 右岸側 A1=1/2×(0.50+8.30)×13.00+1.50×2.00=60.200 左岸側 A2=1/2×(0.50+2.40)×9.50+1/2×(4.55+3.50)×3.50+3.00×2.00 =33.863 底版中央部 A3=15.50×2.00=31.000 左岸側底版部 A4=1/2×(2.485+2.00)×5.50+2.00×6.50=25.334 右岸側底版部 A5=1/2×(2.485+2.00)×5.50×1.007+2.00×6.50=25.420 合計 A=60.200+33.863+31.000+25.334+25.420=175.817	175.817 m2

一般計算書

種　　別：導流部
ブロック：5ブロック
区　　分：

※単位は長さ：m、面積：m^2、体積m^3

細別／規格	算　　式	数　量
鉄筋 D16	W=11,681	11,681 kg
鉄筋 D25	W=13,171	13,171 kg

一般計算書

種　　別：導流部
ブロック：6ブロック
区　　分：

※単位は長さ：m、面積：m^2、体積m^3

細別／規格	算　　式	数　量
コンクリート	(1)No.1+11.500断面積 1)右岸側側壁部 ①A1=0.50×11.00 =5.5 ②A2=1/2×(7.10-0.50)×11.00 =36.3 2)右岸側底版部 ③A3=1.50×2.00 =3.0 ④A4=1/2×(7.10+8.30)×2.00 =15.4 3)左岸側側壁部 ⑤A5=0.50×9.50 =4.8 ⑥A6=1/2×1.90×9.50 =9.0 ⑦A7=(4.55+4.10)×1.50/2 =6.5 4)左岸側底版部 ⑧A8=(3.50+4.10)×2.00/2 =7.6 ⑨A9=3.00×2.00 =6.0 5)中央部底版部 ⑩A10=2.00×15.50 =31.0	

一般計算書

種　　別：導流部
ブロック：6ブロック
区　　分：

※単位は長さ：m、面積：m^2、体積m^3

細別／規格	算　　式	数　量
コンクリート	(2)No.2+2.101断面積 1)右岸側側壁部 ①A11=0.50×11.00 =5.5 ②A12=1/2×(7.10-0.50)×11.00 =36.3 2)右岸側底版部 ③A13=1.50×2.00 =3.0 ④A14=1/2×(7.10+8.30)×2.00 =15.4 3)左岸側側壁部 ⑤A15=0.50×9.50 =4.8 ⑥A16=1/2×1.90×9.50 =9.0 ⑦A17=(4.55+4.10)×1.50/2 =6.5 4)左岸側底版部 ⑧A18=(3.50+4.10)×2.00/2 =7.6 ⑨A19=3.00×2.00 =6.0 5)中央部底版部 ⑩A20=2.00×15.50 =31.0 (3)計算時諸量 1)右岸側側壁部底面積 ①A21=74.2 ②A22=1.1 1)左岸側側壁部底面積 ①A31=74.2 ②A32=1.1	

一般計算書

種　　別：導流部
ブロック：6ブロック
区　　分：

※単位は長さ：m、面積：m^2、体積m^3

細別／規格	算　　式	数　量
コンクリート	(4)コンクリート量 1)右岸側側壁部 V1=1/2×(A1+A2+A11+A12)×10.60 =443.1 V1'=A21×0.17+A22×0.17/2 =12.7 V1"=V1-V1' =430.4 2)右岸側底版部 V1=1/2×(A3+A4+A13+A14)×10.60 =195.0 3)左岸側側壁部 V1=1/2×(A5+A6+A7+A15+A16+A17)×10.60 =215.2 4)左岸側底版部 V1=1/2×(A8+A9+A18+A19)×10.60 =144.2 V1'=A31×0.33+A32×0.33/2 =24.7 V1"=V1-V1' =119.5 5)中央部底版部 V1=1/2×(A10+A20)×10.60 =328.6	
	(6ブロック)コンクリート総量	1326.1　m^3
	(部位による内訳) ・左岸側 底板部 側壁部 ・中央部 底板部 ・右岸側 底板部 側壁部	 144.2　m^3 215.2　m^3 328.6　m^3 195.0　m^3 443.1　m^3

一般計算書

種　　別：導流部
ブロック：6ブロック
区　　分：

※単位は長さ：m、面積：m^2、体積m^3

細別／規格	算　　式	数　量
一般型枠	1:0.20の斜率 1.020 1:0.30の斜率 1.044 1:0.60の斜率 1.166 右岸側側壁部(内側) A1=11.0×10.601=116.611 右岸側側壁部(外側) A2=11.0×1.166×10.601=135.968 右岸側底版部 A3=2.0×1.166×10.601=24.722 右岸側小計 A4=116.611+135.968+24.722=277.301 左岸側側壁部(内側) A5=11.0×10.601=116.611 左岸側側壁部(外側) A6=9.5×1.020×10.601=102.724 左岸側小計 A7=116.611+102.724=219.335 合計 A=277.301+219.335=496.636	496.64　m2
断面型枠	No.2+2.101断面 A1=1/2×(0.500+2.400)×9.500+1/2×(2.150+2.400+4.100)× 1.500+1/2×(4.100+3.000+6.500)×2.000+2.000×15.500+1/2×(0.500+7.100)×11.000+1/2×(1.500+7.100+9.800)×2.000=125.063 左岸側底版部 A2=2.000×10.601=21.202 右岸側底版部 A3=2.000×10.601=21.202 合計 A=125.063+21.202+21.202=167.467	167.47　m2

一般計算書

種　　別：導流部
ブロック：6ブロック
区　　分：

※単位は長さ：m、面積：m^2、体積m^3

細別／規格	算　　式	数　量
鉄筋 D16	W=12,245	12,245　kg
鉄筋 D22	W=3,853	3,853　kg
鉄筋 D25	W=2,267	2,267　kg

一般計算書

種　　別：導流部
ブロック：7ブロック
区　　分：

※単位は長さ：m、面積：m^2、体積m^3

細別／規格	算　　式	数　量
コンクリート	(1)No.2+2.101断面積 1)右岸側側壁部 ①A1=0.50×11.00 =5.5 ②A2=1/2×(7.10-0.50)×11.00 =36.3 2)右岸側底版部 ③A3=1.50×2.00 =3.0 ④A4=1/2×(7.10+8.30)×2.00 =15.4 3)左岸側側壁部 ⑤A5=0.50×9.50 =4.8 ⑥A6=1/2×1.90×9.50 =9.0 ⑦A7=(4.55+4.10)×1.50/2 =6.5 4)左岸側底版部 ⑧A8=(3.50+4.10)×2.00/2 =7.6 ⑨A9=3.00×2.00 =6.0 5)中央部底版部 ⑩A10=2.00×15.50 =31.0 6断面積 a)右岸側側壁部 ⑪A11=1.2 重心位置での曲線長：6.08m b)左岸側底版部 ⑫A12=2.4 重心位置での曲線長：9.23m	

コンクリート	(2)No.2+9.955断面積 1)右岸側側壁部 ①A21=0.50×11.00 =5.5 ②A22=1/2×(7.10-0.50)×11.00 =36.3 2)右岸側底版部 ③A23=1.50×2.00 =3.0 ④A24=1/2×(7.10+8.30)×2.00 =15.4 3)左岸側側壁部 ⑤A25=0.50×9.50 =4.8 ⑥A26=1/2×1.90×9.50 =9.0 ⑦A27=(4.55+4.10)×1.50/2 =6.5 4)左岸側底版部 ⑧A28=(3.50+4.10)×2.00/2 =7.6 ⑨A29=3.00×2.00 =6.0 5)中央部底版部 ⑩A30=2.00×15.50 =31.0 6)断面積 a)右岸側側壁部 ⑪A31=1.2 重心位置での曲線長：6.08m b)左岸側底版部 ⑫A32=2.4 重心位置での曲線長：9.23m	

コンクリート	(3)コンクリート量 1)右岸側側壁部 V1=1/2×(A1+A2+A11+A12)×6.19 =258.7 V1'=1/2×(A11+A31)×6.08 =7.3 V1"=V1-V1' =251.4 2)右岸側底版部 V2=1/2×(A3+A4+A13+A14)×6.14 =113.0 3)左岸側側壁部 V3=1/2×(A5+A6+A7+A15+A16+A17)×9.33 =189.4 4)左岸側底版部 V4=1/2×(A8+A9+A18+A19)×9.22 =125.4 V4'=1/2×(A12+A32)×9.23 =22.2 V4"=V4-V4' =103.2 5)中央部底版部 V5=1/2×(A10+A20)×7.76 =240.6	
	(7ブロック)コンクリート総量	927.1 m^3
	(部位による内訳) ・左岸側 底板部 側壁部 ・中央部 底板部 ・右岸側 底板部 側壁部	 125.4 m^3 189.4 m^3 240.6 m^3 113.0 m^3 258.7 m^3

一般型枠	1:0.20の斜率 1.020 1:0.30の斜率 1.044 1:0.60の斜率 1.166 右岸側側壁部(内側) A1=11.0×7.854=86.394 右岸側側壁部(外側) A2=11.0×1.166×7.854=100.735 右岸側底版部 A3=2.0×1.166×7.854=18.316 右岸側小計 A4=86.394+100.735+18.316=205.445 左岸側側壁部(内側) A5=11.0×7.854=86.394 左岸側側壁部(外側) A6=9.5×1.020×7.854=76.105 左岸側小計 A7=86.394+76.105=162.499 合計 A=205.445+162.499=367.944	367.94 m2
断面型枠	No.2+9.955断面 A1=1/2×(0.500+2.400)×9.500+1/2×(2.150+2.400+4.100)×1.500+1/2×(4.100+3.000+6.500)×2.000+2.000×15.500+1/2×(0.500+7.100)×11.000+1/2×(1.500+7.100+9.800)×2.000=125.063 左岸側底版部 A2=2.000×7.854=15.708 右岸側底版部 A3=2.000×7.854=15.708 合計 A=125.063+15.708+15.708=156.479	156.48 m2

鉄筋 D16	W=9,258	9,258 kg
鉄筋 D22	W=3,581	3,581 kg
鉄筋 D25	W=2,107	2,107 kg

一般計算書

種　　別：導流部
ブロック：8ブロック
区　　分：

※単位は長さ：m、面積：m^2、体積m^3

細別／規格	算　　式	数　量
コンクリート	(1)No.2+9.955断面積 1)右岸側側壁部 ①A1=0.50×11.00 =5.5 ②A2=1/2×(7.10-0.50)×11.00 =36.3 2)右岸側底版部 ③A3=1.50×2.00 =3.0 ④A4=1/2×(7.10+8.30)×2.00 =15.4 3)左岸側側壁部 ⑤A5=0.50×9.50 =4.8 ⑥A6=1/2×1.90×9.50 =9.0 ⑦A7=(4.55+4.10)×1.50/2 =6.5 4)左岸側底版部 ⑧A8=(3.50+4.10)×2.00/2 =7.6 ⑨A9=3.00×2.00 =6.0 5)中央部底版部 ⑩A10=2.00×15.50 =31.0 6断面積 a)右岸側側壁部 ⑪A11=1.2 重心位置での曲線長：5.94m b)左岸側底版部 ⑫A12=2.4 重心位置での曲線長：9.01m	

一般計算書

種　　別：導流部
ブロック：8ブロック
区　　分：

※単位は長さ：m、面積：m^2、体積m^3

細別／規格	算　　式	数　量
コンクリート	(2)No.2+17.623断面積 1)右岸側側壁部 ①A21=0.50×11.00 =5.5 ②A22=1/2×(7.10-0.50)×11.00 =36.3 2)右岸側底版部 ③A23=1.50×2.00 =3.0 ④A24=1/2×(7.10+8.30)×2.00 =15.4 3)左岸側側壁部 ⑤A25=0.50×9.50 =4.8 ⑥A26=1/2×1.90×9.50 =9.0 ⑦A27=(4.55+4.10)×1.50/2 =6.5 4)左岸側底版部 ⑧A28=(3.50+4.10)×2.00/2 =7.6 ⑨A29=3.00×2.00 =6.0 5)中央部底版部 ⑩A30=2.00×15.50 =31.0 6)断面積 a)右岸側側壁部 ⑪A31=1.2 重心位置での曲線長：5.94m b)左岸側底版部 ⑫A32=2.4 重心位置での曲線長：9.01m	

一般計算書

種　　別：導流部
ブロック：8ブロック
区　　分：

※単位は長さ：m、面積：m^2、体積m^3

細別／規格	算　　式	数　量
コンクリート	(3)コンクリート量 1)右岸側側壁部 V1=1/2×(A1+A2+A11+A12)×6.04 =252.5 V1'=1/2×(A11+A31)×5.94 =7.1 V1"=V1-V1' =245.4 2)右岸側底版部 V2=1/2×(A3+A4+A13+A14)×5.99 =96.4 3)左岸側側壁部 V3=1/2×(A5+A6+A7+A15+A16+A17)×9.11 =184.9 4)左岸側底版部 V4=1/2×(A8+A9+A18+A19)×9.00 =122.4 V4'=1/2×(A12+A32)×9.01 =21.6 V4"=V4-V4' =100.8 5)中央部底版部 V5=1/2×(A10+A20)×7.57 =234.7	
	(8ブロック)コンクリート総量	890.9　m^3
	(部位による内訳) ・左岸側 底板部 側壁部 ・中央部 底板部 ・右岸側 底板部 側壁部	 122.4　m^3 184.9　m^3 234.7　m^3 96.4　m^3 252.5　m^3

一般計算書

種　　別：導流部
ブロック：8ブロック
区　　分：

※単位は長さ：m、面積：m^2、体積m^3

細別／規格	算　　式	数　量
一般型枠	1:0.20の斜率 1.020 1:0.30の斜率 1.044 1:0.60の斜率 1.166 右岸側側壁部(内側) A1=11.0×7.668=84.348 右岸側側壁部(外側) A2=11.0×1.166×7.668=98.350 右岸側底版部 A3=2.0×1.166×7.668=17.882 右岸側小計 A4=84.348+98.350+17.882=200.580 左岸側側壁部(内側) A5=11.0×7.668=84.348 左岸側側壁部(外側) A6=9.5×1.020×7.668=74.303 左岸側小計 A7=84.348+74.303=158.651 合計 A=200.580+158.651=359.231	359.23 m2
断面型枠	No.2+9.955断面 A1=1/2×(0.500+2.400)×9.500+1/2×(2.150+2.400+4.100)× 1.500+1/2×(4.100+3.000+6.500)×2.000+2.000×15.500+1/2×(0.500+7.100)×11.000+1/2×(1.500+7.100+9.800)×2.000=125.063 左岸側底版部 A2=2.000×7.668=15.336 右岸側底版部 A3=2.000×7.668=15.336 合計 A=125.063+15.336+15.336=155.735	155.74 m2

一般計算書

種　　別：導流部
ブロック：8ブロック
区　　分：

※単位は長さ：m、面積：m^2、体積m^3

細別／規格	算　　式	数　量
鉄筋 D16	W=9,032	9,032 kg
鉄筋 D22	W=3,490	3,490 kg
鉄筋 D25	W=2,053	2,053 kg

一般計算書

種　　別：導流部
ブロック：9ブロック
区　　分：

※単位は長さ：m、面積：m^2、体積m^3

細別／規格	算　　式	数　量
コンクリート	(1)No.2+17.623断面積(※越流部は別途算出) 1)右岸側側壁部 ①A1=0.50×11.00 =5.5 ②A2=1/2×(7.10-0.50)×11.00 =36.3 2)右岸側底版部 ③A3=1.50×2.00 =3.0 ④A4=1/2×(7.10+8.30)×2.00 =15.4 3)左岸側側壁部 ⑤A5=0.50×9.50 =4.8 ⑥A6=1/2×1.90×9.50 =9.0 ⑦A7=(4.55+4.10)×1.50/2 =6.5 4)左岸側底版部 ⑧A8=(3.50+4.10)×2.00/2 =7.6 ⑨A9=3.00×2.00 =6.0 5)中央部底版部 ⑩A10=2.00×15.50 =31.0 6)断面積 a)右岸側側壁部 (重心計算図の①+②)A11=1.2 (+方向)重心位置での曲線長：0.14m b)右岸側底版部 (重心計算図の③+④)A12=A3+A4 =18.4 (+方向)重心位置での曲線長：0.15m c)左岸側底版部 (重心計算図の⑤+⑥)A13=2.3 (+方向)重心位置での曲線長：0.22m	

一般計算書

種　　別：導流部
ブロック：9ブロック
区　　分：

※単位は長さ：m、面積：m^2、体積m^3

細別／規格	算　　式	数　量
コンクリート	(2)No.2+17.809断面積(※越流部は別途算出) 1)右岸側側壁部 ①A21=0.50×11.00 =5.5 ②A22=1/2×(7.10-0.50)×11.00 =36.3 2)右岸側底版部 ③A23=1.50×2.00 =3.0 ④A24=1/2×(7.10+8.30)×2.00 =15.4 3)左岸側側壁部 ⑤A25=0.50×9.50 =4.8 ⑥A26=1/2×1.90×9.50 =9.0 ⑦A27=(4.55+4.10)×1.50/2 =6.5 4)左岸側底版部 ⑧A28=(3.50+4.10)×2.00/2 =7.6 ⑨A29=3.00×2.00 =6.0 5)中央部底版部 ⑩A30=2.00×15.50 =31.0 6)断面積 a)右岸側側壁部 (重心計算図の①+②)A31=1.2 (-方向)重心位置での曲線長：0.14m (+方向)重心位置での直線長：7.191m b)右岸側底版部 (重心計算図の③+④)A32=A23+A24 =18.4 (+方向)重心位置での曲線長：0.15m c)左岸側底版部 (重心計算図の⑤+⑥)A33=2.3 (-方向)重心位置での曲線長：0.22m	

一般計算書

種　　別：導流部
ブロック：9ブロック
区　　分：

※単位は長さ：m、面積：m^2、体積m^3

細別／規格	算　　式	数　量
コンクリート	(3)No.3+5.000断面積 1)右岸側側壁部 ①A41=0.50×11.00 =5.5 ②A42=1/2×(7.10-0.50)×11.00 =36.3 2)右岸側底版部 ③A43=1.50×2.68 =4.0 ④A44=1/2×(7.10+8.71)×2.68 =21.2 3)左岸側側壁部 ⑤A45=0.50×9.50 =4.8 ⑥A46=1/2×1.90×9.50 =9.0 ⑦A47=(4.55+4.10)×1.50/2 =6.5 4)左岸側底版部 ⑧A48=(3.30+4.10)×2.68/2 =9.9 ⑨A49=3.00×2.68 =8.0 5)中央部底版部 ⑩A50=2.68×15.50 =41.5 6)断面積 a)右岸側側壁部 ⑪A51=A31=1.2 (-方向)重心位置での直線長：7.191m b)右岸側底版部 ⑫A52=61.8 ⑬A53=8.7 底版厚さ：2.00m c)左岸側底版部 ⑭A54=50.3 ⑮A55=0.7 底版厚さ：0.33m	

一般計算書

種　　別：導流部
ブロック：9ブロック
区　　分：

※単位は長さ：m、面積：m^2、体積m^3

細別／規格	算　　式	数　量
コンクリート	(4)No.3+7.979断面積 1)右岸側側壁部 ①A61=0.50×10.01 =5.0 ②A62=1/2×(3.00-0.50)×10.01 =12.5 2)右岸側底版部 ③A63=1.50×2.00 =3.0 ④A64=1/2×(3.00+3.50)×2.00 =6.5 3)左岸側側壁部 ⑤A65=0.50×8.51 =4.3 ⑥A66=1/2×1.70×8.51 =7.2 ⑦A67=(4.05+3.60)×1.50/2 =5.7 4)左岸側底版部 ⑧A68=(3.60+3.00)×2.00/2 =6.6 ⑨A69=3.00×2.00 =6.0 5)中央部底版部 ⑩A70=2.00×15.50 =31.0 6)面積 a)右岸側側壁部 ⑪'V11=〔(7.00+7.10)×0.17/2+(2.62+2.66)×0.17/2〕×2.98/2 =2.5 b)右岸側底版部 ⑫'V12=〔(8.60+9.81)×2.00/2+(4.16+4.66)×2.00/2〕×2.98/2 =40.6 c)左岸側底版部 ⑬A71=20.9 ⑭A72=0.3 底版厚さ：0.33m (5)越流部体積計算時諸量 1)左岸側越流部(高低差：0.167) ①A81=10.5 ②A82=0.6 2)中央部越流部(高低差：0.171) ③A83=108.5 ④A84=5.9	

一般計算書

種　　別：導流部
ブロック：9ブロック
区　　分：

※単位は長さ：m、面積：m^2、体積m^3

細別／規格	算　　式	数　量
コンクリート	(5)コンクリート量 1)右岸側側壁部 V1=1/2×(A1+A2+A21+A22)×0.15+1/2×(A21+A22+A41+A42)×7.19 +1/2×(A41+A42+A61+A62)×2.979 =395.1 V1'=1/2×(A11+A31)×0.14+1/2×(A31+A51)×7.191+V11 =11.3 V1"=V1-V1' =383.8 2)右岸側底版部 V2=1/2×(A3+A4+A23+A24)×0.15+1/2×(A23+A24+A43+A44)×7.19 +1/2×(A43+A44+A63+A64)×2.979 =211.2 V2'=1/2×(A12+A32)×0.15+A52×2.00+A53×2.00/2+V12 =175.7 V2"=V2-V2' =35.5 3)左岸側側壁部 V3=1/2×(A5+A6+A7+A25+A26+A27)×0.22+1/2×(A25+A26+A27+A45+A46+A47)×7.19 +1/2×(A45+A46+A47+A65+A66+A67)×2.979 =206.3 4)左岸側底版部 V4=1/2×(A8+A9+A28+A29)×0.22+1/2×(A28+A29+A48+A49)×7.19 +1/2×(A48+A49+A68+A69)×2.979 =161.7 V4'=1/2×(A13+A33)×0.22+A54×0.33+A55×0.33/2+A71×0.33+A72×0.33/2 =24.2 V4"=V4-V4' =137.5 5)中央部底版部 V5=1/2×(A10+A20)×0.18+1/2×(A20+A40)×7.19 +1/2×(A40+A60)×2.979 =262.8	

一般計算書

種　　別：導流部
ブロック：9ブロック
区　　分：

※単位は長さ：m、面積：m^2、体積m^3

細別／規格	算　　式	数　量
	6)越流部 1)左岸側 V6.1=9.7×1.5 =14.6 2)中央部 V6.2=9.7×15.5 =150.4 3)右岸側 V6.3=9.7×3.0 =29.1 4)越流部小計 V6=V6.1+V6.2+V6.3 =194.1 1)中央部 V6.4=A3×0.171+A4×0.171/2 =19.1 2)右岸側 V6.5=A1×0.167+A2×0.167/2 =1.8 3小計 V6'=V6.4+V6.5 =20.9 1)左岸側 V6.6=V6.1 =14.6 2)中央部 V6.7=V6.2-V6.4 =131.3 3)右岸側 V6.8=V6.3-6.5 =27.3 3)小計 V6'=V6.6+V6.7+V6.8 =173.2 7)水抜き管控除 V7=1/4×π×0.96^2×6.48×2 =9.4 (中央部底版部) V7.1=(π×0.48^2×67.115/360-0.48×sin56.443×0.48×cos56.443)×7.44 =0.2 (越流部) V7.2=(π×0.48^2×122.637/360-0.48×sin28.682×0.48×cos28.682 -π×0.48^2×67.115/360+0.48×sin56.443×0.48×cos56.443)×7.13 =0.9 (越流部) V7.3=V7-V7.1-V7.2 =8.3 **(9ブロック)コンクリート総量**	1421.8　m^3

一般計算書

種　　別：導流部
ブロック：9ブロック
区　　分：

※単位は長さ：m、面積：m^2、体積m^3

細別／規格	算　　式	数　量
	(部位による内訳)	
	・左岸側	
	底板部	161.7 m^3
	側壁部+越流部	220.9 m^3
	・中央部	
	底板部+越流部	403.8 m^3
	・右岸側	
	底板部	211.2 m^3
	側壁部+越流部	424.2 m^3

一般計算書

種　　別：導流部
ブロック：9ブロック
区　　分：

※単位は長さ：m、面積：m^2、体積m^3

細別／規格	算　　式	数　量
一般型枠	1:0.20の斜率 1.020 1:0.25の斜率 1.031 1:0.30の斜率 1.044 1:0.60の斜率 1.166 右岸側側壁部(内側) A1=11.0×4.4+1/2×(11.0+11.0)×2.977+1/2×(11.0+10.007) ×2.979=112.437 右岸側側壁部(外側) A2=11.0×1.166×4.4+1/2×(11.0+11.0)×1.166×3.005+1/2 ×(11.0×1.166+10.007×1.031)×5.996=164.360 右岸側底版部 A3=2.0×1.166×4.4+1/2×(2.0+2.677)×1.166×3.005+1/2×(2.677×1.166+2.0×1.031)×5.996=33.994 右岸側小計 A4=112.437+164.360+33.994=310.791 左岸側側壁部(内側) A5=11.0×4.4+1/2×(11.0+11.0)×2.977+1/2×(11.0+10.077) ×2.979=112.541 左岸側側壁部(外側) A6=9.5×1.020×4.4+9.5×1.020×2.984+1/2×(9.5+8.507)× 1.020×2.994=99.047 左岸側小計 A7=112.541+99.047=211.588 天端型枠 A8=0.500×3.793×2=3.793 越流堰部 A9=(2.0+7.715)×20.0=194.300 水抜管控除 A8=1/4×π×0.932^2×2+1/4×π×0.932^2×2.417×2=4.662 合計 A=310.791+211.588+3.793+194.300-4.662=715.810	715.81 m2

一般計算書

種　　別：導流部
ブロック：9ブロック
区　　分：

※単位は長さ：m、面積：m^2、体積m^3

細別／規格	算　　式	数　量
断面型枠	No.3+7.979断面 A1=17.522+9.504+17.226+12.600+31.000=87.852 左岸側底版部 A2=2.000×4.4+1/2×(2.0+2.677)×2.977+1/2×(2.677+2.0) ×2.979=22.728 右岸側底版部 A3=2.000×4.4+1/2×(2.0+2.677)×2.977+1/2×(2.677+2.0) ×2.979=22.728 合計 A=87.852+22.728+22.728=133.308	133.31 m2

一般計算書

種　　別：導流部
ブロック：9ブロック
区　　分：

※単位は長さ：m、面積：m^2、体積m^3

細別／規格	算　　式	数　量
鉄筋 D16	W=12,902	12,902 kg
鉄筋 D22	W=3,773	3,773 kg
鉄筋 D25	W=2,165	2,165 kg

一般計算書

種　　別：導流部
区　　分：コンクリート(打継面処理面積)

ブロック番号	リフト番号	算　　式	数　量(m²) 左岸側	中央側	右岸側	集計
1ブロック	1リフト	A=(9.00+8.32)×9.65/2	83.6	－	－	
		A=(10.00+10.96)×13.50/2	－	141.5	－	
		A=264.5	－	－	264.5	489.6
	2リフト	A=(9.00+8.31)×9.88/2	85.5	－	－	
		A=(10.00+10.96)×13.50/2	－	141.5	－	
		A=262.4	－	－	262.4	489.4
	3リフト	A=(9.00+8.29)×10.10/2	87.3	－	－	
		A=(10.00+10.96)×13.50/2	－	141.5	－	
		A=260.0	－	－	260.0	488.8
	4リフト	A=(9.00+8.27)×10.33/2	89.2	－	－	
		A=(10.00+10.96)×13.50/2	－	141.5	－	
		A=257.3	－	－	257.3	488.0
	5リフト	A=(8.79+8.26)×7.55/2	64.4	－	－	
			－	－	－	
		A=215.6	－	－	215.6	280.0
	6リフト	A=65.4	65.4	－	－	
			－	－	－	
		A=206.0	－	－	206.0	271.4
	7リフト	A=67.5	67.5	－	－	
			－	－	－	
		A=196.8	－	－	196.8	264.3
	8リフト	A=70.2	70.2	－	－	
			－	－	－	
		A=187.2	－	－	187.2	257.4
	9リフト	A=73.2	73.2	－	－	
			－	－	－	
		A=176.7	－	－	176.7	249.9
	10リフト	A=40.6	40.6	－	－	
			－	－	－	
		A=165.2	－	－	165.2	205.8
	11リフト	A=37.0	37.0	－	－	
			－	－	－	
		A=152.6	－	－	152.6	189.6
	12リフト	A=33.3	33.3	－	－	
			－	－	－	
		A=138.8	－	－	138.8	172.1
	13リフト	A=29.5	29.5	－	－	
			－	－	－	
		A=123.8	－	－	123.8	153.3
	14リフト	A=25.6	25.6	－	－	
			－	－	－	
		A=107.3	－	－	107.3	132.9
	15リフト	A=21.4	21.4	－	－	
			－	－	－	
		A=89.1	－	－	89.1	110.5
	16リフト	A=17.1	17.1	－	－	
			－	－	－	
		A=69.7	－	－	69.7	86.8
	17リフト	A=14.0	14.0	－	－	
			－	－	－	
		A=49.2	－	－	49.2	63.2
ブロック合計			904.8	566.0	2922.2	4393.0

一般計算書

種　　別：導流部
区　　分：コンクリート(打継面処理面積)

ブロック番号	リフト番号	算　　式	数　量(m²) 左岸側	中央側	右岸側	集計
2ブロック	1リフト	A=11.30×15.00	169.5	－	－	
		A=13.50×14.00	－	189.0	－	
		A=18.00×12.00+(18.00+19.00)×2.00/2	－	－	253.0	611.5
	2リフト	A=11.53×15.00	173.0	－	－	
		A=13.50×14.00	－	189.0	－	
		A=17.55×12.00+(17.55+18.55)×2.00/2	－	－	246.7	608.7
	3リフト	A=11.75×15.00	176.3	－	－	
		A=13.50×14.00	－	189.0	－	
		A=17.10×12.00+(17.10+18.10)×2.00/2	－	－	240.4	605.7
	4リフト	A=11.98×15.00	179.7	－	－	
		A=13.50×14.00	－	189.0	－	
		A=16.65×12.00+(16.65+17.65)×2.00/2	－	－	234.1	602.8
	5リフト	A=9.20×15.00	138.0	－	－	
			－	－	－	
		A=12.70×12.00+(12.70+13.70)×2.00/2	－	－	178.8	316.8
	6リフト	A=9.50×15.00	142.5	－	－	
			－	－	－	
		A=11.80×12.00+(11.80+12.80)×2.00/2	－	－	166.2	308.7
	7リフト	A=9.50×15.00	142.5	－	－	
			－	－	－	
		A=10.90×12.00+(10.90+11.90)×2.00/2	－	－	153.6	296.1
	8リフト	A=9.50×15.00	142.5	－	－	
			－	－	－	
		A=10.00×12.00+(10.00+11.00)×2.00/2	－	－	141.0	283.5
	9リフト	A=9.50×15.00	142.5	－	－	
			－	－	－	
		A=9.10×12.00+(9.10+10.10)×2.00/2	－	－	128.4	270.9
	10リフト	A=2.90×15.00	43.5	－	－	
			－	－	－	
		A=8.20×12.00+(8.20+9.20)×2.00/2	－	－	115.8	159.3
	11リフト	A=2.60×15.00	39.0	－	－	
			－	－	－	
		A=7.30×12.00+(7.30+8.30)×2.00/2	－	－	103.2	142.2
	12リフト	A=2.30×15.00	34.5	－	－	
			－	－	－	
		A=6.40×12.00+(6.40+7.40)×2.00/2	－	－	90.6	125.1
	13リフト	A=2.00×15.00	30.0	－	－	
			－	－	－	
		A=5.50×12.00+(5.50+6.50)×2.00/2	－	－	78.0	108.0
	14リフト	A=1.70×15.00	25.5	－	－	
			－	－	－	
		A=4.60×12.00+(4.60+5.60)×2.00/2	－	－	65.4	90.9
	15リフト	A=1.40×15.00	21.0	－	－	
			－	－	－	
		A=3.70×12.00+(3.70+4.70)×2.00/2	－	－	52.8	73.8
	16リフト	A=1.10×15.00	16.5	－	－	
			－	－	－	
		A=2.80×12.00+(2.80+3.80)×2.00/2	－	－	40.2	56.7
	17リフト	A=0.80×15.00	12.0	－	－	
			－	－	－	
		A=1.90×12.00+(1.90+2.90)×2.00/2	－	－	27.6	39.6
ブロック合計			1628.5	756.0	2315.8	4700.3

一般計算書

種　　別：導流部
区　　分：コンクリート(打継面処理面積)

ブロック番号	リフト番号	算　　式	数　量(m²) 左岸側	中央側	右岸側	集計
3ブロック	1リフト	A=9.65×14.50	139.9	－	－	
		A=13.50×14.50	－	195.8	－	
		A=19.00×14.50+(19.00+18.765)×2.00/2	－	－	313.3	649.0
	2リフト	A=9.88×14.50	143.3	－	－	
		A=13.50×14.50	－	195.8	－	
		A=18.55×14.50+(18.55+18.315)×2.00/2	－	－	305.8	644.9
	3リフト	A=10.10×14.50	146.5	－	－	
		A=13.50×14.50	－	195.8	－	
		A=18.10×14.50+(18.10+17.865)×2.00/2	－	－	298.4	640.7
	4リフト	A=10.33×14.50	149.8	－	－	
		A=13.50×14.50	－	195.8	－	
		A=17.65×14.50+(17.65+17.415)×2.00/2	－	－	291.0	636.6
	5リフト	A=7.55×14.50	109.5	－	－	
			－	－	－	
		A=13.70×16.50	－	－	226.1	335.6
	6リフト	A=8.00×14.50	116.0	－	－	
			－	－	－	
		A=12.80×16.50	－	－	211.2	327.2
	7リフト	A=8.45×14.50	122.5	－	－	
			－	－	－	
		A=11.90×16.50	－	－	196.4	318.9
	8リフト	A=8.90×14.50	129.1	－	－	
			－	－	－	
		A=11.00×16.50	－	－	181.5	310.6
	9リフト	A=9.35×14.50	135.6	－	－	
			－	－	－	
		A=10.10×16.50	－	－	166.7	302.3
	10リフト	A=4.40×14.50	63.8	－	－	
			－	－	－	
		A=9.20×16.50	－	－	151.8	215.6
	11リフト	A=4.10×14.50	59.5	－	－	
			－	－	－	
		A=8.30×16.50	－	－	137.0	196.5
	12リフト	A=3.80×14.50	55.1	－	－	
			－	－	－	
		A=7.40×16.50	－	－	122.1	177.2
	13リフト	A=3.50×14.50	50.8	－	－	
			－	－	－	
		A=6.50×16.50	－	－	107.3	158.1
	14リフト	A=3.20×14.50	46.4	－	－	
			－	－	－	
		A=5.60×16.50	－	－	92.4	138.8
	15リフト	A=2.90×14.50	42.1	－	－	
			－	－	－	
		A=4.70×16.50	－	－	77.6	119.7
	16リフト	A=2.60×14.50	37.7	－	－	
			－	－	－	
		A=3.80×16.50	－	－	62.7	100.4
	17リフト	A=2.30×14.50	33.4	－	－	
			－	－	－	
		A=2.90×16.50	－	－	47.9	81.3
ブロック合計			1581.0	783.2	2989.2	5353.4

一般計算書

種　　別：導流部
区　　分：コンクリート(打継面処理面積)

ブロック番号	リフト番号	算　　式	数　量(m²) 左岸側	中央側	右岸側	集計
4ブロック	1リフト	A=(9.65+8.50)×5.67/2	51.5	－	－	
		A=(13.50+14.17)×5.67/2	－	78.4	－	
		A=(18.77+15.50)×2.80/2+(15.50+15.13)×0.87/2	－	－	61.3	191.2
	2リフト	A=(9.88+7.54)×11.50/2	100.2	－	－	
		A=(13.50+14.85)×11.50/2	－	163.0	－	
		A=(18.32+15.05)×2.80/2+(15.05+12.25)×6.70/2	－	－	138.2	401.4
	3リフト	A=(10.10+7.77)×11.50/2	102.8	－	－	
		A=(13.50+14.85)×11.50/2	－	163.0	－	
		A=(17.87+14.60)×2.80/2+(14.60+11.80)×6.70/2	－	－	133.9	399.7
	4リフト	A=(10.33+7.99)×11.50/2	105.3	－	－	
		A=(13.50+14.85)×11.50/2	－	163.0	－	
		A=(17.42+14.15)×2.80/2+(14.15+11.35)×6.70/2	－	－	129.6	397.9
	5リフト	A=(7.55+5.22)×11.50/2	73.4	－	－	
			－	－	－	
		A=(13.70+10.76)×2.80/2+(10.76+8.75)×6.70/2	－	－	99.6	173.0
	6リフト	A=(8.00+5.67)×11.50/2	78.6	－	－	
			－	－	－	
		A=(12.80+9.86)×2.80/2+(9.86+7.85)×6.70/2	－	－	91.1	169.7
	7リフト	A=(8.45+6.12)×11.50/2	83.8	－	－	
			－	－	－	
		A=(11.90+8.96)×2.80/2+(8.96+6.95)×6.70/2	－	－	82.5	166.3
	8リフト	A=(8.90+7.52)×6.80/2+(2.82+2.35)×4.70/2	68.0	－	－	
			－	－	－	
		A=(11.00+8.06)×2.80/2+(8.06+6.05)×6.70/2	－	－	74.0	142.0
	9リフト	A=(9.35+9.01)×1.70/2+(3.03+2.05)×9.80/2	40.5	－	－	
			－	－	－	
		A=(10.10+7.16)×2.80/2+(7.16+5.15)×6.70/2	－	－	65.4	105.9
	10リフト	A=(2.90+1.75)×11.50/2	26.7	－	－	
			－	－	－	
		A=(9.20+6.26)×2.80/2+(6.26+4.25)×6.70/2	－	－	56.9	83.6
	11リフト	A=(2.60+1.45)×11.50/2	23.3	－	－	
			－	－	－	
		A=(8.30+5.36)×2.80/2+(5.36+3.35)×6.70/2	－	－	48.3	71.6
	12リフト	A=(2.30+1.15)×11.50/2	19.8	－	－	
			－	－	－	
		A=(7.40+4.46)×2.80/2+(4.46+2.45)×6.70/2	－	－	39.8	59.6
	13リフト	A=(2.00+0.85)×11.50/2	16.4	－	－	
			－	－	－	
		A=(6.50+3.56)×2.80/2+(3.56+1.55)×6.70/2	－	－	31.2	47.6
	14リフト	A=(1.70+0.55)×11.50/2	12.9	－	－	
			－	－	－	
		A=(5.60+2.66)×2.80/2+(2.66+0.65)×6.70/2	－	－	22.7	35.6
	15リフト	A=(1.40+0.50)×9.00/2	8.6	－	－	
			－	－	－	
		A=(4.70+1.76)×2.80/2+(1.76+0.50)×4.20/2	－	－	13.8	22.4
	16リフト	A=(1.10+0.50)×6.00/2	4.8	－	－	
			－	－	－	
		A=(3.80+0.86)×2.80/2+(0.86+0.50)×1.20/2	－	－	7.3	12.1
	17リフト	A=(0.80+0.50)×3.00/2	2.0	－	－	
			－	－	－	
		A=(2.90+1.06)×1.75/2	－	－	3.5	5.5
ブロック合計			818.6	567.4	1099.1	2485.1

一般計算書

種　　別：導流部
区　　分：コンクリート(打継面処理面積)

ブロック番号	リフト番号	算　　式	数　量(m²) 左岸側	中央側	右岸側	集計
5ブロック	1リフト	A=(7.62+6.50)×5.50/2	38.8	－	－	
		A=(14.85+15.50)×5.50/2	－	83.5	－	
		A=(12.10+9.80)×5.50/2	－	－	60.2	182.5
	2リフト	A=(7.92+6.80)×5.50/2+6.80×5.50	77.9	－	－	
		A=(14.85+15.50)×5.50/2+15.50×5.50	－	168.7	－	
		A=(11.50+9.20)×5.50/2+9.20×5.50	－	－	107.5	354.1
	3リフト	A=(5.22+4.10)×5.50/2+4.10×5.50	48.2	－	－	
			－	－	－	
		A=(8.75+7.10)×5.50/2+7.10×5.50	－	－	82.6	130.8
	4リフト	A=(5.67+4.55)×5.50/2+2.40×5.50	41.3	－	－	
			－	－	－	
		A=(7.85+6.20)×5.50/2+6.20×5.50	－	－	72.7	114.0
	5リフト	A=(6.12+6.04)×0.40/2+(2.61+2.10)×5.10/2+2.10×5.50	26.0	－	－	
			－	－	－	
		A=(6.95+5.30)×5.50/2+5.30×5.50	－	－	62.8	88.8
	6リフト	A=(2.35+1.80)×5.50/2+1.80×5.50	21.3	－	－	
			－	－	－	
		A=(6.05+4.40)×5.50/2+4.40×5.50	－	－	52.9	74.2
	7リフト	A=(2.05+1.50)×5.50/2+1.50×5.50	18.0	－	－	
			－	－	－	
		A=(5.15+3.50)×5.50/2+3.50×5.50	－	－	43.0	61.0
	8リフト	A=(1.75+1.20)×5.50/2+1.20×5.50	14.7	－	－	
			－	－	－	
		A=(4.25+2.60)×5.50/2+2.60×5.50	－	－	33.1	47.8
	9リフト	A=(1.45+0.90)×5.50/2+0.90×5.50	11.4	－	－	
			－	－	－	
		A=(3.35+1.70)×5.50/2+1.70×5.50	－	－	23.2	34.6
	10リフト	A=(1.15+0.60)×5.50/2+0.60×5.50	8.1	－	－	
			－	－	－	
		A=(2.45+0.80)×5.50/2+0.80×5.50	－	－	13.3	21.4
	11リフト	A=(1.05+0.50)×5.50/2	4.3	－	－	
			－	－	－	
		A=(2.15+0.50)×5.50/2	－	－	7.3	11.6
	12リフト	A=(0.75+0.50)×2.50/2	1.6	－	－	
			－	－	－	
		A=(1.25+0.50)×2.50/2	－	－	2.2	3.8
ブロック合計			311.6	252.2	560.8	1124.6

一般計算書

種　　別：導流部
区　　分：コンクリート(打継面処理面積)

ブロック番号	リフト番号	算　　式	数　量(m²) 左岸側	中央側	右岸側	集計
6ブロック	1リフト	A=6.73×10.60	71.3	－	－	
		A=15.50×10.60	－	164.3	－	
		A=9.35×10.60	－	－	99.1	334.7
	2リフト	A=6.95×10.60	73.7	－	－	
		A=15.50×10.60	－	164.3	－	
		A=8.90×10.60	－	－	94.3	332.3
	3リフト	A=4.10×10.60	43.5	－	－	
			－	－	－	
		A=7.10×10.60	－	－	75.3	118.8
	4リフト	A=2.40×10.60	25.4	－	－	
			－	－	－	
		A=6.20×10.60	－	－	65.7	91.1
	5リフト	A=2.10×10.60	22.3	－	－	
			－	－	－	
		A=5.30×10.60	－	－	56.2	78.5
	6リフト	A=1.80×10.60	19.1	－	－	
			－	－	－	
		A=4.40×10.60	－	－	46.6	65.7
	7リフト	A=1.50×10.60	15.9	－	－	
			－	－	－	
		A=3.50×10.60	－	－	37.1	53.0
	8リフト	A=1.20×10.60	12.7	－	－	
			－	－	－	
		A=2.60×10.60	－	－	27.6	40.3
	9リフト	A=0.90×10.60	9.5	－	－	
			－	－	－	
		A=1.70×10.60	－	－	18.0	27.5
	10リフト	A=0.60×10.60	6.4	－	－	
			－	－	－	
		A=0.80×10.60	－	－	8.5	14.9
						0.0
						0.0
						0.0
						0.0
						0.0
						0.0
						0.0
ブロック合計			299.8	328.6	528.4	1156.8

一般計算書

種　　別：導流部
区　　分：コンクリート(打継面処理面積)

ブロック番号	リフト番号	算　　式	数　量(m²) 左岸側	中央側	右岸側	集計
7ブロック	1リフト	A=6.73×2×π×70.36×7.5/360	62.0	－	－	
		A=15.50×2×π×59.25×7.5/360	－	120.2	－	
		A=9.35×2×π×46.83×7.5/360	－	－	57.3	239.5
	2リフト	A=6.95×2×π×70.48×7.5/360	64.1	－	－	
		A=15.50×2×π×59.25×7.5/360	－	120.2	－	
		A=8.90×2×π×46.45×7.5/360	－	－	54.1	238.4
	3リフト	A=4.10×2×π×72.05×7.5/360	38.7	－	－	
			－	－	－	
		A=7.10×2×π×46.45×7.5/360	－	－	43.2	81.9
	4リフト	A=2.40×2×π×71.20×7.5/360	22.4	－	－	
			－	－	－	
		A=6.20×2×π×46.90×7.5/360	－	－	38.1	60.5
	5リフト	A=2.10×2×π×71.05×7.5/360	19.5	－	－	
			－	－	－	
		A=5.30×2×π×47.35×7.5/360	－	－	32.8	52.3
	6リフト	A=1.80×2×π×70.90×7.5/360	16.7	－	－	
			－	－	－	
		A=4.40×2×π×47.80×7.5/360	－	－	27.5	44.2
	7リフト	A=1.50×2×π×70.75×7.5/360	13.9	－	－	
			－	－	－	
		A=3.50×2×π×48.25×7.5/360	－	－	22.1	36.0
	8リフト	A=1.20×2×π×70.60×7.5/360	11.1	－	－	
			－	－	－	
		A=2.60×2×π×48.70×7.5/360	－	－	16.6	27.7
	9リフト	A=0.90×2×π×70.45×7.5/360	8.3	－	－	
			－	－	－	
		A=1.70×2×π×49.15×7.5/360	－	－	10.9	19.2
	10リフト	A=0.60×2×π×70.30×7.5/360	5.5	－	－	
			－	－	－	
		A=0.80×2×π×49.60×7.5/360	－	－	5.2	10.7
						0.0
						0.0
						0.0
						0.0
						0.0
						0.0
						0.0
ブロック合計			262.2	240.4	307.8	810.4

一般計算書

種　　別：導流部
区　　分：コンクリート(打継面処理面積)

ブロック番号	リフト番号	算　　式	数　量(m²) 左岸側	中央側	右岸側	集計
8ブロック	1リフト	A=6.73×2×π×70.36×7.3224/360	60.5	－	－	
		A=15.50×2×π×59.25×7.3224/360	－	117.4	－	
		A=9.35×2×π×46.83×7.3224/360	－	－	56.0	233.9
	2リフト	A=6.95×2×π×70.48×7.3224/360	62.6	－	－	
		A=15.50×2×π×59.25×7.3224/360	－	117.4	－	
		A=8.90×2×π×46.45×7.3224/360	－	－	52.8	232.8
	3リフト	A=4.10×2×π×72.05×7.3224/360	37.8	－	－	
			－	－	－	
		A=7.10×2×π×46.45×7.3224/360	－	－	42.1	79.9
	4リフト	A=2.40×2×π×71.20×7.3224/360	21.8	－	－	
			－	－	－	
		A=6.20×2×π×46.90×7.3224/360	－	－	37.2	59.0
	5リフト	A=2.10×2×π×71.05×7.3224/360	19.1	－	－	
			－	－	－	
		A=5.30×2×π×47.35×7.3224/360	－	－	32.1	51.2
	6リフト	A=1.80×2×π×70.90×7.3224/360	16.3	－	－	
			－	－	－	
		A=4.40×2×π×47.80×7.3224/360	－	－	26.9	43.2
	7リフト	A=1.50×2×π×70.75×7.3224/360	13.6	－	－	
			－	－	－	
		A=3.50×2×π×48.25×7.3224/360	－	－	21.6	35.2
	8リフト	A=1.20×2×π×70.60×7.3224/360	10.8	－	－	
			－	－	－	
		A=2.60×2×π×48.70×7.3224/360	－	－	16.2	27.0
	9リフト	A=0.90×2×π×70.45×7.3224/360	8.1	－	－	
			－	－	－	
		A=1.70×2×π×49.15×7.3224/360	－	－	10.7	18.8
	10リフト	A=0.60×2×π×70.30×7.3224/360	5.4	－	－	
			－	－	－	
		A=0.80×2×π×49.60×7.3224/360	－	－	5.1	10.5
						0.0
						0.0
						0.0
						0.0
						0.0
						0.0
						0.0
ブロック合計			256.0	234.8	300.7	791.5

一般計算書

種　　別：導流部
区　　分：コンクリート(打継面処理面積)

ブロック番号	リフト番号	算　　式	数　量(m²) 左岸側	中央側	右岸側	集計
9ブロック	1リフト	A=(6.18+6.27)×2.66/2	16.6	－	－	
		A=15.5×2.66	－	41.2	－	
		A=(4.85+9.64)×2.66/2	－	－	19.3	77.1
	2リフト	A=(6.41+6.50)×5.96/2	38.5	－	－	
		A=15.5×5.96	－	92.4	－	
		A=(4.66+9.80)×2.96/2+9.80×2.98	－	－	50.6	181.5
	3リフト	A=6.73×2×π×70.36×0.1776/360+6.73×7.19+(6.73+6.64)×2.75/2+3.60×0.23	69.1	－	－	
		A=15.50×2×π×59.25×0.1776/360+15.50×9.94	－	156.9	－	
		A=9.35×2×π×46.83×0.1776/360+9.35×7.19+(9.35+4.88)×2.75/2+2.98×0.23	－	－	88.8	314.8
	4リフト	A=6.95×2×π×70.48×0.1776/360+6.95×7.19+(6.95+6.92)×1.10/2+3.86×1.88	66.4	－	－	
		A=15.50×2×π×59.25×0.1776/360+15.50×8.29	－	131.3	－	
		A=8.90×2×π×46.45×0.1776/360+8.90×7.19+(8.90+7.21)×1.10/2+2.79×1.88	－	－	79.4	277.1
	5リフト	A=4.10×2×π×72.05×0.1776/360+4.10×7.19	30.4	－	－	
		A=(15.50-0.531×2)×2×π×59.25×0.1776/360+(15.50-0.531×2)×7.19	－	106.5	－	
		A=7.10×2×π×46.45×0.1776/360+7.10×7.19	－	－	52.1	189.0
	6リフト	A=(4.10+4.01)×2.98/2	12.1	－	－	
			－	－	－	
		A=(2.46+7.10)×2.98/2	－	－	14.2	26.3
	7リフト	A=2.40×2×π×71.20×0.1776/360+1.95×7.19+(1.95+1.93)×2.98/2+3.00×3.4	30.5	－	－	
		A=15.50×2×π×60.00×0.1776/360+15.50×3.4	－	55.6	－	
		A=6.20×2×π×46.90×0.1776/360+6.20×7.19+(6.20+2.30)×2.98/2+1.50×3.4	－	－	63.2	149.3
	8リフト	A=2.10×2×π×71.05×0.1776/360+2.10×7.19+(2.10+1.63)×2.98/2	21.1	－	－	
			－	－	－	
		A=5.30×2×π×47.35×0.1776/360+5.30×7.19+(5.30+1.91)×2.98/2	－	－	49.6	70.7
	9リフト	A=1.80×2×π×70.90×0.1776/360+1.80×7.19+(1.80+1.33)×2.98/2	18.0	－	－	
			－	－	－	
		A=4.40×2×π×47.80×0.1776/360+4.40×7.19+(4.40+1.54)×2.98/2	－	－	41.1	59.1
	10リフト	A=1.50×2×π×70.75×0.1776/360+1.50×7.19+(1.50+1.03)×2.98/2	14.9	－	－	
			－	－	－	
		A=3.50×2×π×48.25×0.1776/360+3.50×7.19+(3.50+1.16)×2.98/2	－	－	32.6	47.5
	11リフト	A=1.20×2×π×70.60×0.1776/360+1.20×7.19+(1.20+0.73)×2.98/2	11.8	－	－	
			－	－	－	
		A=2.60×2×π×48.70×0.1776/360+2.60×7.19+(2.60+0.79)×2.98/2	－	－	24.1	35.9
	12リフト	A=0.90×2×π×70.45×0.1776/360+0.90×7.19+(0.90+0.50)×2.54/2	8.4	－	－	
			－	－	－	
		A=1.70×2×π×49.15×0.1776/360+1.70×7.19+(1.70+0.50)×2.54/2	－	－	15.3	23.7
	13リフト	A=0.60×2×π×70.30×0.1776/360+0.60×7.19+(0.60+0.50)×0.64/2	4.8	－	－	
			－	－	－	
		A=0.80×2×π×49.60×0.1776/360+0.80×7.19+(0.80+0.50)×0.64/2	－	－	6.3	11.1
						0.0
						0.0
						0.0
						0.0
ブロック合計			342.6	583.9	536.6	1463.1

一般計算書

種　　別：導流部
区　　分：コンクリート(打継面養生面積)

ブロック番号	リフト番号	算　　式	数　量(m^2) 左岸側	中央側	右岸側	集計
1ブロック	1リフト	A=(9.00+8.32)×9.65/2	83.6	－	－	
		A=(10.00+10.96)×13.50/2	－	141.5	－	
		A=264.5	－	－	264.5	489.6
	2リフト	A=(9.00+8.31)×9.88/2	85.5	－	－	
		A=(10.00+10.96)×13.50/2	－	141.5	－	
		A=262.4	－	－	262.4	489.4
	3リフト	A=(9.00+8.29)×10.10/2	87.3	－	－	
		A=(10.00+10.96)×13.50/2	－	141.5	－	
		A=260.0	－	－	260.0	488.8
	4リフト	A=(9.00+8.27)×10.33/2	89.2	－	－	
		A=(10.00+10.96)×13.50/2	－	141.5	－	
		A=257.3	－	－	257.3	488.0
	5リフト	A=(8.79+8.26)×7.55/2+(8.79+9.00)×3.00/2	91.0	－	－	
		A=(10.00+10.96)×13.50/2	－	141.5	－	
		A=215.6+38.8	－	－	254.4	486.9
	6リフト	A=65.4	65.4	－	－	
			－	－	－	
		A=206.0	－	－	206.0	271.4
	7リフト	A=67.5	67.5	－	－	
			－	－	－	
		A=196.8	－	－	196.8	264.3
	8リフト	A=70.2	70.2	－	－	
			－	－	－	
		A=187.2	－	－	187.2	257.4
	9リフト	A=73.2	73.2	－	－	
			－	－	－	
		A=176.7	－	－	176.7	249.9
	10リフト	A=40.6+32.6	73.2	－	－	
			－	－	－	
		A=165.2	－	－	165.2	238.4
	11リフト	A=37.0	37.0	－	－	
			－	－	－	
		A=152.6	－	－	152.6	189.6
	12リフト	A=33.3	33.3	－	－	
			－	－	－	
		A=138.8	－	－	138.8	172.1
	13リフト	A=29.5	29.5	－	－	
			－	－	－	
		A=123.8	－	－	123.8	153.3
	14リフト	A=25.6	26.6	－	－	
			－	－	－	
		A=107.3	－	－	107.3	133.9
	15リフト	A=21.4	21.4	－	－	
			－	－	－	
		A=89.1	－	－	89.1	110.5
	16リフト	A=17.1	17.1	－	－	
			－	－	－	
		A=69.7	－	－	69.7	86.8
	17リフト	A=14.0	14.0	－	－	
			－	－	－	
		A=49.2	－	－	49.2	63.2
	18リフト	A=8.1	8.1	－	－	
			－	－	－	
		A=27.4	－	－	27.4	35.5
ブロック合計			973.1	707.5	2988.4	4669.0

一般計算書

種　　別：導流部
区　　分：コンクリート(打継面養生面積)

ブロック番号	リフト番号	算　　式	数　量(m²) 左岸側	中央側	右岸側	集計
2ブロック	1リフト	A=11.30×15.00	169.5	－	－	
		A=13.50×14.00	－	189.0	－	
		A=18.00×12.00+(18.00+19.00)×2.00/2	－	－	253.0	611.5
	2リフト	A=11.53×15.00	173.0	－	－	
		A=13.50×14.00	－	189.0	－	
		A=17.55×12.00+(17.55+18.55)×2.00/2	－	－	246.7	608.7
	3リフト	A=11.75×15.00	176.3	－	－	
		A=13.50×14.00	－	189.0	－	
		A=17.10×12.00+(17.10+18.10)×2.00/2	－	－	240.4	605.7
	4リフト	A=11.98×15.00	179.7	－	－	
		A=13.50×14.00	－	189.0	－	
		A=16.65×12.00+(16.65+17.65)×2.00/2	－	－	234.1	602.8
	5リフト	A=(7.55+3.00)×15.00	158.3	－	－	
		A=13.50×14.00	－	189.0	－	
		A=12.70×12.00+(12.70+13.70)×2.00/2+3.50×14.00	－	－	227.8	575.1
	6リフト	A=9.50×15.00	142.5	－	－	
			－	－	－	
		A=11.80×12.00+(11.80+12.80)×2.00/2	－	－	166.2	308.7
	7リフト	A=9.50×15.00	142.5	－	－	
			－	－	－	
		A=10.90×12.00+(10.90+11.90)×2.00/2	－	－	153.6	296.1
	8リフト	A=9.50×15.00	142.5	－	－	
			－	－	－	
		A=10.00×12.00+(10.00+11.00)×2.00/2	－	－	141.0	283.5
	9リフト	A=9.50×15.00	142.5	－	－	
			－	－	－	
		A=9.10×12.00+(9.10+10.10)×2.00/2	－	－	128.4	270.9
	10リフト	A=2.90×15.00+6.40×15.00	139.5	－	－	
			－	－	－	
		A=8.20×12.00+(8.20+9.20)×2.00/2	－	－	115.8	255.3
	11リフト	A=2.60×15.00	39.0	－	－	
			－	－	－	
		A=7.30×12.00+(7.30+8.30)×2.00/2	－	－	103.2	142.2
	12リフト	A=2.30×15.00	34.5	－	－	
			－	－	－	
		A=6.40×12.00+(6.40+7.40)×2.00/2	－	－	90.6	125.1
	13リフト	A=2.00×15.00	30.0	－	－	
			－	－	－	
		A=5.50×12.00+(5.50+6.50)×2.00/2	－	－	78.0	108.0
	14リフト	A=1.70×15.00	25.5	－	－	
			－	－	－	
		A=4.60×12.00+(4.60+5.60)×2.00/2	－	－	65.4	90.9
	15リフト	A=1.40×15.00	21.0	－	－	
			－	－	－	
		A=3.70×12.00+(3.70+4.70)×2.00/2	－	－	52.8	73.8
	16リフト	A=1.10×15.00	16.5	－	－	
			－	－	－	
		A=2.80×12.00+(2.80+3.80)×2.00/2	－	－	40.2	56.7
	17リフト	A=0.80×15.00	12.0	－	－	
			－	－	－	
		A=1.90×12.00+(1.90+2.90)×2.00/2	－	－	27.6	39.6
	18リフト	A=0.5×15.00	7.5	－	－	
			－	－	－	
		A=1.0×12.00+(1.00+2.00)×2.00/2	－	－	15.0	22.5
ブロック合計			1752.3	945.0	2379.8	5077.1

一般計算書

種　　別：導流部
区　　分：コンクリート(打継面養生面積)

ブロック番号	リフト番号	算　　式	数　量(m²) 左岸側	中央側	右岸側	集計
3ブロック	1リフト	A=9.65×14.50	139.9	－	－	
		A=13.50×14.50	－	195.8	－	
		A=19.00×14.50+(19.00+18.765)×2.00/2	－	－	313.3	649.0
	2リフト	A=9.88×14.50	143.3	－	－	
		A=13.50×14.50	－	195.8	－	
		A=18.55×14.50+(18.55+18.315)×2.00/2	－	－	305.8	644.9
	3リフト	A=10.10×14.50	146.5	－	－	
		A=13.50×14.50	－	195.8	－	
		A=18.10×14.50+(18.10+17.865)×2.00/2	－	－	298.4	640.7
	4リフト	A=10.33×14.50	149.8	－	－	
		A=13.50×14.50	－	195.8	－	
		A=17.65×14.50+(17.65+17.415)×2.00/2	－	－	291.0	636.6
	5リフト	A=(7.55+3.00)×14.50	153.0	－	－	
		A=13.50×14.50	－	195.8	－	
		A=(13.70+3.50)*16.50-2.00*0.235/2	－	－	283.6	632.4
	6リフト	A=8.00×14.50	116.0	－	－	
			－	－	－	
		A=12.80×16.50	－	－	211.2	327.2
	7リフト	A=8.45×14.50	122.5	－	－	
			－	－	－	
		A=11.90×16.50	－	－	196.4	318.9
	8リフト	A=8.90×14.50	129.1	－	－	
			－	－	－	
		A=11.00×16.50	－	－	181.5	310.6
	9リフト	A=9.35×14.50	135.6	－	－	
			－	－	－	
		A=10.10×16.50	－	－	166.7	302.3
	10リフト	A=(4.40+4.90)×14.50	134.9	－	－	
			－	－	－	
		A=9.20×16.50	－	－	151.8	286.7
	11リフト	A=4.10×14.50	59.5	－	－	
			－	－	－	
		A=8.30×16.50	－	－	137.0	196.5
	12リフト	A=3.80×14.50	55.1	－	－	
			－	－	－	
		A=7.40×16.50	－	－	122.1	177.2
	13リフト	A=3.50×14.50	50.8	－	－	
			－	－	－	
		A=6.50×16.50	－	－	107.3	158.1
	14リフト	A=3.20×14.50	46.4	－	－	
			－	－	－	
		A=5.60×16.50	－	－	92.4	138.8
	15リフト	A=2.90×14.50	42.1	－	－	
			－	－	－	
		A=4.70×16.50	－	－	77.6	119.7
	16リフト	A=2.60×14.50	37.7	－	－	
			－	－	－	
		A=3.80×16.50	－	－	62.7	100.4
	17リフト	A=2.30×14.50	33.4	－	－	
			－	－	－	
		A=2.90×16.50	－	－	47.9	81.3
	18リフト	A=2.00×14.50	29.0	－	－	
			－	－	－	
		A=2.00×16.50	－	－	33.0	62.0
ブロック合計			1724.6	979.0	3079.7	5783.3

一般計算書

種　　別：導流部
区　　分：コンクリート(打継面養生面積)

ブロック番号	リフト番号	算　　式	数　量(m^2) 左岸側	中央側	右岸側	集計
4ブロック	1リフト	A=(9.65+8.50)×5.67/2	51.5	－	－	
		A=(13.50+14.17)×5.67/2	－	78.4	－	
		A=(18.77+15.50)×2.80/2+(15.50+15.13)×0.87/2	－	－	61.3	191.2
	2リフト	A=(9.88+7.54)×11.50/2	100.2	－	－	
		A=(13.50+14.85)×11.50/2	－	163.0	－	
		A=(18.32+15.05)×2.80/2+(15.05+12.25)×6.70/2	－	－	138.2	401.4
	3リフト	A=(10.10+7.77)×11.50/2	102.8	－	－	
		A=(13.50+14.85)×11.50/2	－	163.0	－	
		A=(17.87+14.60)×2.80/2+(14.60+11.80)×6.70/2	－	－	133.9	399.7
	4リフト	A=(10.33+7.99)×11.50/2	105.3	－	－	
		A=(13.50+14.85)×11.50/2	－	163.0	－	
		A=(17.42+14.15)×2.80/2+(14.15+11.35)×6.70/2	－	－	129.6	397.9
	5リフト	A=(10.55+8.22)×11.50/2	107.9	－	－	
		A=(13.50+14.85)×11.50/2	－	163.0	－	
		A=(16.97+13.70)×2.80/2+(13.70+10.90)×6.70/2	－	－	125.3	396.2
	6リフト	A=(8.00+5.67)×11.50/2	78.6	－	－	
			－	－	－	
		A=(12.80+9.86)×2.80/2+(9.86+7.85)×6.70/2	－	－	91.1	169.7
	7リフト	A=(8.45+6.12)×11.50/2	83.8	－	－	
			－	－	－	
		A=(11.90+8.96)×2.80/2+(8.96+6.95)×6.70/2	－	－	82.5	166.3
	8リフト	A=(8.90+7.52)×6.80/2+(2.82+2.35)×4.70/2+(4.70+3.53)×4.70×1.042/2	88.1	－	－	
			－	－	－	
		A=(11.00+8.06)×2.80/2+(8.06+6.05)×6.70/2	－	－	74.0	162.1
	9リフト	A=(9.35+9.01)×1.70/2+(3.03+2.05)×9.80/2+(5.98+4.70)×5.10×1.042/2	68.9	－	－	
			－	－	－	
		A=(10.10+7.16)×2.80/2+(7.16+5.15)×6.70/2	－	－	65.4	134.3
	10リフト	A=(2.90+1.75)×11.50/2+(6.40+5.98)×1.70×1.042/2	37.7	－	－	
			－	－	－	
		A=(9.20+6.26)×2.80/2+(6.26+4.25)×6.70/2	－	－	56.9	94.6
	11リフト	A=(2.60+1.45)×11.50/2	23.3	－	－	
			－	－	－	
		A=(8.30+5.36)×2.80/2+(5.36+3.35)×6.70/2	－	－	48.3	71.6
	12リフト	A=(2.30+1.15)×11.50/2	19.8	－	－	
			－	－	－	
		A=(7.40+4.46)×2.80/2+(4.46+2.45)×6.70/2	－	－	39.8	59.6
	13リフト	A=(2.00+0.85)×11.50/2	16.4	－	－	
			－	－	－	
		A=(6.50+3.56)×2.80/2+(3.56+1.55)×6.70/2	－	－	31.2	47.6
	14リフト	A=(1.70+0.55)×11.50/2	12.9	－	－	
			－	－	－	
		A=(5.60+2.66)×2.80/2+(2.66+0.65)×6.70/2	－	－	22.7	35.6
	15リフト	A=(1.40+0.50)×9.00/2+0.50×2.50×1.118	9.9	－	－	
			－	－	－	
		A=(4.70+1.76)×2.80/2+(1.76+0.50)×4.20/2+0.50×2.50×1.118	－	－	15.2	25.1
	16リフト	A=(1.10+0.50)×6.00/2+0.50×3.00×1.118	6.5	－	－	
			－	－	－	
		A=(3.80+0.86)×2.80/2+(0.86+0.50)×1.20/2+0.50×3.00×1.118	－	－	9.0	15.5
	17リフト	A=(0.80+0.50)×3.00/2+0.50×3.00×1.118	3.6	－	－	
			－	－	－	
		A=(2.90+1.06)×1.75/2+0.50×1.20×1.118+(1.06+0.50)×1.05/2×1.317	－	－	5.2	8.8
	18リフト	A=0.50×3.00×1.118	1.7	－	－	
			－	－	－	
		A=(2.00+1.06)×1.75/2×1.317	－	－	3.5	5.2
ブロック合計			918.9	730.4	1133.1	2782.4

一般計算書

種　　別：導流部
区　　分：コンクリート(打継面養生面積)

ブロック番号	リフト番号	算　　式	数　量(m^2) 左岸側	中央側	右岸側	集計
5ブロック	1リフト	A=(7.62+6.50)×5.50/2	38.8	－	－	
		A=(14.85+15.50)×5.50/2	－	83.5	－	
		A=(12.10+9.80)×5.50/2	－	－	60.2	182.5
	2リフト	A=(7.92+6.80)×5.50/2+6.80×5.50	77.9	－	－	
		A=(14.85+15.50)×5.50/2+15.50×5.50	－	168.7	－	
		A=(11.50+9.20)×5.50/2+9.20×5.50	－	－	107.5	354.1
	3リフト	A=(8.22+7.10)×5.50/2+7.10×5.50	81.2	－	－	
		A=(14.85+15.50)×5.50/2+15.50×5.50	－	168.7	－	
		A=(10.90+8.60)×5.50/2+8.60×5.50	－	－	100.9	350.8
	4リフト	A=(5.67+4.55)×5.50/2+(2.40+2.15)×5.50	53.1	－	－	
			－	－	－	
		A=(7.85+6.20)×5.50/2+6.20×5.50	－	－	72.7	125.8
	5リフト	A=(6.12+6.04)×0.40/2+(2.61+2.10)×5.10/2+2.10×5.50+(3.43+2.15)×5.10×1.042/2	40.8	－	－	
			－	－	－	
		A=(6.95+5.30)×5.50/2+5.30×5.50	－	－	62.8	103.6
	6リフト	A=(2.35+1.80)×5.50/2+1.80×5.50+(3.53+3.43)×0.40×1.042/2	22.8	－	－	
			－	－	－	
		A=(6.05+4.40)×5.50/2+4.40×5.50	－	－	52.9	75.7
	7リフト	A=(2.05+1.50)×5.50/2+1.50×5.50	18.0	－	－	
			－	－	－	
		A=(5.15+3.50)×5.50/2+3.50×5.50	－	－	43.0	61.0
	8リフト	A=(1.75+1.20)×5.50/2+1.20×5.50	14.7	－	－	
			－	－	－	
		A=(4.25+2.60)×5.50/2+2.60×5.50	－	－	33.1	47.8
	9リフト	A=(1.45+0.90)×5.50/2+0.90×5.50	11.4	－	－	
			－	－	－	
		A=(3.35+1.70)×5.50/2+1.70×5.50	－	－	23.2	34.6
	10リフト	A=(1.15+0.60)×5.50/2+0.60×5.50	8.1	－	－	
			－	－	－	
		A=(2.45+0.80)×5.50/2+0.80×5.50	－	－	13.3	21.4
	11リフト	A=(1.05+0.50)×5.50/2+0.50×5.50	7.0	－	－	
			－	－	－	
		A=(2.15+0.50)×5.50/2+0.50×5.50	－	－	10.0	17.0
	12リフト	A=(0.75+0.50)×2.50/2+0.50×3.00×1.118	3.2	－	－	
			－	－	－	
		A=(1.25+0.50)×2.50/2+0.50×3.00×1.118	－	－	3.9	7.1
	13リフト	A=0.50×2.50×1.118	1.4	－	－	
			－	－	－	
		A=0.50×2.50×1.118	－	－	1.4	2.8
ブロック合計			378.4	420.9	584.9	1384.2

一般計算書

種　　別：導流部
区　　分：コンクリート(打継面養生面積)

ブロック番号	リフト番号	算　　式	数　量(m²) 左岸側	中央側	右岸側	集計
6ブロック	1リフト	A=6.73×10.60	71.3	－	－	
		A=15.50×10.60	－	164.3	－	
		A=9.35×10.60	－	－	99.1	334.7
	2リフト	A=6.95×10.60	73.7	－	－	
		A=15.50×10.60	－	164.3	－	
		A=8.90×10.60	－	－	94.3	332.3
	3リフト	A=(4.10+3.00)×10.60	75.3	－	－	
		A=15.50×10.60	－	164.3	－	
		A=(7.10+1.50)×10.60	－	－	91.2	330.8
	4リフト	A=(2.40+2.15)×10.60	48.2	－	－	
			－	－	－	
		A=6.20×10.60	－	－	65.7	113.9
	5リフト	A=2.10×10.60	22.3	－	－	
			－	－	－	
		A=5.30×10.60	－	－	56.2	78.5
	6リフト	A=1.80×10.60	19.1	－	－	
			－	－	－	
		A=4.40×10.60	－	－	46.6	65.7
	7リフト	A=1.50×10.60	15.9	－	－	
			－	－	－	
		A=3.50×10.60	－	－	37.1	53.0
	8リフト	A=1.20×10.60	12.7	－	－	
			－	－	－	
		A=2.60×10.60	－	－	27.6	40.3
	9リフト	A=0.90×10.60	9.5	－	－	
			－	－	－	
		A=1.70×10.60	－	－	18.0	27.5
	10リフト	A=0.60×10.60	6.4	－	－	
			－	－	－	
		A=0.80×10.60	－	－	8.5	14.9
	11リフト	A=0.50×10.60	5.3	－	－	
			－	－	－	
		A=0.50×10.60	－	－	5.3	10.6
						0.0
						0.0
						0.0
						0.0
						0.0
						0.0
						0.0
						0.0
ブロック合計			359.7	492.9	549.6	1402.2

一般計算書

種　　別：導流部
区　　分：コンクリート(打継面養生面積)

ブロック番号	リフト番号	算　　式	数　量(m²) 左岸側	中央側	右岸側	集計
7ブロック	1リフト	A=6.73×2×π×70.36×7.5/360	62.0	－	－	
		A=15.50×2×π×59.25×7.5/360	－	120.2	－	
		A=9.35×2×π×46.83×7.5/360	－	－	57.3	239.5
	2リフト	A=6.95×2×π×70.48×7.5/360	64.1	－	－	
		A=15.50×2×π×59.25×7.5/360	－	120.2	－	
		A=8.90×2×π×46.45×7.5/360	－	－	54.1	238.4
	3リフト	A=4.10×2×π×72.05×7.5/360+3.00×2×π×68.50×7.5/360	65.6	－	－	
		A=15.50×2×π×59.25×7.5/360	－	120.2	－	
		A=7.10×2×π×46.45×7.5/360+1.50×2×π×50.75×7.5/360	－	－	53.1	238.9
	4リフト	A=2.40×2×π×71.20×7.5/360+2.15×2×π×73.48×7.5/360	43.0	－	－	
			－	－	－	
		A=6.20×2×π×46.90×7.5/360	－	－	38.1	81.1
	5リフト	A=2.10×2×π×71.05×7.5/360	19.5	－	－	
			－	－	－	
		A=5.30×2×π×47.35×7.5/360	－	－	32.8	52.3
	6リフト	A=1.80×2×π×70.90×7.5/360	16.7	－	－	
			－	－	－	
		A=4.40×2×π×47.80×7.5/360	－	－	27.5	44.2
	7リフト	A=1.50×2×π×70.75×7.5/360	13.9	－	－	
			－	－	－	
		A=3.50×2×π×48.25×7.5/360	－	－	22.1	36.0
	8リフト	A=1.20×2×π×70.60×7.5/360	11.1	－	－	
			－	－	－	
		A=2.60×2×π×48.70×7.5/360	－	－	16.6	27.7
	9リフト	A=0.90×2×π×70.45×7.5/360	8.3	－	－	
			－	－	－	
		A=1.70×2×π×49.15×7.5/360	－	－	10.9	19.2
	10リフト	A=0.60×2×π×70.30×7.5/360	5.5	－	－	
			－	－	－	
		A=0.80×2×π×49.60×7.5/360	－	－	5.2	10.7
	11リフト	A=0.50×2×π×70.25×7.5/360	4.6	－	－	
			－	－	－	
		A=0.50×2×π×49.75×7.5/360	－	－	3.3	7.9
	12リフト					
						0.0
	13リフト					
						0.0
	14リフト					
						0.0
	15リフト					
						0.0
	16リフト					
						0.0
	17リフト					
						0.0
	18リフト					
						0.0
ブロック合計			314.3	360.6	321.0	995.9

一般計算書

種　　別：導流部
区　　分：コンクリート(打継面養生面積)

ブロック番号	リフト番号	算　　式	数　量(m²) 左岸側	中央側	右岸側	集計
8ブロック	1リフト	A=6.73×2×π×70.36×7.3224/360	60.5	－	－	
		A=15.50×2×π×59.25×7.3224/360	－	117.4	－	
		A=9.35×2×π×46.83×7.3224/360	－	－	56.0	233.9
	2リフト	A=6.95×2×π×70.48×7.3224/360	62.6	－	－	
		A=15.50×2×π×59.25×7.3224/360	－	117.4	－	
		A=8.90×2×π×46.45×7.3224/360	－	－	52.8	232.8
	3リフト	A=4.10×2×π×72.05×7.3224/360+3.00×2×π×68.50×7.3224/360	64.0	－	－	
		A=15.50×2×π×59.25×7.3224/360	－	117.4	－	
		A=7.10×2×π×46.45×7.3224/360+1.50×2×π×50.75×7.3224/360	－	－	51.9	233.3
	4リフト	A=2.40×2×π×71.20×7.3224/360+2.15×2×π×73.48×7.3224/360	42.0	－	－	
			－	－	－	
		A=6.20×2×π×46.90×7.3224/360	－	－	37.2	79.2
	5リフト	A=2.10×2×π×71.05×7.3224/360	19.1	－	－	
			－	－	－	
		A=5.30×2×π×47.35×7.3224/360	－	－	32.1	51.2
	6リフト	A=1.80×2×π×70.90×7.3224/360	16.3	－	－	
			－	－	－	
		A=4.40×2×π×47.80×7.3224/360	－	－	26.9	43.2
	7リフト	A=1.50×2×π×70.75×7.3224/360	13.6	－	－	
			－	－	－	
		A=3.50×2×π×48.25×7.3224/360	－	－	21.6	35.2
	8リフト	A=1.20×2×π×70.60×7.3224/360	10.8	－	－	
			－	－	－	
		A=2.60×2×π×48.70×7.3224/360	－	－	16.2	27.0
	9リフト	A=0.90×2×π×70.45×7.3224/360	8.1	－	－	
			－	－	－	
		A=1.70×2×π×49.15×7.3224/360	－	－	10.7	18.8
	10リフト	A=0.60×2×π×70.30×7.3224/360	5.4	－	－	
			－	－	－	
		A=0.80×2×π×49.60×7.3224/360	－	－	5.1	10.5
	11リフト	A=0.50×2×π×70.25×7.3224/360	4.5	－	－	
			－	－	－	
		A=0.50×2×π×49.75×7.3224/360	－	－	3.2	7.7
						0.0
						0.0
						0.0
						0.0
						0.0
						0.0
						0.0
						0.0
ブロック合計			306.9	352.2	313.7	972.8

一般計算書

種　　別：導流部
区　　分：コンクリート(打継面養生面積)

ブロック番号	リフト番号	算　　式	数　量(m²) 左岸側	中央側	右岸側	集計
9ブロック	1リフト	A=(6.18+6.27)×2.66/2	16.6	－	－	
		A=15.5×2.66	－	41.2	－	
		A=(4.85+9.64)×2.66/2	－	－	19.3	77.1
	2リフト	A=(6.41+6.50)×5.96/2	38.5	－	－	
		A=15.5×5.96	－	92.4	－	
		A=(4.66+9.80)×2.96/2+9.80×2.98	－	－	50.6	181.5
	3リフト	A=6.73×2×π×70.36×0.1776/360+6.73×7.19+(6.73+6.64)×2.75/2+3.60×0.23+3.00×0.25	69.8	－	－	
		A=15.50×2×π×59.25×0.1776/360+15.50×9.94+15.50×0.25	－	160.8	－	
		A=9.35×2×π×46.83×0.1776/360+9.35×7.19+(9.35+4.88)×2.75/2+2.98×0.23+1.5×0.25	－	－	89.2	319.8
	4リフト	A=6.95×2×π×70.48×0.1776/360+6.95×7.19+(6.95+6.92)×1.10/2+3.86×1.88+3.00×1.81	71.8	－	－	
		A=15.50×2×π×59.25×0.1776/360+15.50×8.29+15.50×1.81	－	159.4	－	
		A=8.90×2×π×46.45×0.1776/360+8.90×7.19+(8.90+7.21)×1.10/2+2.79×1.88+1.5×1.81	－	－	82.1	313.3
	5リフト	A=4.10×2×π×72.05×0.1776/360+4.10×7.19+3.00×(7.19+1.21)	55.6	－	－	
		A=(15.50-0.531×2)×2×π×59.25×0.1776/360+(15.50-0.531×2)×7.19+15.50×1.21	－	125.2	－	
		A=7.10×2×π×46.45×0.1776/360+7.10×7.19+1.50×(7.19+1.21)	－	－	64.7	245.5
	6リフト	A=(4.10+4.01)×2.98/2	12.1	－	－	
			－	－	－	
		A=(2.46+7.10)×2.98/2	－	－	14.2	26.3
	7リフト	A=2.40×2×π×71.20×0.1776/360+1.95×7.19+(1.95+1.93)×2.98/2	20.3	－	－	
		A=15.50×2×π×60.00×0.1776/360+15.50×3.4	－	55.6	－	
		A=6.20×2×π×46.90×0.1776/360+6.20×7.19+(6.20+2.30)×2.98/2	－	－	58.1	134.0
	8リフト	A=2.10×2×π×71.05×0.1776/360+2.10×7.19+(2.10+1.63)×2.98/2	21.1	－	－	
		A=15.50×2×π×60.00×0.1776/360+15.50×3.4	－	55.6	－	
		A=5.30×2×π×47.35×0.1776/360+5.30×7.19＋(5.30+1.91)×2.98/2	－	－	49.6	126.3
	9リフト	A=1.80×2×π×70.90×0.1776/360+1.80×7.19+(1.80+1.33)×2.98/2	18.0	－	－	
			－	－	－	
		A=4.40×2×π×47.80×0.1776/360+4.40×7.19＋(4.40+1.54)×2.98/2	－	－	41.1	59.1
	10リフト	A=1.50×2×π×70.75×0.1776/360+1.50×7.19+(1.50+1.03)×2.98/2	14.9	－	－	
			－	－	－	
		A=3.50×2×π×48.25×0.1776/360+3.50×7.19＋(3.50+1.16)×2.98/2	－	－	32.6	47.5
	11リフト	A=1.20×2×π×70.60×0.1776/360+1.20×7.19+(1.20+0.73)×2.98/2	11.8	－	－	
			－	－	－	
		A=2.60×2×π×48.70×0.1776/360+2.60×7.19＋(2.60+0.79)×2.98/2	－	－	24.1	35.9
	12リフト	A=0.90×2×π×70.45×0.1776/360+0.90×7.19+(0.90+0.50)×2.54/2+0.50×0.56	8.7	－	－	
			－	－	－	
		A=1.70×2×π×49.15×0.1776/360+1.70×7.19＋(1.70+0.50)×2.54/2+0.50×0.56	－	－	15.6	24.3
	13リフト	A=0.60×2×π×70.30×0.1776/360+0.60×7.19+(0.60+0.50)×0.64/2+0.50×2.42	6.0	－	－	
			－	－	－	
		A=0.80×2×π×49.60×0.1776/360+0.80×7.19＋(0.80+0.50)×0.64/2+0.50×2.42	－	－	7.5	13.5
	14リフト	A=0.50×2×π×70.30×0.1776/360+0.50×7.19+0.50×0.81	6.0	－	－	
			－	－	－	
		A=0.50×2×π×49.60×0.1776/360+0.50×7.19＋0.50×0.81	－	－	4.1	10.1
	15リフト					
						0.0
	16リフト					
						0.0
	17リフト					
						0.0
	18リフト					
						0.0
ブロック合計			371.2	690.2	552.8	1614.2

一般計算書

種　　別：導流部
区　　分：足場

ブロック番号	算　　式	数　量(掛m^2) 左岸側	中央側	右岸側	足場種別	集計
1ブロック底版	A=35.1	35	－	－	枠組足場	
	A=47.3+(10.00+10.96)×3.50	－	121	－	枠組足場	
	A=60.4+39.3	－	－	100	枠組足場	256
1ブロック側壁	A=78.8+19.5×8.79	250	－	－	枠組足場	
	A=13.0×1.020×13.56	180	－	－	単管傾斜足場	
	A=133.6+19.5×11.21+89.8-99.0	－	－	343	枠組足場	
	A=26.82×16.5-67.01×1.94	－	－	313	単管傾斜足場	1086
1ブロック集計		285	121	443	枠組足場	849
		－	－	－	単管足場	－
		180	－	313	単管傾斜足場	493

ブロック番号	算　　式	数　量(掛m^2) 左岸側	中央側	右岸側	足場種別	集計
2ブロック底版	A=40.9	41	－	－	枠組足場	
	A=47.3+14.0×3.5×2	－	145	－	枠組足場	
	A=63.9	－	－	64	枠組足場	250
2ブロック側壁	A=85.0+19.5×15.0	378	－	－	枠組足場	
	A=13.0×1.020×15.0	199	－	－	単管傾斜足場	
	A=153.1+19.5×14.0	－	－	426	枠組足場	
	A=23.0×1.166×14.0	－	－	375	単管傾斜足場	1378
2ブロック集計		419	145	490	枠組足場	1054
		－	－	－	単管足場	－
		199	－	375	単管傾斜足場	574

ブロック番号	算　　式	数　量(掛m^2) 左岸側	中央側	右岸側	足場種別	集計
3ブロック底版	A=35.1	35	－	－	単管足場	
	A=47.3+(14.5+16.5)×3.5	－	156	－	単管足場	
	A=59.8	－	－	60	単管足場	251
3ブロック側壁	A=98.3+19.5×14.5	381	－	－	単管足場	
	A=13.0×1.020×14.5	192	－	－	単管傾斜足場	
	A=153.1+19.5×16.5	－	－	475	単管足場	
	A={23.0×14.5+(23.0+22.824)/2×2.0}×1.166	－	－	442	単管傾斜足場	1490
3ブロック集計		－	－	－	枠組足場	－
		416	156	535	単管足場	1107
		192	－	442	単管傾斜足場	634

ブロック番号	算　　式	数　量(掛m^2) 左岸側	中央側	右岸側	足場種別	集計
4ブロック底版	A=19.5	20	－	－	単管足場	
	A=36.9+(3.5+2.485)/2×11.5+(3.324+2.485)/2×9.5	－	99	－	単管足場	
	A=28.9	－	－	29	単管足場	148
4ブロック側壁	A=34.3+(19.5+13.75)/2×11.5	225	－	－	単管足場	
	A=(13.0+10.632)/2×1.020×11.5	139	－	－	単管傾斜足場	
	A=63.6+(19.5+17.1)/2×2.8+(17.1+13.75)/2×6.7	－	－	218	単管足場	
	A={(22.824+20.176)/2×2.8+(20.176+16.235)/2×6.7}×1.166	－	－	212	単管傾斜足場	794
4ブロック集計		－	－	－	枠組足場	－
		245	99	247	単管足場	591
		139	－	212	単管傾斜足場	351

一般計算書

種　　別：導流部
区　　分：足場

ブロック番号	算　　式	数　量(掛m^2) 左岸側	中央側	右岸側	足場種別	集計
5ブロック底版	A=7.6	8	－	－	単管足場	
	A=(2.485+2.0)/2×5.5×2	－	25	－	単管足場	
	A=15.4	－	－	15	単管足場	48
5ブロック側壁	A=20.3+(13.75+11.0)/2×5.5+11.0×5.5	149	－	－	単管足場	
	A={(10.632+9.5)/2×5.5+9.5×5.5}×1.020	110	－	－	単管傾斜足場	
	A=41.8+(13.75+11.0)/2×5.5+11.0×5.5	－	－	170	単管足場	
	A={(16.235+13.0)/2×5.5+13.0×5.5}×1.166	－	－	177	単管傾斜足場	606
5ブロック集計		－	－	－	枠組足場	－
		157	25	185	単管足場	367
		110	－	177	単管傾斜足場	287

ブロック番号	算　　式	数　量(掛m^2) 左岸側	中央側	右岸側	足場種別	集計
6ブロック底版	A=7.6	8	－	－	枠組足場	
	A=14.2	－	－	14	枠組足場	22
6ブロック側壁	A=20.3+11.0×10.601-67.5	70	－	－	枠組足場	
	A=(9.688+9.688)/2×10.601-10.8×5.099	48	－	－	単管傾斜足場	
	A=41.8+(11.00+11.00)/2×10.601-67.5	－	－	91	枠組足場	
	A=(15.160+15.160)/2×10.601-48.6×1.944	－	－	86	単管傾斜足場	295
6ブロック集計		78	－	105	枠組足場	183
		－	－	－	単管足場	－
		48	－	86	単管傾斜足場	134

ブロック番号	算　　式	数　量(掛m^2) 左岸側	中央側	右岸側	足場種別	集計
7ブロック底版	A=7.6	8	－	－	枠組足場	
	A=14.2	－	－	14	枠組足場	22
7ブロック側壁	A=20.3+11.0×7.854	107	－	－	枠組足場	
	A=(9.688+9.688)/2×7.854	76	－	－	単管傾斜足場	
	A=41.8+(11.00+11.00)/2×7.854	－	－	128	枠組足場	
	A=(15.160+15.160)/2×7.854	－	－	134	単管傾斜足場	445
7ブロック集計		115	－	142	枠組足場	257
		－	－	－	単管足場	－
		76	－	134	単管傾斜足場	210

ブロック番号	算　　式	数　量(掛m^2) 左岸側	中央側	右岸側	足場種別	集計
8ブロック底版	A=7.6	8	－	－	枠組足場	
	A=14.2	－	－	14	枠組足場	22
8ブロック側壁	A=20.3+11.0×7.668	105	－	－	枠組足場	
	A=(9.688+9.688)/2×7.668	74	－	－	単管傾斜足場	
	A=41.8+(11.00+11.00)/2×7.668	－	－	126	枠組足場	
	A=(15.160+15.160)/2×7.668	－	－	131	単管傾斜足場	436
8ブロック集計		113	－	140	枠組足場	253
		－	－	－	単管足場	－
		74	－	131	単管傾斜足場	205

一般計算書

種　　別：導流部
区　　分：足場

ブロック番号	算　　式	数　量(掛m^2)				
		左岸側	中央側	右岸側	足場種別	集計
9ブロック側壁	A=(11.0+10.007)/2×10.356	109	－	－	単管足場	
	A=(9.688+8.675)/2×10.356	95	－	－	単管傾斜足場	
	A=(11.00+10.007)/2×10.356	－	－	109	単管足場	
	A=(15.160+12.377)/2×10.356	－	－	143	単管傾斜足場	456
9ブロック集計		－	－	－	枠組足場	－
		109	－	109	単管足場	218
		95	－	143	単管傾斜足場	238

一般計算書

種　　別：その他
ブロック：導流部
区　　分：

細別／規格	算　　式	数　量
アンダードレーン 基礎排水材 φ50×3条	L=23.792+24.500+17.000×3×1.004+16.101+3.692+11.868+8.914 =140.071	140.07 m
横断ドレーン 基礎排水材 φ50×3条	L=9.850×2+19.850×2+13.286 =72.686	72.69 m
サイドドレーン 基礎排水材 φ50×3条	右岸側 LR=(3.55+6.89)×1.022+5.60×1.016+5.500+10.669×1.018=32.720 左岸側 LL=19.165+1.500+14.500+1.500+17.000×1.042+16.101 +18.954+7.191+2.986=99.611 合計 L=32.720+99.611=132.331	132.33 m
伸縮継目 ゴム質発泡体 目地板(t=2cm)	N0.0+9.000(+)断面積（4ﾌﾞﾛｯｸ,ｺﾝｸﾘｰﾄ断面積より） A1=右岸側側壁部+左岸側側壁部 =153.1+78.8=231.9 No.2+2.101断面積（6ﾌﾞﾛｯｸ,断面型枠数量より） A2=125.063 No.3+7.979断面積（9ﾌﾞﾛｯｸ,断面型枠数量より） A3=87.852 合計 A=231.9+125.063+87.852=444.815	444.82 m2

一般計算書

種　　別：その他
ブロック：導流部
区　　分：

細別／規格	算　　式	数　量
止水板 CF-300×7 B=300	No.-1+0.500断面 L1=19.50×2+20.40=59.400 No.-1+14.500断面 L2=19.50×2+20.40=59.400 No.0+9.000断面 L3=19.50×2+20.40=59.400 No.1+0.500断面 L4=13.75×2+20.40=47.900 No.1+11.500断面 L5=11.00×2+20.40=42.400 No.2+2.101断面 L6=11.00×2+20.40=42.400 No.2+9.955断面 L7=11.00×2+20.40=42.400 No.2+17.623断面 L8=11.00×2+20.40=42.400 No.3+7.979断面 L9=10.007×2+20.40=40.414 右岸側底版部 L10=39.460+17.117+16.101+13.323+6.154+4.833=96.988 左岸側底版部 L11=38.504+17.000+16.101+17.333+6.154+4.833=99.925 合計 L=59.400×3+47.900+42.400×4+40.414+96.988+99.925 =633.027	633.03 m
平面排水材 (暗渠排水材) t=30 , B=200	右岸側 L1=(10.219+9.107+6.919+5.412+2.623+1.609)×1.166=41.847 左岸側 L2=(12.500×8+11.670+10.847+9.200+9.000×7)×1.020=198.611 合計 L=41.847+198.611=240.458	240.46 m

一般計算書

種　　別：その他
ブロック：導流部
区　　分：

細別／規格	算　　式	数　量
ウィープホール VPφ75	右岸側 n1= 6箇所　　平均長　ℓR=1/2×(8.60+6.50)=7.55m 左岸側 n2=18箇所　　平均長　ℓL=1/2×(4.60+2.40)=3.50m 合計 n=6+18=24箇所 延長 右岸側 平均長　1/2×(8.600+6.800)=7.700 LR=7.700×6=46.200 左岸側 平均長　1/2×(4.550+2.350)=3.450 LL=3.450×18=62.100 合計 L=46.200+62.100=108.300	108.30 m
塩ビ管 VUφ150	L=14.500×2+19.850×2+19.569+6.654+14.416+4.232+15.522+7.187 +12.935+4.431+4.400+4.369+(0.359+5.956×2)×1.026=175.005	175.01 m
手摺 φ42.7mm SUS304	・手摺合計 L=14.142+2.500+1.000=17.642 m	17.64 m
支持金属 φ19.0mm SUS304 L=0.222m	・手摺支持金物合計 N= 9 箇所	9 箇所
丸塵金 φ39.5mm t=2mm	・手摺丸塵金合計 N= 9 箇所	9 箇所

一般計算書

種　　別：型枠工
ブロック：導流部
区　　分：

細別／規格	算　　式	数　量
型枠工		
1ブロック	**一般型枠** ・右岸側 ・下流面(1:0.488)＝1.5×1.113×3.0×17＝85.145 ・下流面(1:0.6)＝1.5×1.166×3.0×11＝57.717 ・円形1＝π×7.773^2×1/4＝47.453 ・円形2＝2×π×5.0×1/4×19.5＝153.153 ・円形3＝2×π×0.5×1/4×23.0＝18.064 ・バラ＝943.660－(85.145＋57.717＋153.000＋47.453 ＋153.153＋18.064)＝429.128 ・左岸側 ・上流面(1:0.2)＝1.5×1.020×3.0×12＝55.080 ・上流面(直)＝1.5×3.0×11＝49.500 ・円形1＝5.253×13.0×1.020＝69.655 ・円形2＝8.207×19.5＝160.037 ・バラ＝426.675－(55.080＋49.500＋69.655＋160.037) ＝92.403 ・合計 ・下流面(1:0.488)＝85.145　m2 ・下流面(1:0.6)＝57.717　m2 ・上流面(直)＝153.000＋49.500＝202.500　m2 ・上流面(1:0.2)＝55.080　m2 ・円形＝47.453＋153.153＋18.064＋69.655＋160.037 ＝448.362　m2 ・バラ＝429.128＋92.403＝521.531　m2 合　計　1,370.335　m2	
	断面型枠 ・鉄筋構造物＝627.582　m2	
2ブロック	**一般型枠** ・右岸側 ・下流面(1:0.6)＝1.5×1.166×3.0×52＝272.844 ・上流面(直)＝1.5×3.0×44＝198.000 ・バラ＝654.781－(272.844＋198.000)＝183.937 ・左岸側 ・上流面(1:0.2)＝1.5×1.020×3.0×30＝137.700 ・上流面(直)＝1.5×3.0×55＝247.500 ・円形(監査廊上部)＝π×1.0×17.642＝55.424 ・バラ＝754.826－(137.700＋247.500＋55.424)＝314.202 ・合計 ・下流面(1:0.6)＝272.844　m2 ・上流面(直)＝198.000＋247.500＝445.500　m2 ・上流面(1:0.2)＝137.700　m2 ・円形(監査廊上部)＝55.424 m2 ・バラ＝183.937＋314.202＝498.139　m2 合　計　1409.607　m2	

一般計算書

種　　別：型枠工
ブロック：導流部
区　　分：

細別／規格	算　　式	数　量
	断面型枠 ・鉄筋構造物＝500.026　m2	
型枠工 3ブロック	一般型枠 ・右岸側 ・下流面(1:0.6)＝1.5×1.166×3.0×65＝341.055 ・上流面(直)＝1.5×3.0×52＝234.000 ・バラ＝765.732－(341.055＋234.000)＝190.677 ・左岸側 ・上流面(1:0.2)＝1.5×1.020×3.0×24＝110.160 ・上流面(直)＝1.5×3.0×41＝184.500 ・バラ＝476.710－(110.160＋184.500)＝182.050 ・合計 ・下流面(1:0.6)＝341.055　m2 ・上下流面(直)＝234.000＋184.500＝418.500　m2 ・上流面(1:0.2)＝110.160　m2 ・バラ＝190.677＋182.050＝372.727　m2 合　計　1,242.442　m2	
	断面型枠 ・鉄筋構造物＝521.299　m2	
4ブロック	一般型枠 ・右岸側 ・下流面(1:0.6)＝1.5×1.166×3.0×9＝47.223 ・上流面(直)＝1.5×3.0×24＝108.000 ・バラ＝409.864－(47.223＋108.000)＝254.641 ・左岸側 ・上流面(1:0.2)＝1.5×1.020×3.0×15＝68.850 ・上流面(直)＝1.5×3.0×24＝108.000 ・バラ＝329.790－(68.850＋108.000)＝152.940 ・合計 ・下流面(1:0.6)＝47.223　m2 ・上流面(直)＝108.000＋108.000＝216.000　m2 ・上流面(1:0.2)＝68.850　m2 ・バラ＝254.641+152.940＝407.581　m2 合　計　739.654　m2	
	断面型枠 ・鉄筋構造物＝252.329　m2	

一般計算書

種　　別：型枠工
ブロック：導流部
区　　分：

細別／規格	算　　式	数　量
型枠工		
5ブロック	**一般型枠** ・右岸側 ・下流面(1:0.6)＝1.50×1.166×3.00×13＝68.211 ・上流面(直)＝1.50×3.00×16＝72.000 ・バラ＝311.299－(68.211+72.000)＝171.088 ・左岸側 ・上流面(1:0.2)＝1.50×1.020×3.00×9＝41.310 ・上流面(直)＝1.50×3.00×16＝72.000 ・バラ＝238.328－(41.310＋72.000)＝125.018 ・合計 ・下流面(1:0.6)＝68.211　m2 ・上流面(直)＝72.000＋72.000＝144.000　m2 ・上流面(1:0.2)＝41.310　m2 ・バラ＝171.088＋125.018＝296.106　m2 合　計　549.627　m2 **断面型枠** ・鉄筋構造物＝175.817　m2	
6ブロック	**一般型枠** ・右岸側 ・下流面(1:0.6)＝1.5×1.166×3.0×18＝94.446 ・上流面(直)＝1.5×3.0×15＝67.500 ・バラ＝277.301－(94.446＋67.500)＝115.355 ・左岸側 ・上流面(1:0.2)＝1.5×1.020×3.0×12＝55.080 ・上流面(直)＝1.5×3.0×15＝67.500 ・バラ＝219.335－(55.080＋67.500)＝96.755 ・合計 ・下流面(1:0.6)＝94.446　m2 ・上流面(直)＝67.500＋67.500＝135.000　m2 ・上流面(1:0.2)＝55.080　m2 ・バラ＝115.355＋96.755＝212.110　m2 合　計　496.636　m2 **断面型枠** ・鉄筋構造物＝167.467　m2	

一般計算書

種　　別：型枠工
ブロック：導流部
区　　分：

細別／規格	算　　式	数　量
型枠工		
7ブロック	一般型枠 ・バラ＝367.944　m2	
	断面型枠 ・鉄筋構造物＝156.479　m2	
8ブロック	一般型枠 ・バラ＝359.231　m2	
	断面型枠 ・鉄筋構造物＝155.735　m2	
9ブロック	一般型枠 ・右岸側 ・下流面(1:0.6)＝1.5×1.166×3.0×12＝62.964 ・上流面(直)＝1.5×3.0×10＝45.000 ・バラ＝310.791－(62.964＋45.000)＝202.827 ・左岸側 ・上流面(1:0.2)＝1.5×1.020×3.0×8＝36.720 ・上流面(直)＝1.5×3.0×10＝45.000 ・バラ＝211.588－(36.720＋45.000)＝129.868 ・合計 ・下流面(1:0.6)＝62.964　m2 ・上流面(直)＝45.000＋45.000＝90.000　m2 ・上流面(1:0.2)＝36.720　m2 ・バラ＝202.827＋129.868＋3.793＋194.300－4.662 ＝526.126　m2 合　計　715.810　m2	
	断面型枠 ・鉄筋構造物＝133.308　m2	

非常用洪水吐き工　導流部平面図

S=1:200

平面図

非常用洪水吐き工　導流部縦断図(1/2)

S=1:200

右岸側縦断図

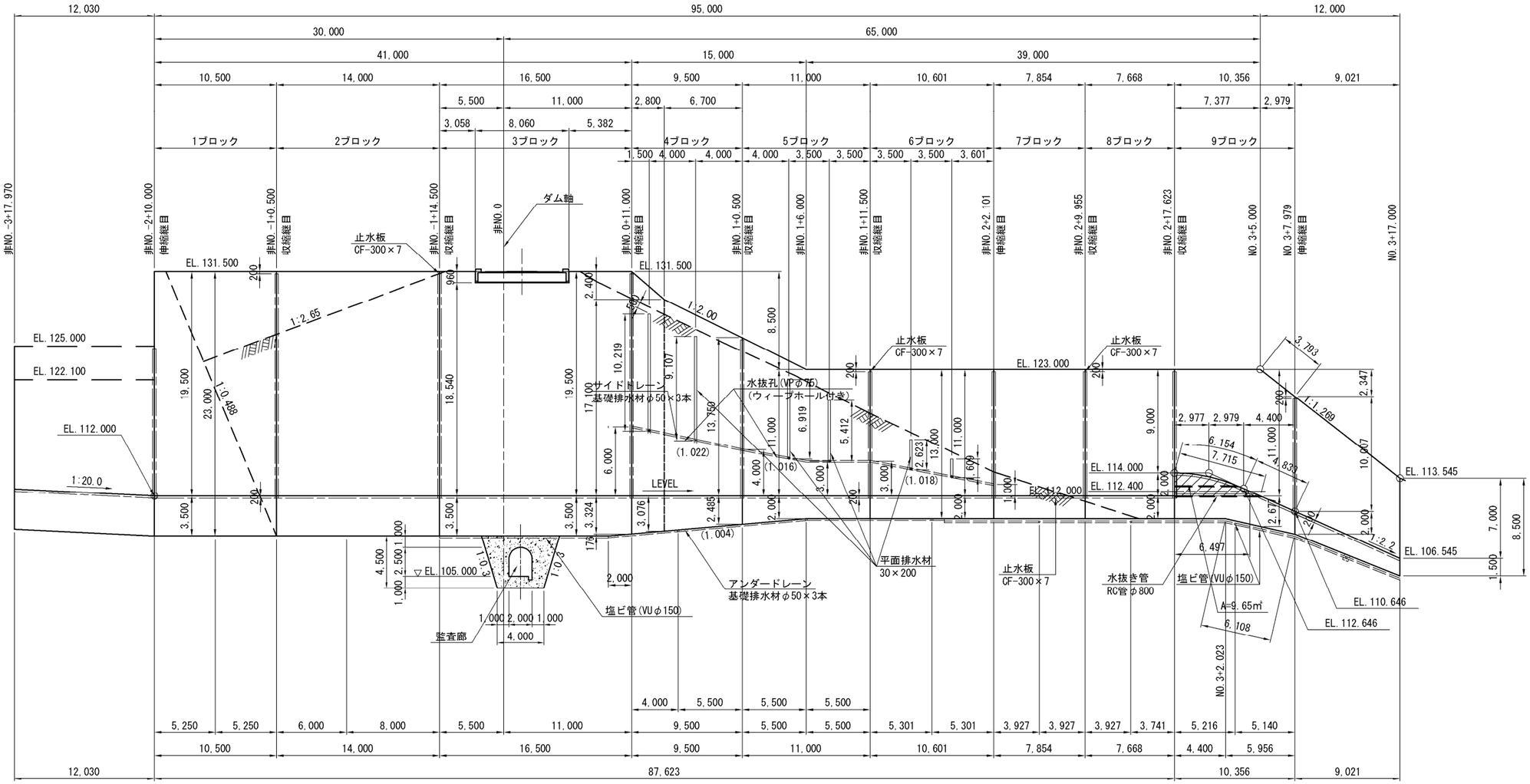

注）( )内は斜率を示す。

注意事項
1.曲線区間における表示寸法は中心線上の値である。

非常用洪水吐き工　導流部縦断図(2/2)

S=1:200

左岸側縦断図

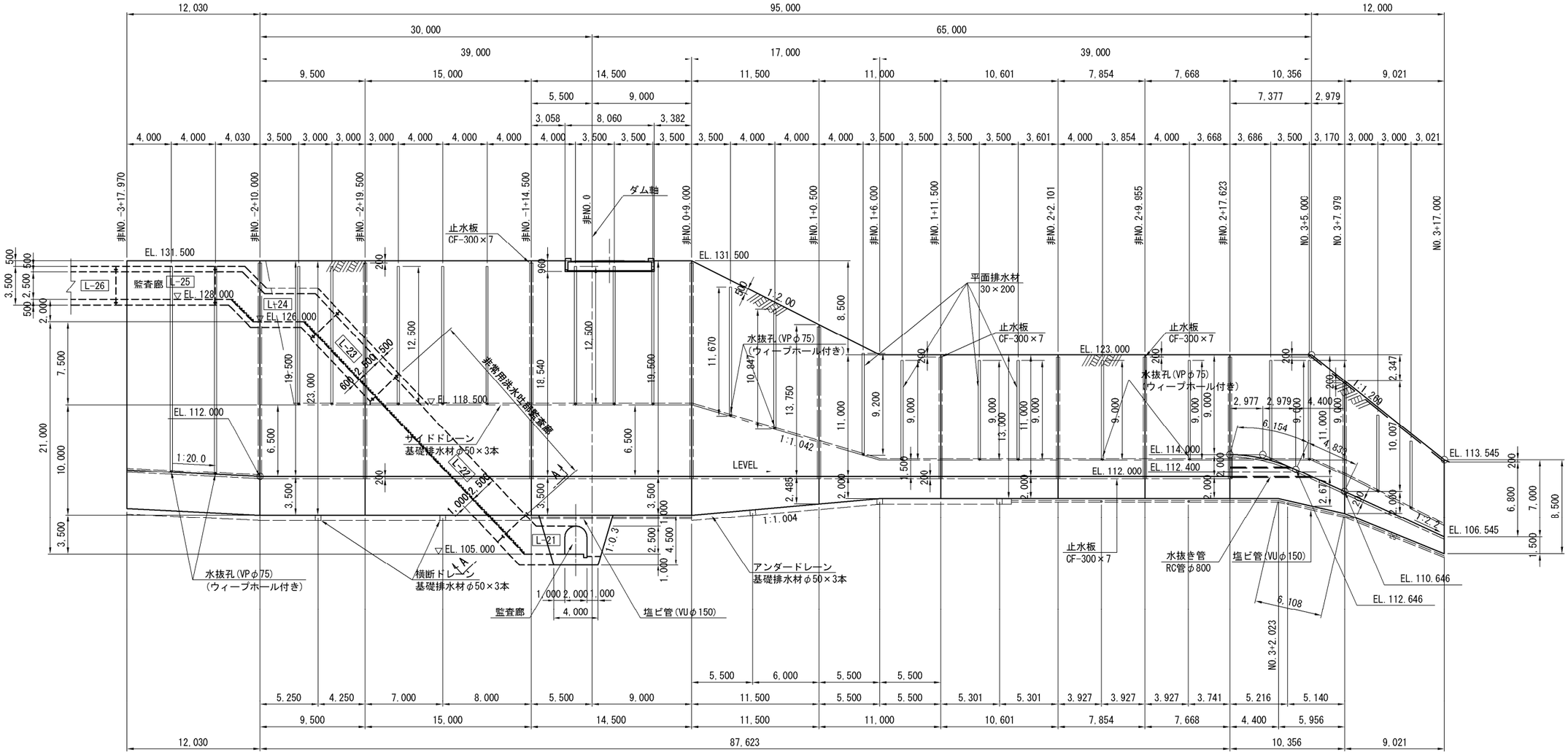

1ブロック

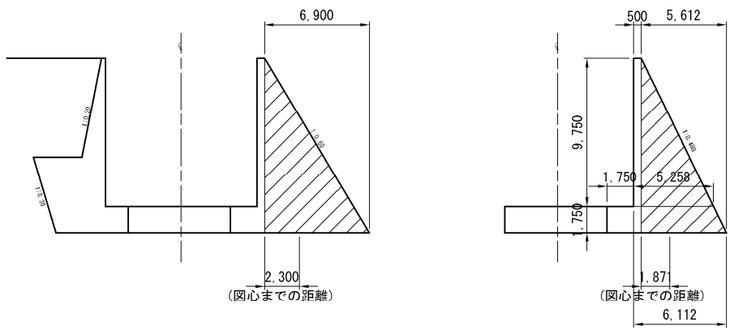

A-A断面図

S=1:100

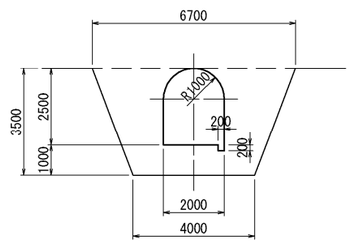

注意事項

1. 曲線区間における表示寸法は中心線上の値である。

非常用洪水吐き　導流部構造図(1)　S=1:200

非No.-2+10.000(+)
(下流側断面)

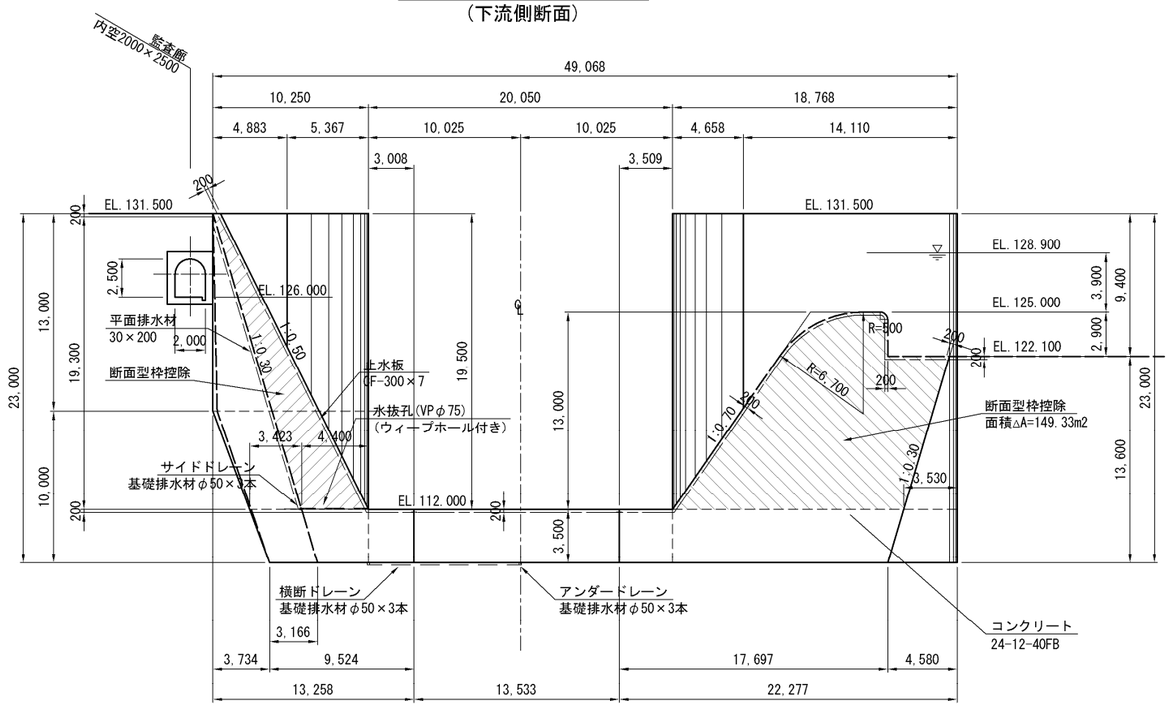

非No.-1+12.500

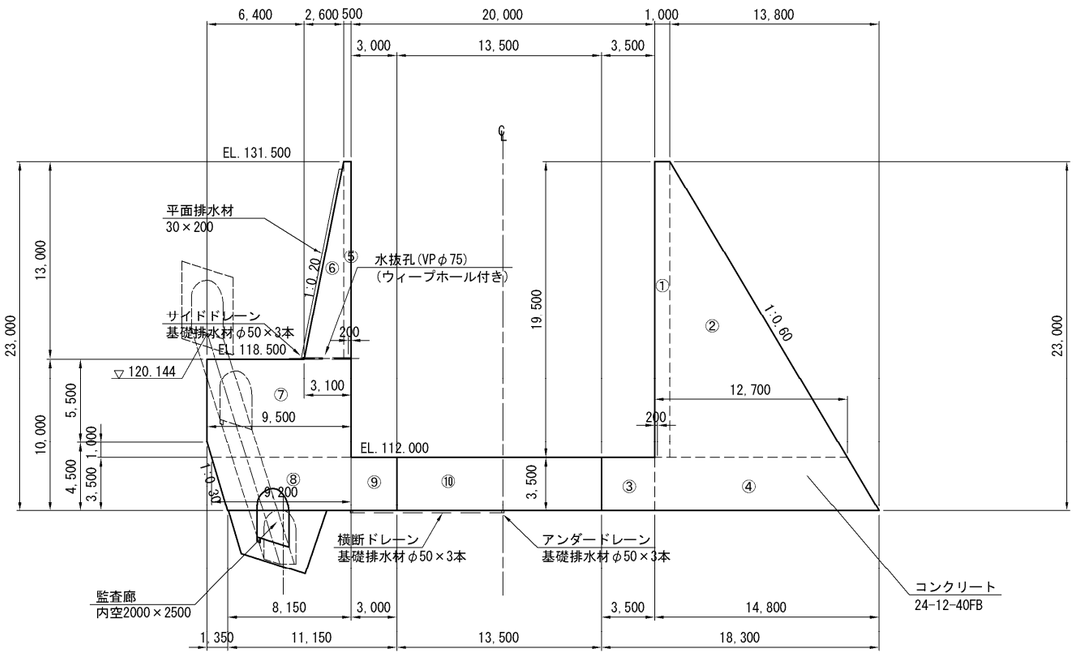

非No.-1+0.500(-)
(非No.-0+19.500(-))

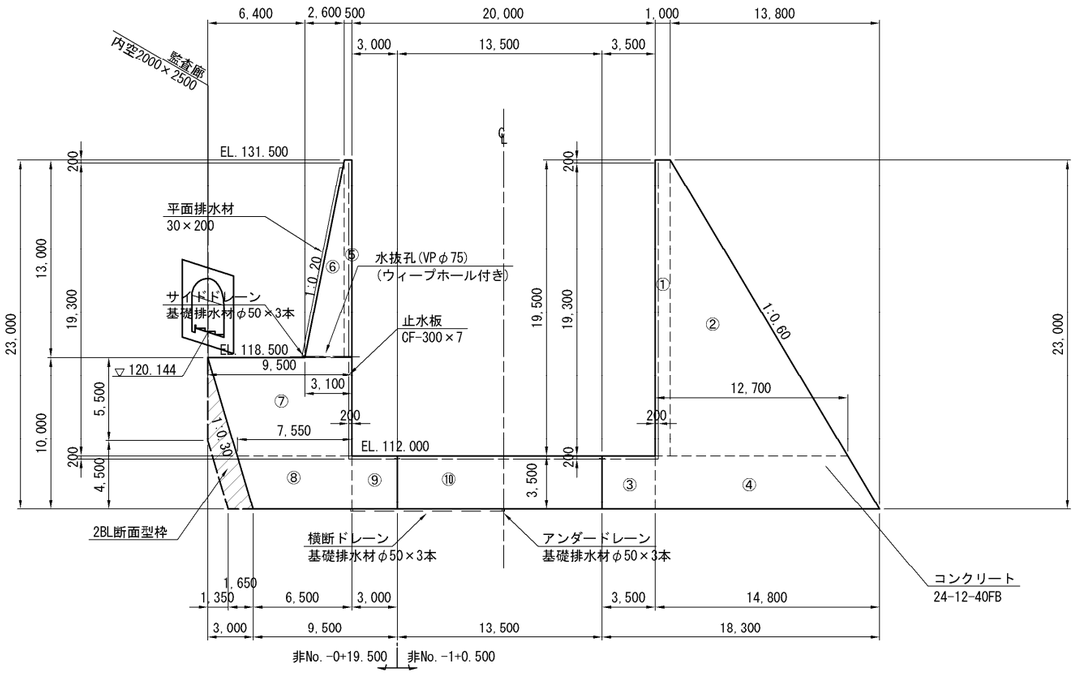

非No.-1+14.500(-)
(上流側断面)

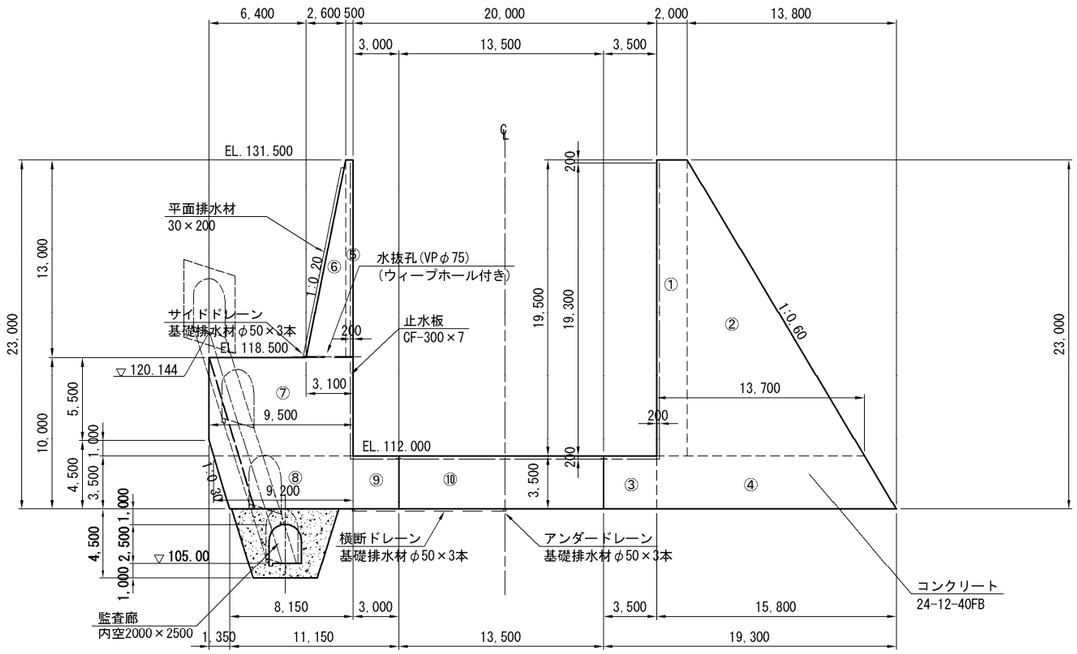

非常用洪水吐き　導流部構造図(2)

S=1:200

非No.-1+14.500(+)
（下流側断面）

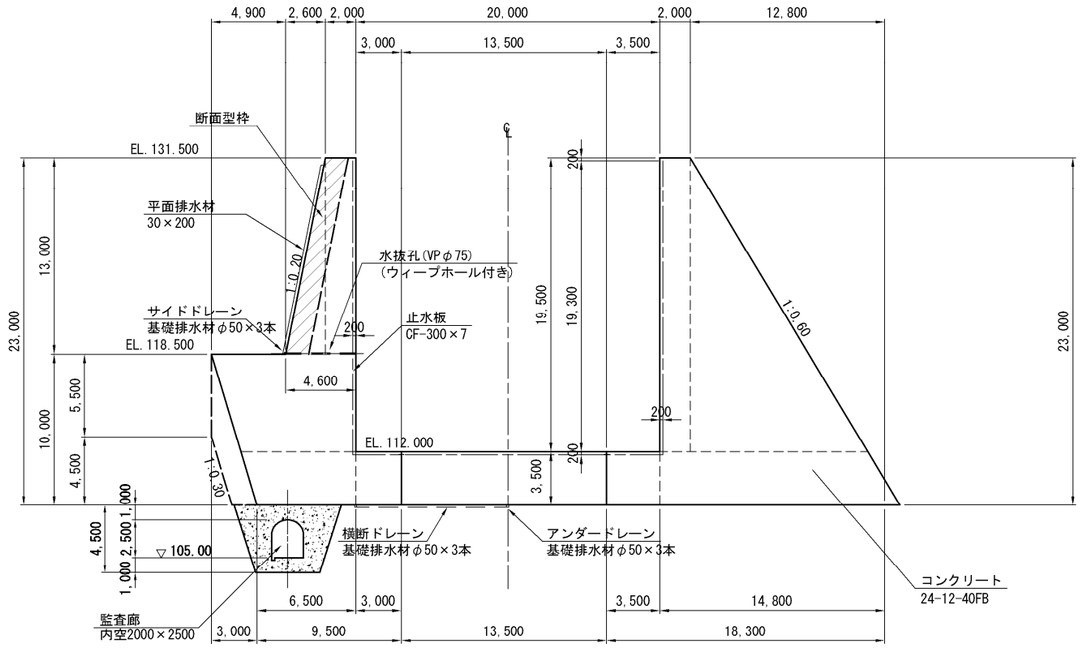

非No.0+9.000(-)
（上流側断面）

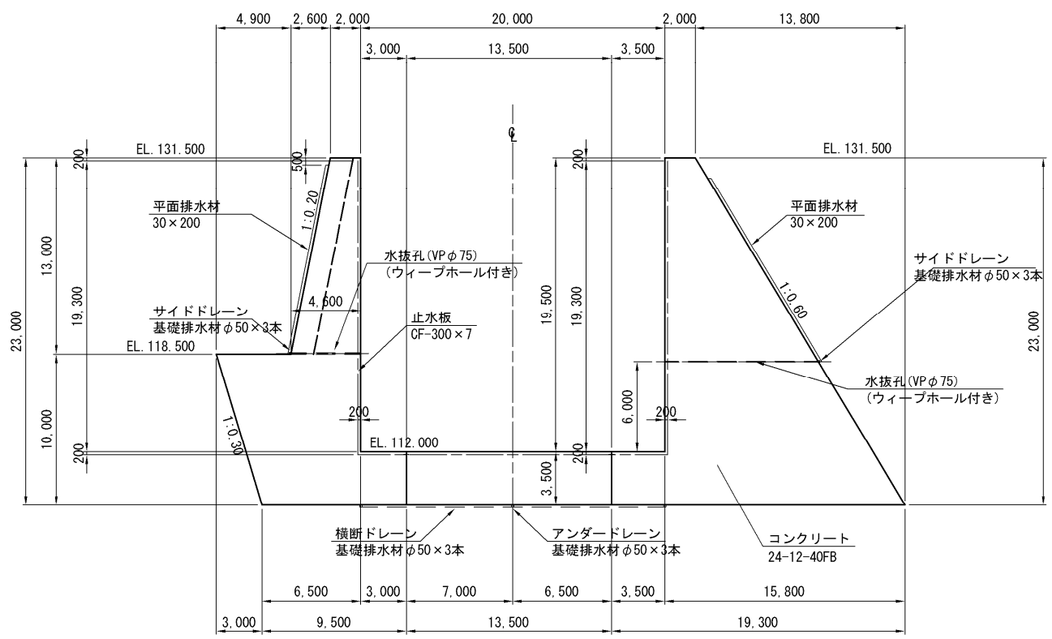

橋梁部（非No.0）

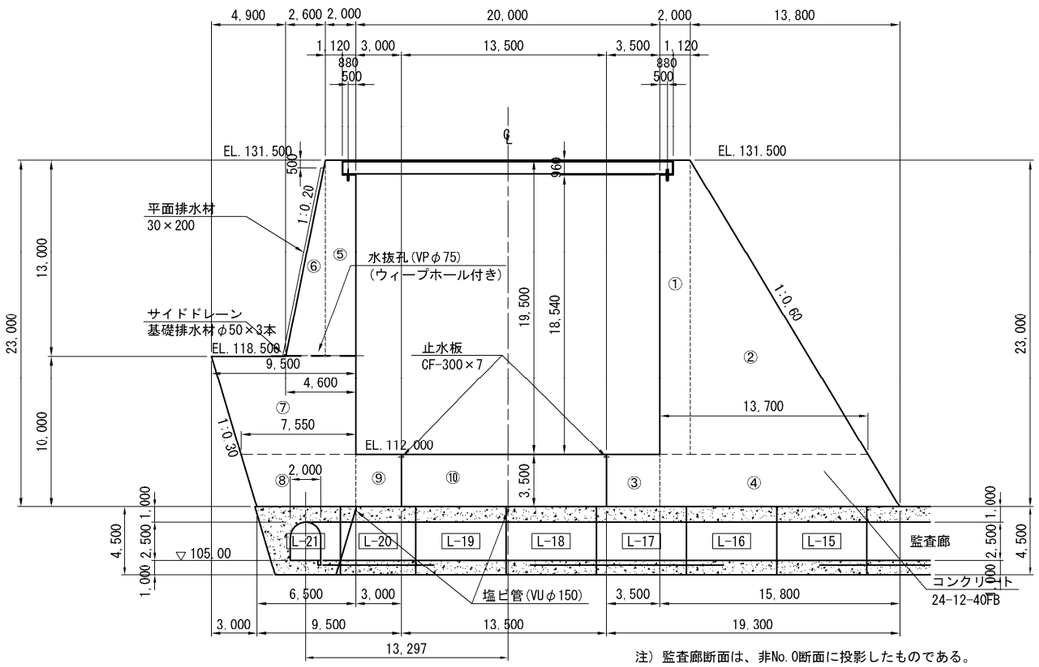

注）監査廊断面は、非No.0断面に投影したものである。

非No.0+9.000(+)
（下流側断面）

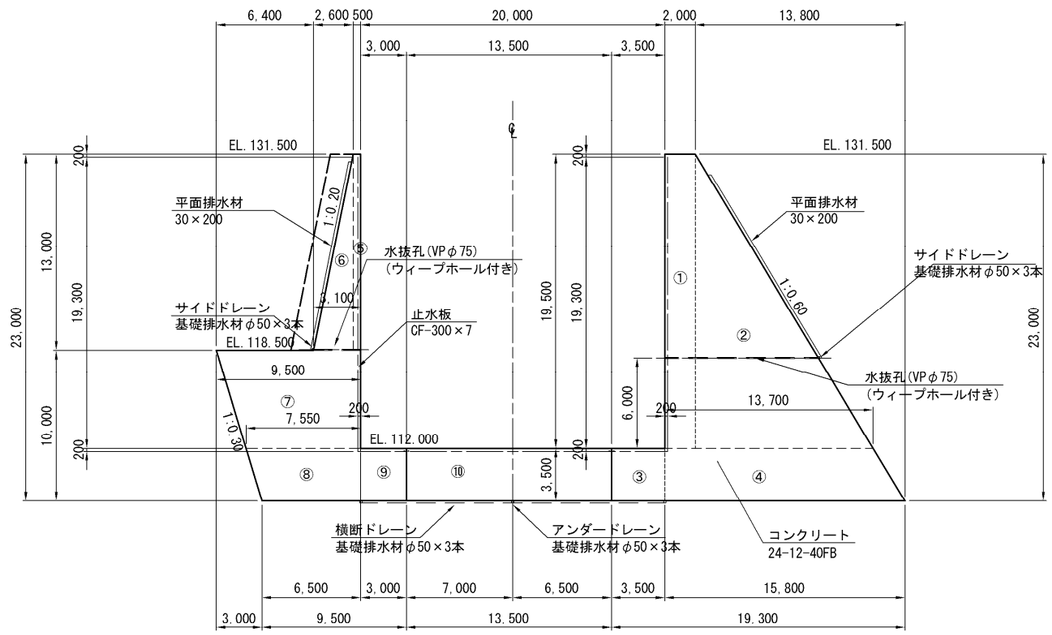

非常用洪水吐き　導流部構造図(3)

S=1:200

非No.0+11.000
(右岸側断面)

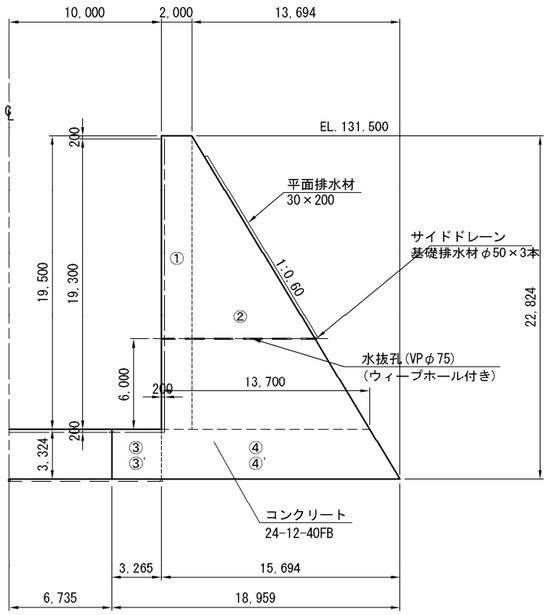

注）③',④'は、No.0+11.00(-)の記号を示す。

非No.0+13.800
(右岸側断面)

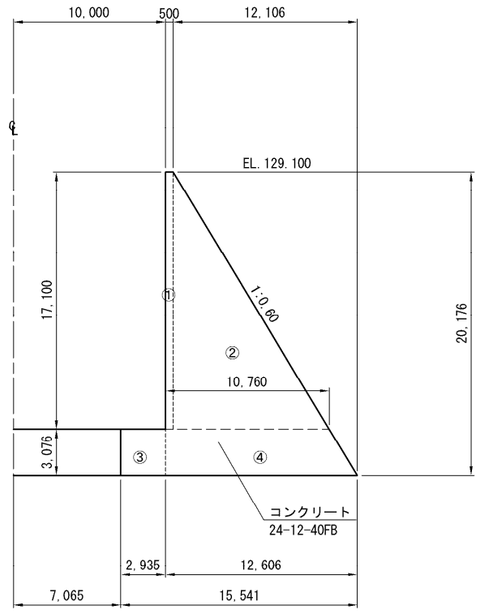

非No.1+6.000

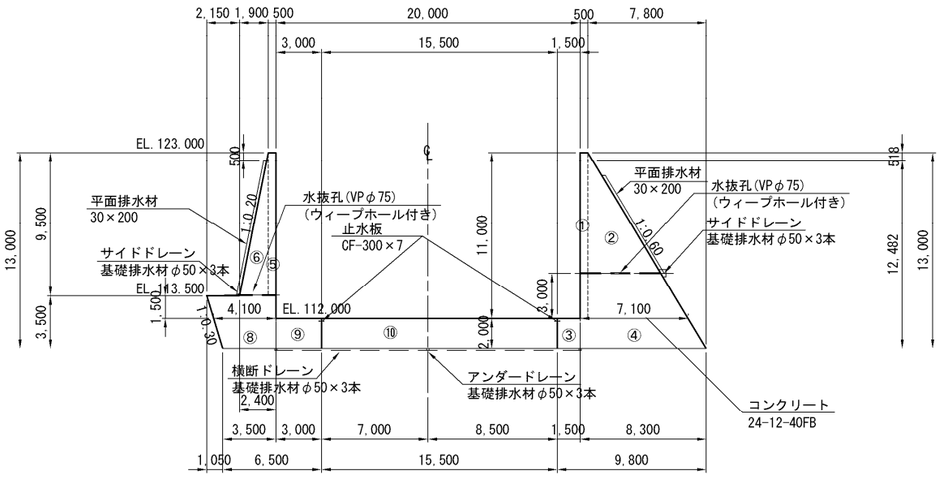

非No.1+0.500

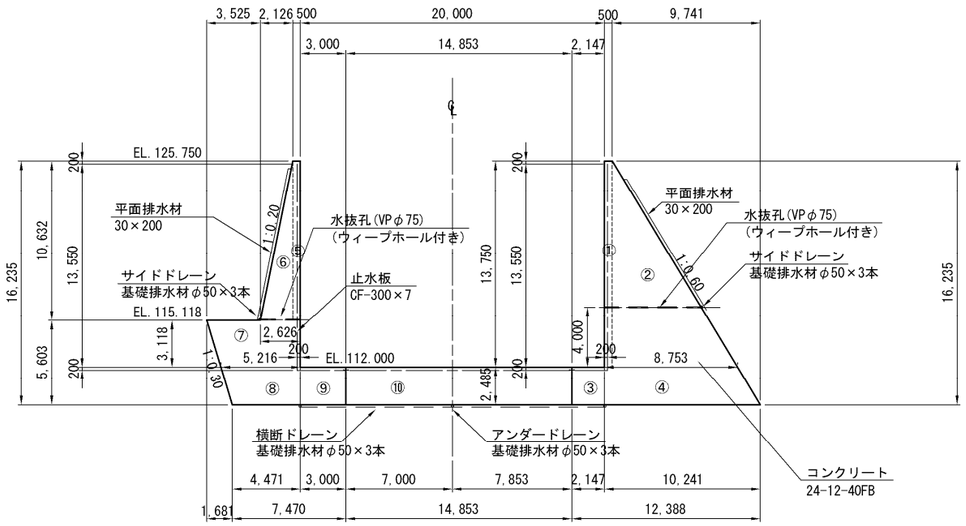

No.1+11.500

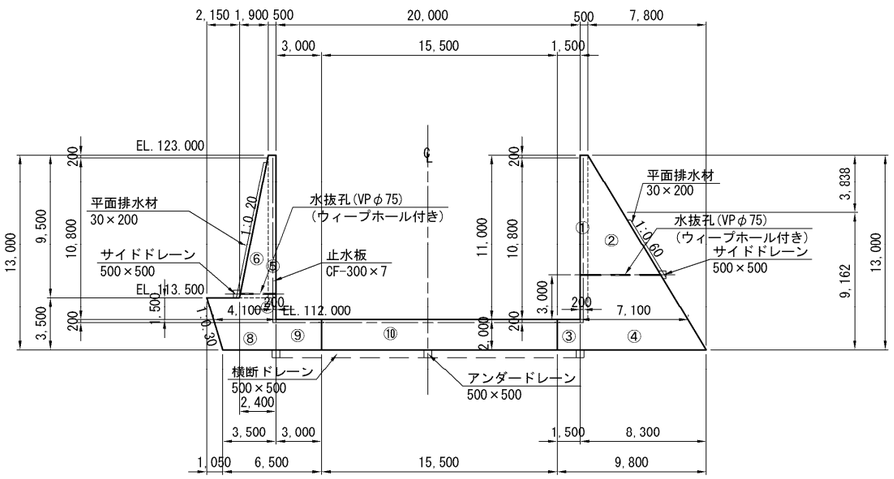

非常用洪水吐き　導流部構造図(4)

S=1:200

No. 2+2.101

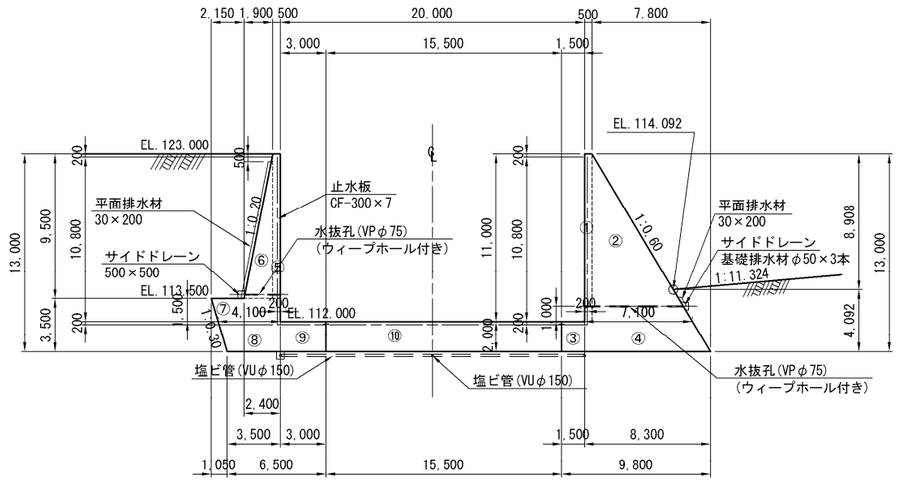

No. 2+17.623(-)

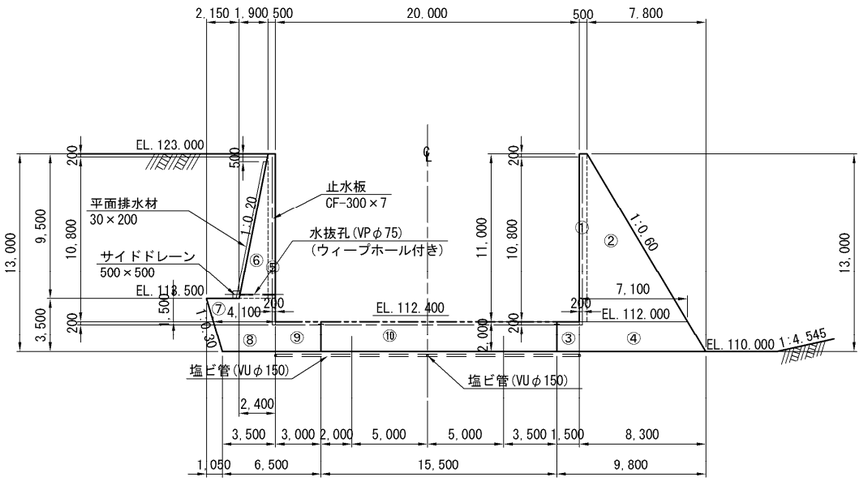

No. 2+9.955

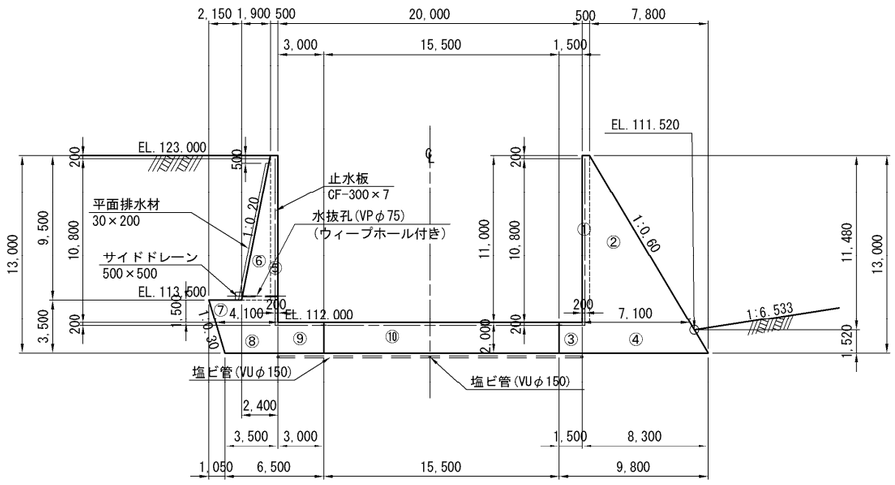

No. 2+17.623(+)

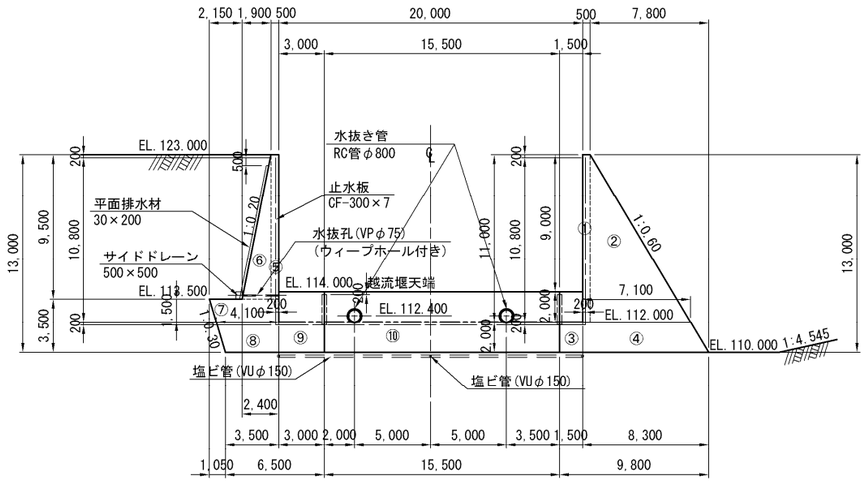

非常用洪水吐き　導流部構造図(5)

S=1:200

No. 3+5.000

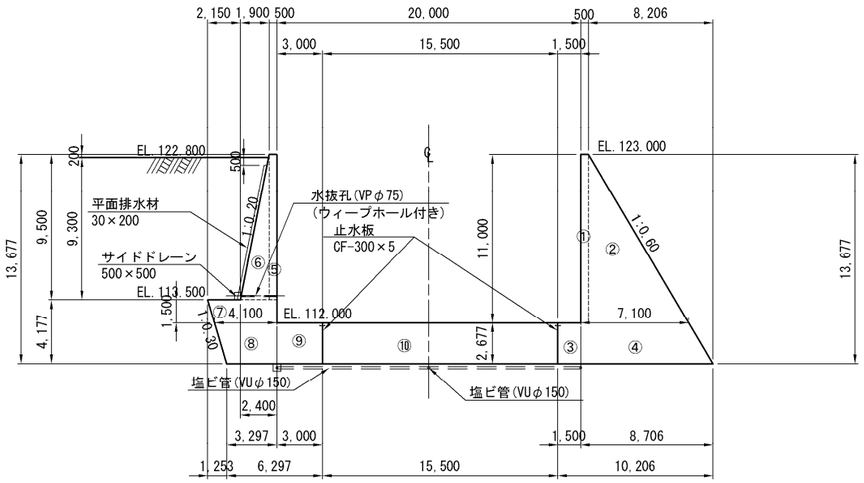

No. 3+7.979

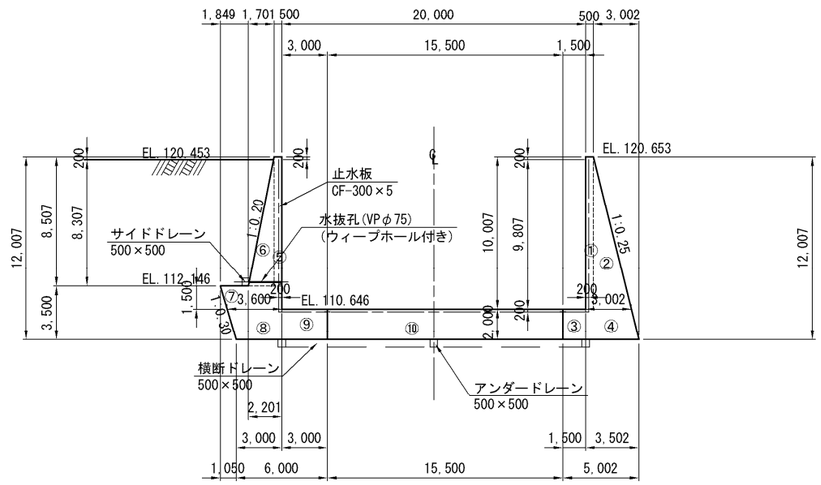

非常用洪水吐き工　導流部平面図

S=1:200

平面図

非常用洪水吐き工　導流部縦断図(1/2)

S=1:200

右岸側縦断図

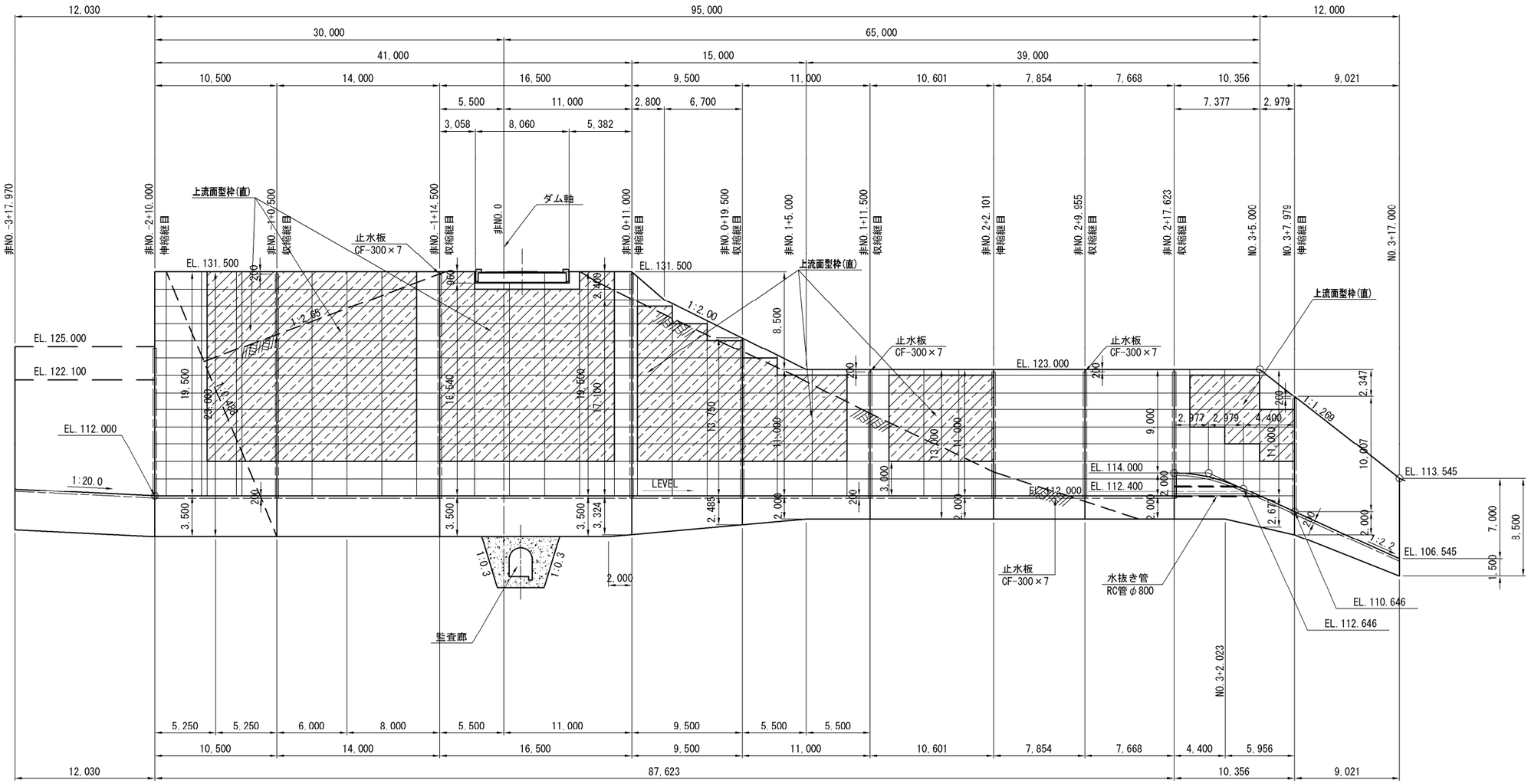

注意事項
1. 曲線区間における表示寸法は中心線上の値である。

非常用洪水吐き工　導流部縦断図(2/2)

S=1:200

左岸側縦断図

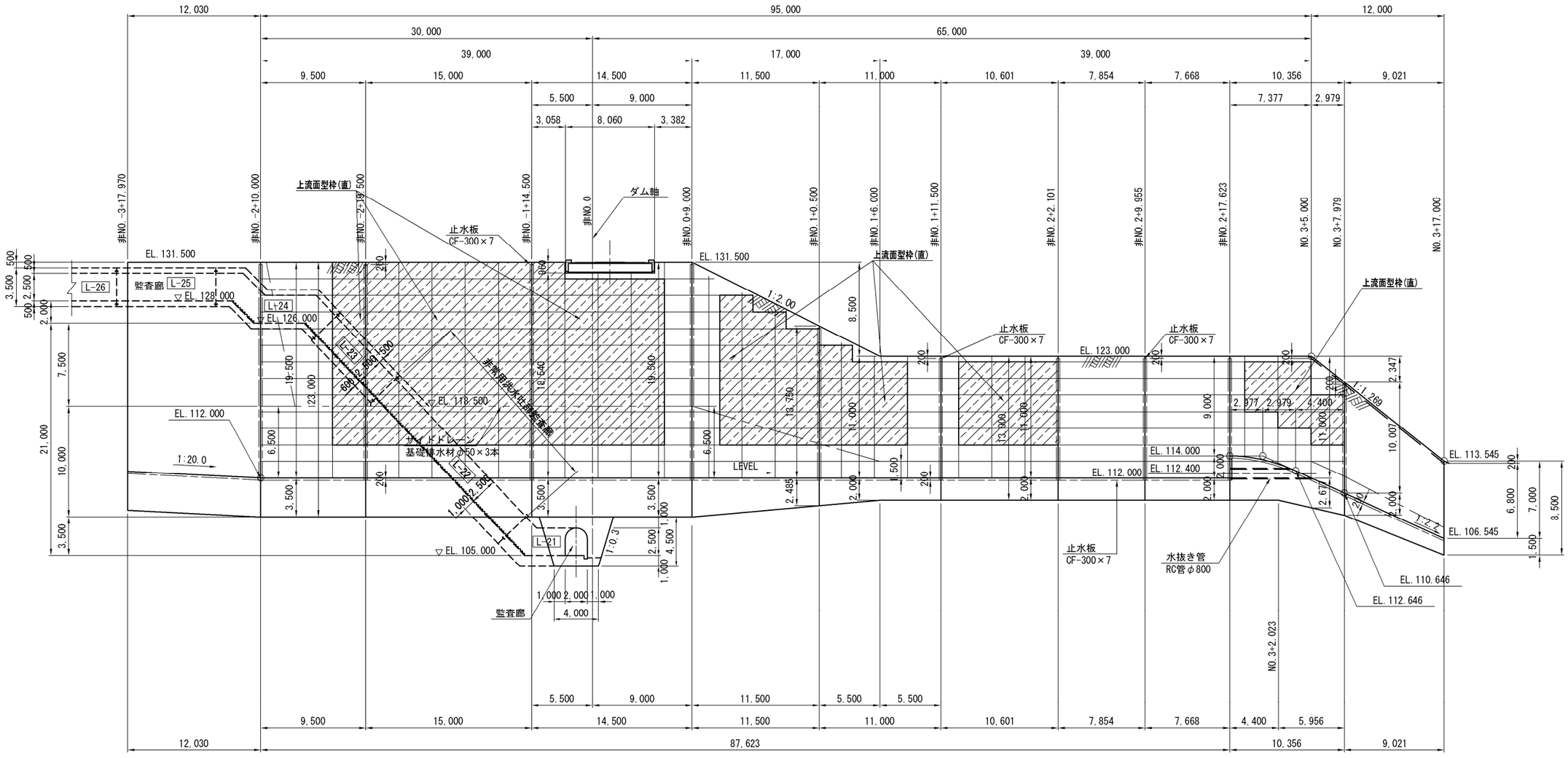

注意事項
1. 曲線区間における表示寸法は中心線上の値である。

1BLリフト図

No. -1+0.500(-)
(No. -0+19.500(-))

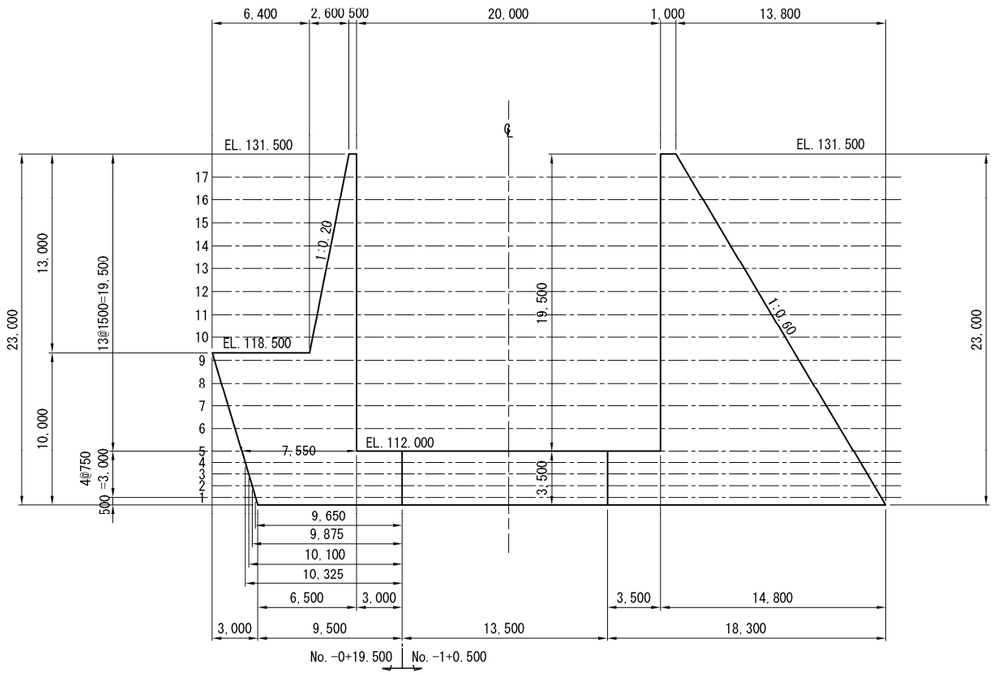

No. -2+10.000(+)

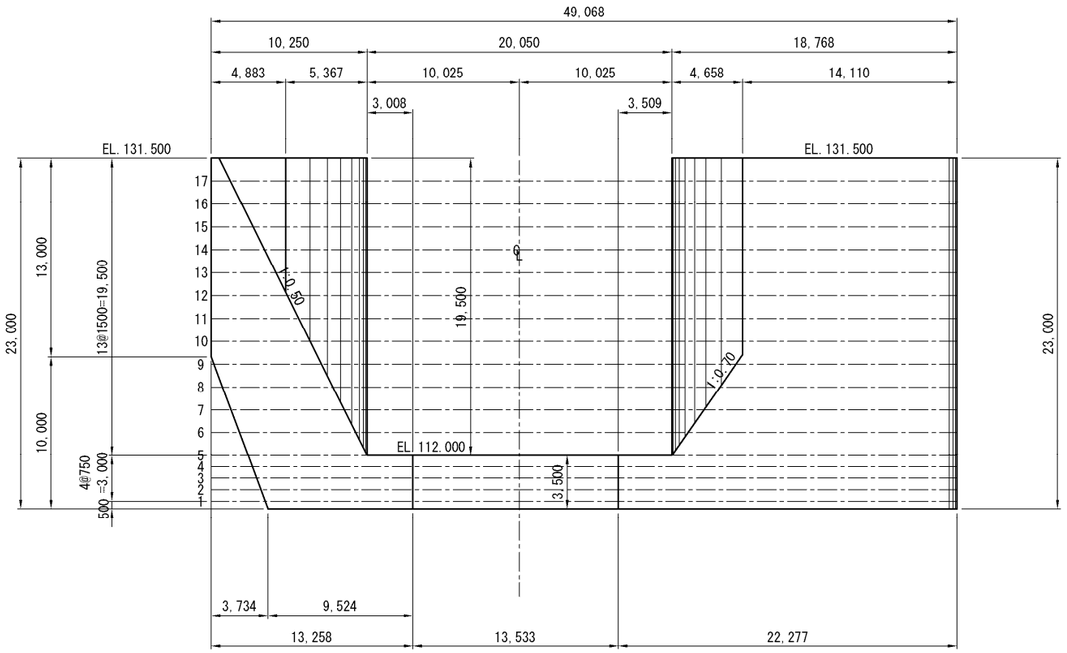

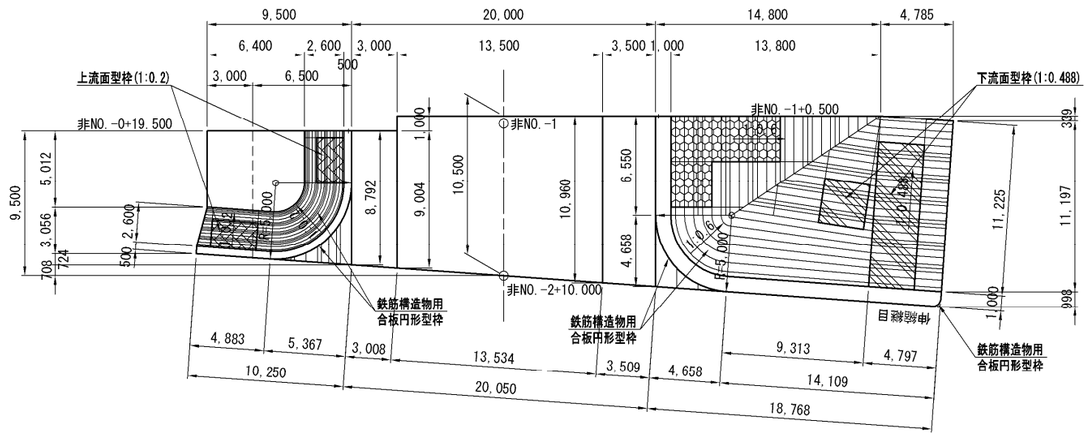

2BLリフト図

No.-1+12.500

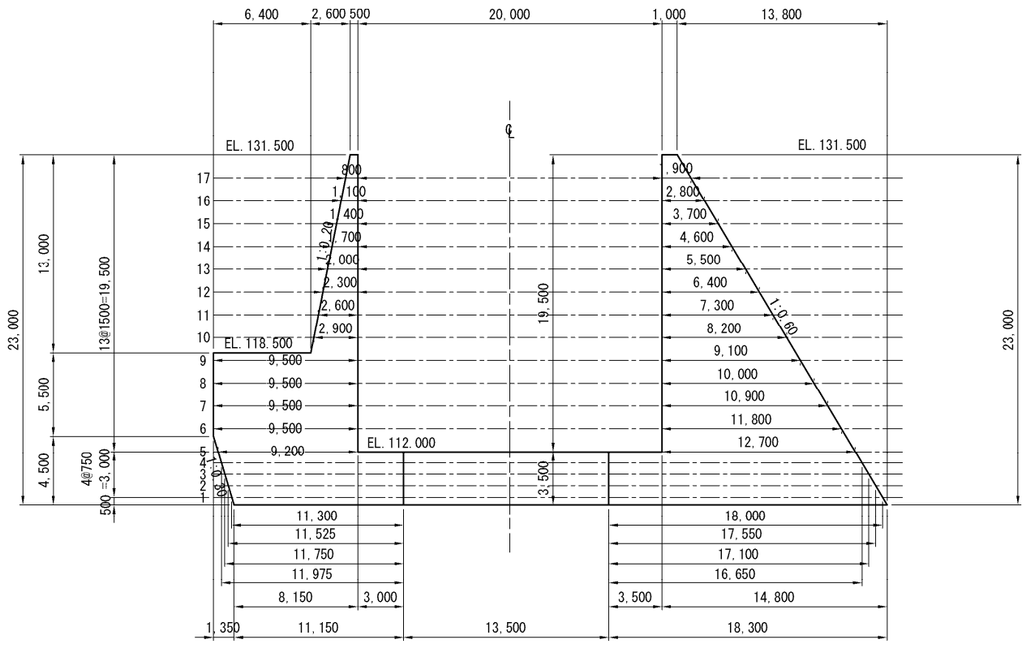

縦断図

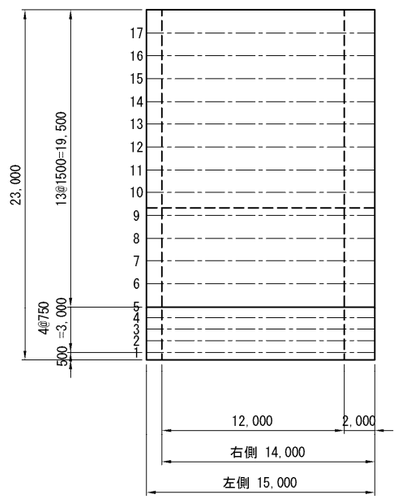

No.-1+14.500(-)

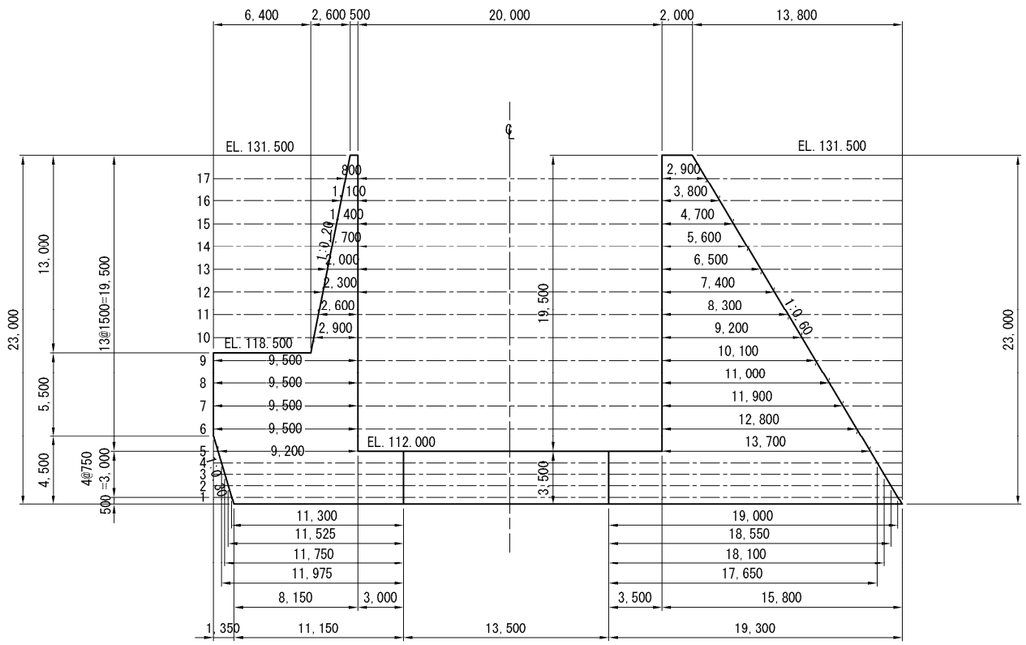

3BLリフト図

No. 0+9.000(-)

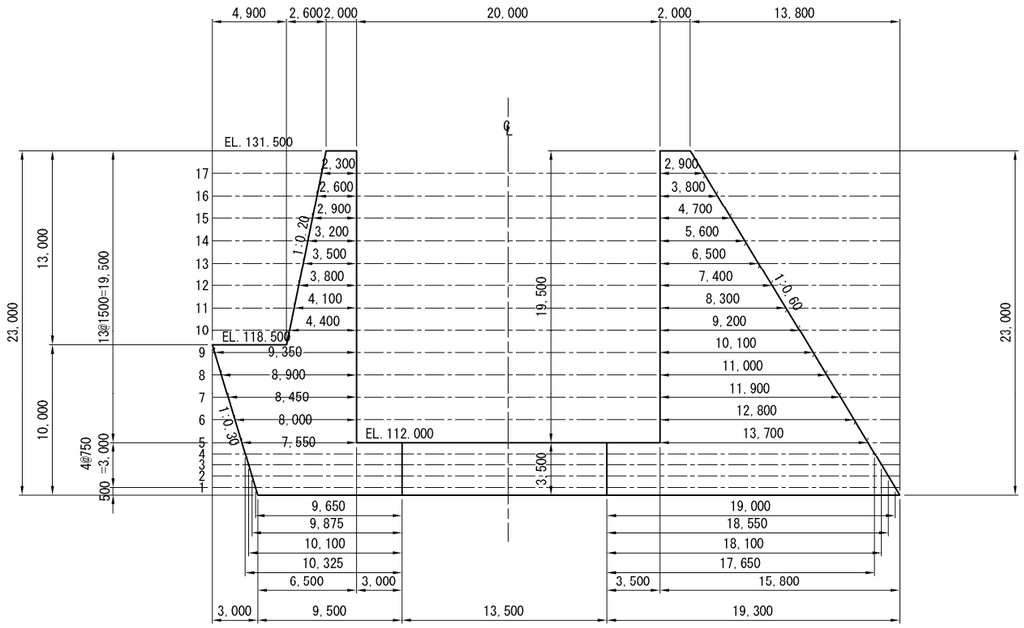

縦断図
(左岸側断面)

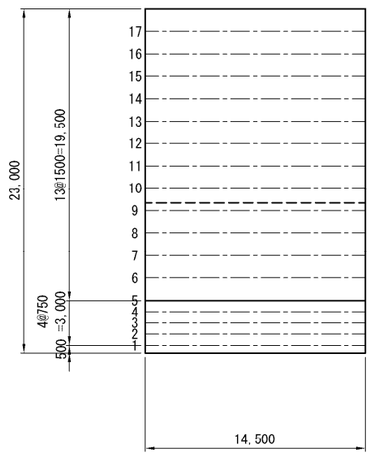

縦断図
(右岸側断面)

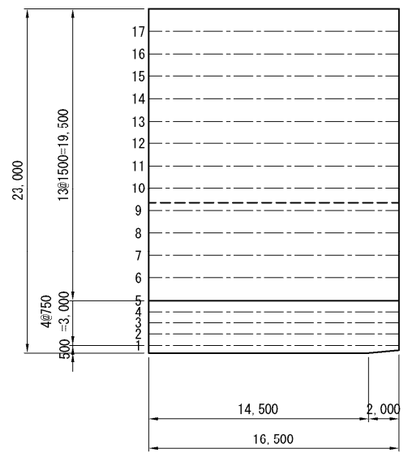

5BLリフト図

No. 1+0.500

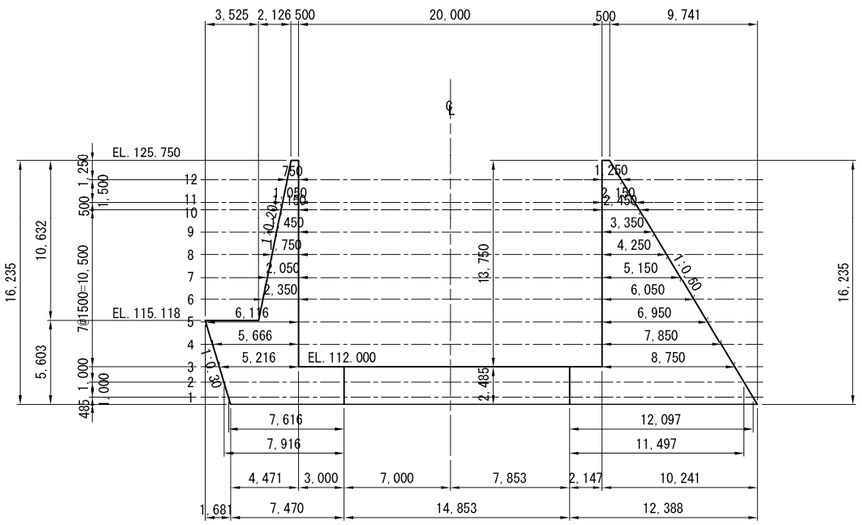

No. 1+11.500

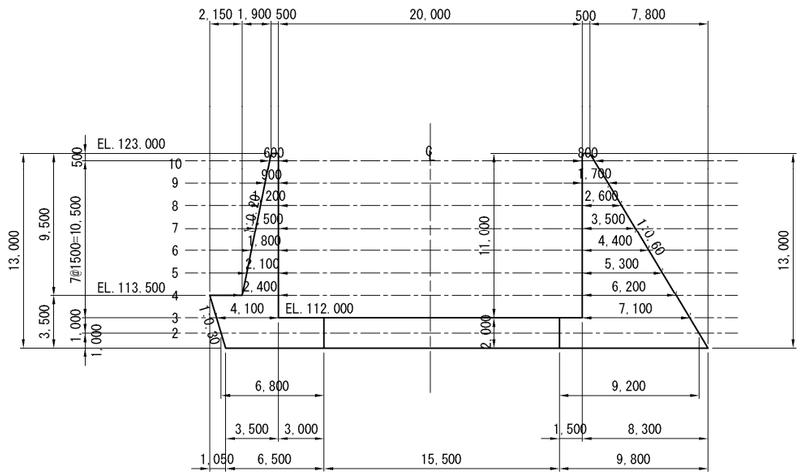

縦断図

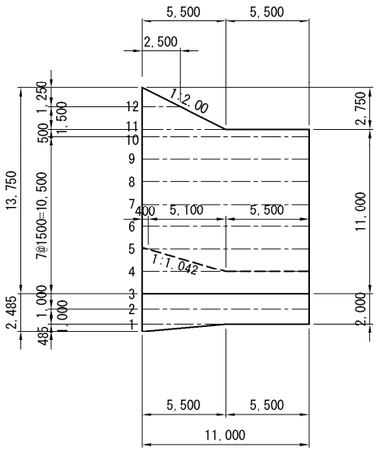

4BLリフト図

No. 0+9. 000(+)
（左岸側断面）

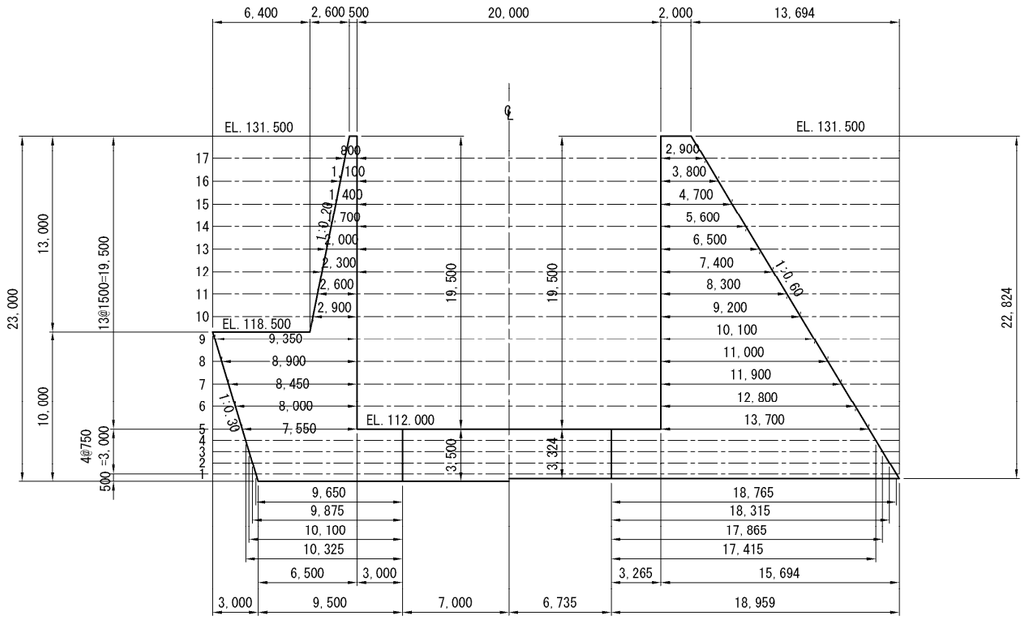

No. 0+11. 000(+)
（右岸側断面）

非No. 0+13. 800
（右岸側断面）

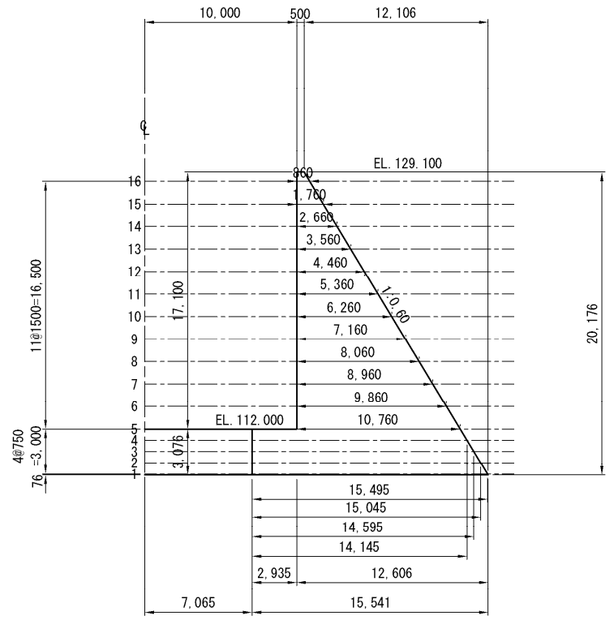

No. 1+0. 500(-)

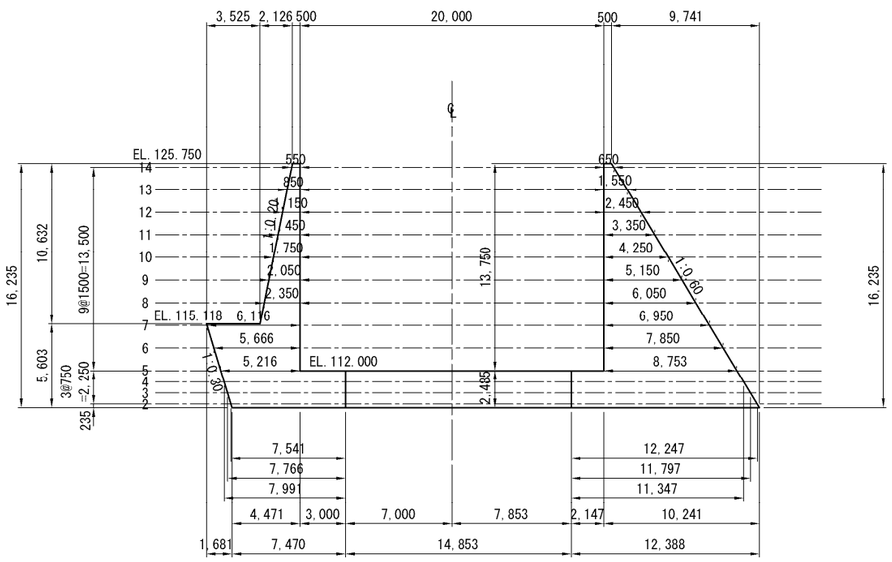

縦断図
（左岸側断面）

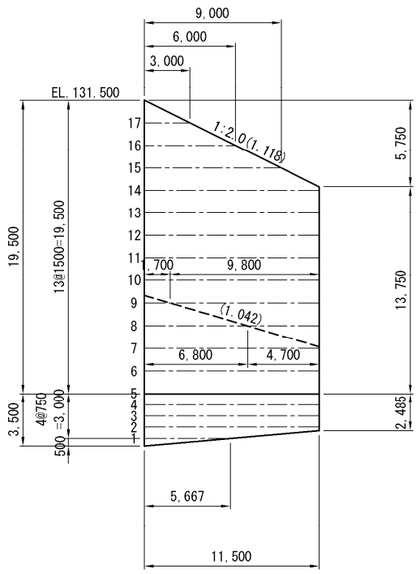

縦断図
（右岸側断面）

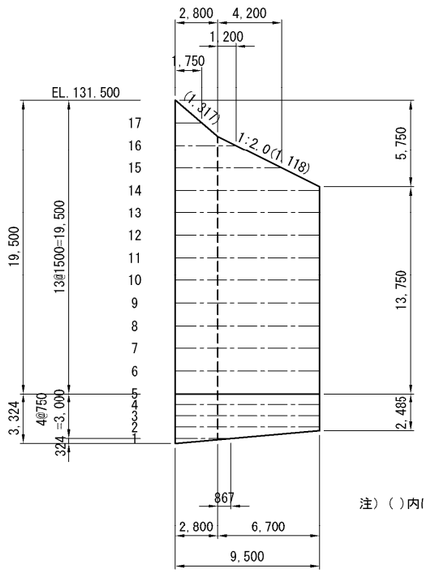

注）（ ）内は斜率を示す。